INSTRUCTION MANUAL



11.1V Lithium

0,5L

Up to 25 min.

1,3KG

2 YEAR GUARANTEE

SGS GS geprüfte Sicherheit

DD9001

2-IN-1 **80W** LITHIUM BATTERY

STICK **VACUUM CLEANER**

ITEM: 871125247505

CE

FR Cet appareil, ses accessoires, piles et cordons se recyclent

À DÉPOSER EN MAGASIN ou À DÉPOSER EN DÉCHÈTERIE

Points de collecte sur www.quefairedemesdechets.fr

A.I.&E. Adriaan Mulderweg 9-11
5657 EM Eindhoven, The Netherlands
Edco.nl

CONTACT INFORMATION

Kontakt bei Garantiefällen – für deutschsprachige Länder
Besuchen Sie bitte die Service Seite unseres Partners und füllen Sie das dortige Formular aus. So erhalten wir alle notwendigen Daten in einer E-Mail, um Ihre Anfrage schnellstmöglich zu bearbeiten.
https://dirtdevil.de

Contact in case of warranty – for non-German speaking countries
For a smooth process, please visit our partner‘s service page and fill out the form. We receive all necessary data in an email to process your request as quickly as possible.
https://dirtdevil.eu

(EN) **INSTRUCTION MANUAL 4**
(DE) **BEDIENUNGSANLEITUNG 12**
(FR) **MANUEL D'INSTRUCTIONS 20**
(NL) **GEBRUIKSAANWIJZING..... 28**
(IT) **MANUALE DI ISTRUZIONI 36**
(ES) **MANUAL DE INSTRUCCIONES 44**
(PT) **MANUAL DE INSTRUÇÕES 52**
(FI) **KÄYTTÖOHJE..... 63**
(NO) **BRUKSANVISNING..... 74**
(SV) **BRUKSANVISNING..... 85**
(DA) **BRUGSANVISNING 96**
(HU) **HASZNÁLATI ÚTMUTATÓ..... 107**
(BG) **РЪКОВОДСТВО ЗА УПОТРЕБА 118**
(RO) **MANUAL DE INSTRUCȚIUNI 129**
(CS) **NÁVOD K POUŽITÍ..... 140**
(SK) **NÁVOD NA POUŽITIE..... 151**
(HR) **UPUTE ZA UPORABU 162**
(PL) **INSTRUKCJA OBSŁUGI..... 173**
(LT) **INSTRUKCIJA 184**
(RU) **ИНСТРУКЦИЯ..... 196**
(ET) **KASUTUSJUHEND 207**
(LV) **LIETOŠANAS ROKASGRĀMATA 219**
(TR) **KULLANIM KILAVUZU..... 230**
(EL) **ΕΓΧΕΙΡΙΔΙΟ ΟΔΗΓΙΩΝ..... 242**
(SR) **UPUTSTVO ZA UPOTREBU..... 253**

Ⓔ INSTRUCTION MANUAL
STICK VACUUM CLEANER 2in1
ITEM NO: 871125247505
MODEL: DD9001 / HS-V01-80

Scan QR-Code for extended manual

Please read carefully before using first time

1. Safety instruction

This product is a rechargeable electric vacuum cleaner: it must be used under normal conditions. Never leave a vacuum cleaner running unattended.
Note: Please read the instruction carefully before use.
Please keep the instruction manual for future reference.
Please do not use outdoors in rainy weather.
Warning: Safety precautions are essential when using any household appliances, including not limited to fire, short circuit, and personal injury prevention.

Personal Safety

- Check if the voltage indicated on the appliance corresponds to the local mains voltage before you connect the appliance.
- Do not use the vacuum cleaner or the charger if it is damaged.
- The charger and its adapter cannot be replaced. If the charger or its adapter is damaged, the appliance must be discarded.
- The adapter contains a transformer. Do not cut off the adapter to replace it with another plug, as this causes a hazardous situation.
- Do not hold the appliance with the dust compartment pointing upwards and do not tilt the appliance to one side when you vacuum up liquids.
- This appliance can be used by children aged from 8 years and above and persons with reduced physical, sensory or mental capabilities or lack of experience and knowledge if they have been given supervision or instruction concerning use of the appliance in a safe way and understand the hazards involved.
- Children shall not play with the appliance.
- User maintenance and cleaning shall not be made by children without supervision.
- Keep the appliance and its cord out of the reach of children.
- The plug must be removed from the socket-outlet before cleaning or maintaining the appliance.
- This appliance contains batteries that are non-replaceable.

Caution

- Please do not change the charger in any way.
- Please ensure that the input voltage is consistent with the voltage marked on the charger.
- Chargers and batteries are compatible. If chargers of other specifications are used, fire hazard may occur.

- Please check whether the charger power cord is damaged or aged before use. Damaged or tangled chargers increase the risk of fire and short circuits.
- Please treat the charger power cord correctly.
- Do not pull electrical appliances through charging cable.
- Do not pull the charging cable to unplug the charger. You need to hold the charger by hand for plugging and unplugging.
- Do not store the charger by winding the charger line.
- The charger line must be away from hot surface or sharp objects.
- The charger line cannot be replaced by itself. If the charger line is damaged, please contact the after-sales service for replacement.
- Do not touch the charger or the machine with damp hands.
- Do not store the machine outdoors or charge the machine outdoors.
- When cleaning and maintaining the machine, make sure to remove the charger from the plug.

Services:
- Before use, please carefully check whether the product is damaged or abnormal.
- If a part of the product is damaged or defective, please do not use it.
- Please find a professional after-sales service and carry out maintenance according to relevant safety regulations. Maintenance by non-professionals can be dangerous.
- Please do not alter this product in any way to avoid any personal injury.
- Please use replacement parts or spare parts provided or recommended by the manufacturer.

Tips:
1. Dry vacuum cleaner.
2. This vacuum cleaner is not waterproof, so please do not breathe water or damp dust.
3. This vacuum cleaner cannot absorb any burning or smoking dust.
4. Please use it according to the instructions.
5. Please do not use in the cement road, asphalt road and other rough surface;
6. This type of vacuum cleaner is for household use. Please do not use it in factories or commercial places.
7. Do not use it to absorb construction waste and heavy metal dust.
8. The first use, must be fully charged before use.

Warning:
1. Please do not use water, solvent or polishing agent to clean the surface of electrical appliances, please use dry cloth cleaning.
2. Do not soak the vacuum cleaner in water or wash it in the dishwasher.
3. Do not use it without central filtration system installed.
4. If you hear a shrill sound when using the machine, it must be due to the

reduction of suction force. At this time power off the appliance and clean all ventilation ducts.
5. Remove large or sharp items to prevent damage to the dust bucket and the center filter system before cleaning.
6. For the purposes of recharging the battery, only use the detachable supply unit provided with this appliance.

Danger:

1. In order to avoid fire or explosion cause by electric equipment (arc or spark), keep it away from flammable, explosive and other objects or liquids when operating the vacuum cleaner.
2. When the vacuum cleaner is not working, does not charge or operation time of the battery is not sufficient to operate, the vacuum cleaner must be replaced by a professional.

2. Parts

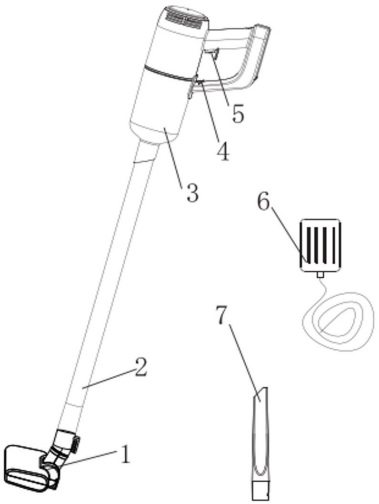

1. Plastic floor brush
2. Plastic tube
3. Dust cup
4. Lock
5. Power on/off
6. Adapter
7. Small plastic brush

3. How to use

I. Stick

1. Connect the 2pcs plastic tubes.



2. Insert the plastic tube into the machine according the below picture (pay attention on concentric reducer).

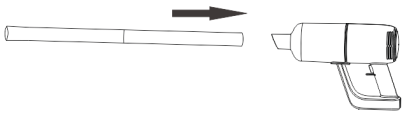

3. Insert the required accessories at the end of the plastic tube
(Plastic floor brush, small plastic brush, etc.).

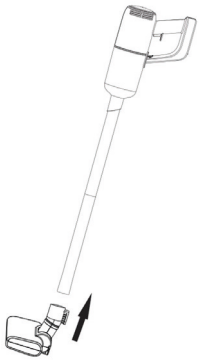

4. Power On/Off



a) Press the on/off button once, the machine turns on and works in low speed, the indicator lights up.
b) Press the on/off button again to switch to high speed.
c) Press the on/off button again and the machine stops working.

II. Handy

Inset the small plastic brush into the machine straightly.

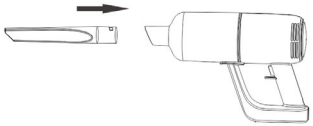

III. Charging

1. When the indicator light flashes red, it indicates that the battery is low and needs to be charged. When charging, connect the adaptor to the power supply and the machine. The red light on the machine is on, indicating that it is charging. When the blue light is on, it means the battery is full.

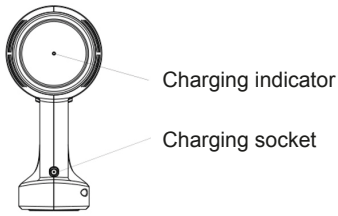

4. Clean The Filter System

1. As shown in figure 1, pull the dust cup switch to the “unlock” position, rotate the dust cup in turn and take it out as shown in figure 2, 3 and 4.

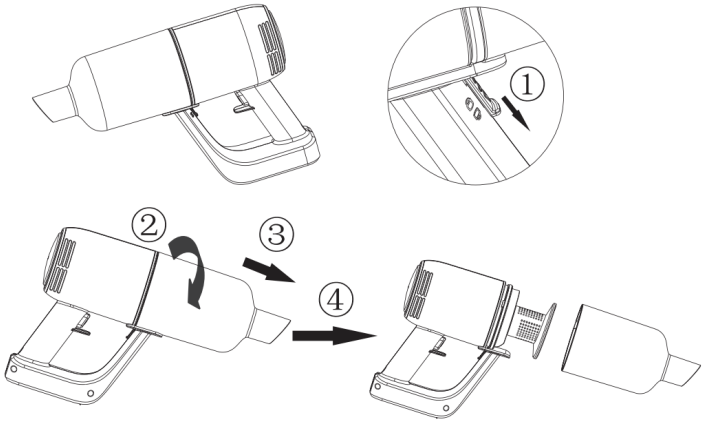

2. Rotate the filter cover in the direction shown in one, two, three, four, five and take out the filter cotton upward.

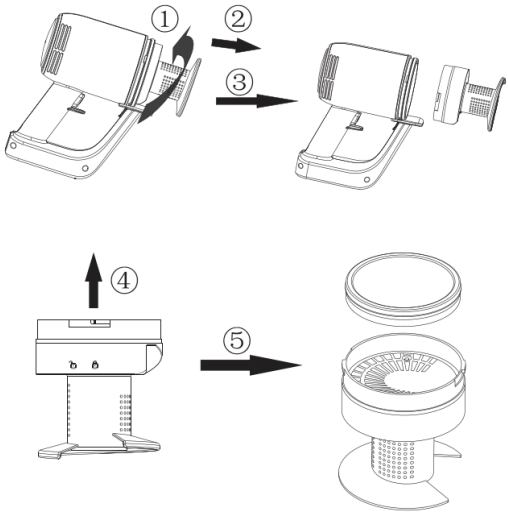

3. The dust cup, filter cover can filter cotton can be cleaned with water as followed picture.

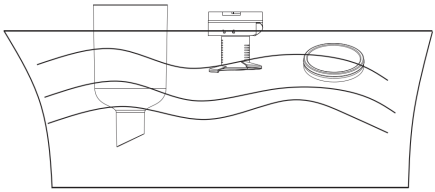

4. After cleaning, be sure to dry the dust cup, filter cover and filter cotton.

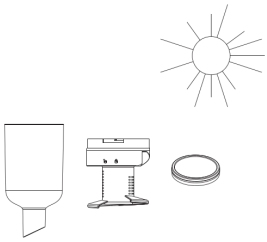

Attention. The filter cotton should be air dried, not stove dried to prevent high temperature deformation. Never load or start the machine without drying the filter cotton.

5. Put the filter cotton into the filter cover as shown in figure 1 and 2, then align the “unlock” symbol of filter cover with triangle positioning rib on the main body. Finally, rotate the filter cover to the “lock” in sequence according to figure 3, 4 and 5, as shown below.
   (Pay attention to the slot position)

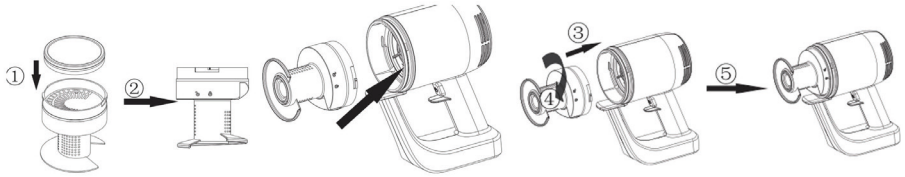

6. Align the symbol on the dust cup with the “unlock” on the filter, assemble the dust cup onto the main body, as shown on figure 1. Rotate the dust cup in the direction of figure 2 after it is installed in place. After installing in place, the symbol of the dust cup faces the “lock” of the filter, as shown on figure 3. Then push the dust cup switch upward to the “lock” position, as shown on figure 4. (Note that the dust cup switch is unlocked before the dust cup is installed.)

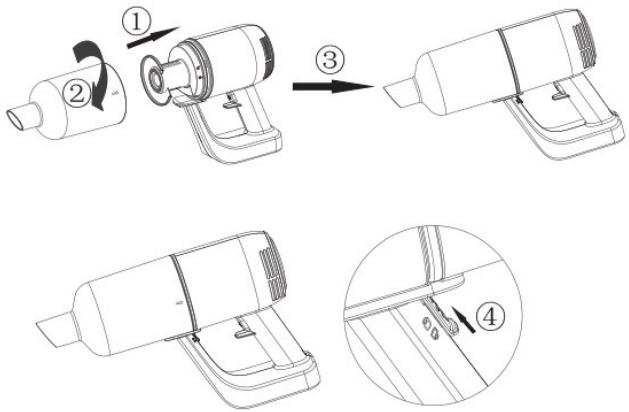

5. Specification

PRODUCT SPECIFICATIONS
Ratings supply unit: 100-240V, 50/60Hz, 0,3A
Power source type : Battery powered
Power plug: Adapter
Power adapter cable length : 1m
Maximum power consumption : 80W
Dust capacity : 0.5L
Material : ABS plastic
With dust bag or bagless : Bagless
Charging cradle : No
Suitable for liquids : No
Cordless : Yes
Number of power settings : 2
HEPA air filter : N/A
Operating voltage : 11.1V 2200mAh
Brush type : Plastic brush
Maximum suction power : 6000Pa
Brushless motor : No
Weight : 1300g
Operation time lowest power mode : 25 min
Operation time in highest power mode : 15 min
Charging time : 5h
Sound : ≤78dB

PACKAGING CONTENT
1x stick vacuum cleaner
1x crevice nozzle
1x power adapter

Vacuum Degree	>6KPa	Noise Level	78dB
Battery	11.1V/2200mAh	Charging Time	Around ≈5hours
Adaptor Input	100-240V~50/60Hz 0.3A	Adaptor Output	13.5V ⎓ 0.8A
Working Time	≈25min (low speed), ≈15min (high speed)	Power	80W
Dust Capacity	0.5L	Product Size	346*105*225 mm
N.W	1.3Kg	G.W	2.3Kg

6. Possible problem and solution

This chapter summarizes the most common problems you could encounter with the appliance. If you are unable to solve the problem with the information below, contact the Consumer Care Centre in your country.		
Problem	Cause	Solution
The appliance does not work	The batteries may be low	Recharge the batteries.
The charging light does not go on	1. You may not have put the adapter in the wall socket properly. 2. Product has not been connected with power supply 3. You may not have placed the appliance on the charger properly. 4. The contact points on the appliance and/or on the charger may be dirty. 5. The appliance may have been switched on while it was on the charger.	1. Put the adapter in the wall socket properly. 2. Make sure that the appliance plug is inserted into the appliance properly and that the appliance is switched off 3. Place the appliance on the charger properly and make sure that the charging light goes on. 4. Wipe them clean with a dry cloth. 5. Make sure that the appliance is switched off when you charge it.
The vacuum cleaner does not vacuum properly	1.The dust compartment may not be attached to the appliance properly. 2.The dust compartment may be full. 3.The filter unit in the dust compartment may be clogged.	1. Attach the dust compartment to the appliance properly. 2. Empty the dust compartment. 3. Clean both parts of the filter unit.
Dust escapes from the vacuum cleaner.	1.The dust compartment may be full. 2.The dust compartment may not be attached to the appliance properly. 3.Perhaps the filter unit is not placed in the dust compartment properly.	1. Empty the dust compartment. 2. Attach the dust compartment to the appliance properly. 3. Place the filter unit in the dust compartment properly.
The vacuum cleaner does not work properly when one of the attachments is attached to the small plastic brush.	1.Check if the attachment is blocked. 2.The dust compartment may be full. 3.The filter unit may be clogged.	1. If this is the case, remove the obstruction. 2. Empty the dust compartment. Clean both parts of the filter unit.
The appliance produces a lot of noise	There may be solid particles in the dust compartment.	Empty the dust compartment.

(DE) BEDIENUNGSANLEITUNG
STABSTAUBSAUGER 2in1
ARTIKEL-NR.: 871125247505
MODELL: HS-V01-80

Scannen Sie den QR-Code für erweitertes Handbuch

Bittevor der ersten Verwendung aufmerksam lesen

1. Sicherheitsanweisungen

Dieses Produkt ist ein wiederaufladbarer elektrischer Staubsauger: Er muss unter normalen Bedingungen verwendet werden. Lassen Sie einen Staubsauger niemals unbeaufsichtigt laufen.
Hinweis: Bitte lesen Sie die Anleitung vor der Verwendung aufmerksam. Bewahren Sie die Bedienungsanleitung für die Zukunft auf.
Verwenden Sie das Gerät nicht bei Regen im Freien.
Warnung: Die Sicherheitshinweise sind für die Verwendung von Haushaltsgeräten sehr wichtig, u. a. zur Vermeidung von Feuer, Kurzschlüssen und Verletzungen.

Persönliche Sicherheit

- Prüfen Sie, ob die Spannungsangabe am Gerät mit der örtlichen Netzspannung übereinstimmt, bevor Sie das Gerät anschließen.
- Verwenden Sie den Staubsauger oder das Ladegerät nicht, wenn diese beschädigt sind.
- Das Ladegerät und dessen Adapter können nicht ausgetauscht werden. Wenn das Ladegerät oder dessen Adapter beschädigt sind, muss das Gerät entsorgt werden.
- Der Adapter enthält einen Transformator. Entfernen Sie den Adapter nicht, um ihn durch einen anderen Stecker zu ersetzen, da dies zu einer gefährlichen Situation führt.
- Halten Sie das Gerät nicht mit der Staubkammer nach oben, und kippen Sie das Gerät beim Aufsaugen von Flüssigkeiten nicht zu einer Seite.
- Dieses Gerät darf von Kindern ab 8 Jahren und Personen mit eingeschränkter körperlicher, sensorischer oder geistiger Leistungsfähigkeit oder mangelnder Erfahrung und unzureichendem Wissen nur dann verwendet werden, wenn diese beaufsichtigt werden oder eine Unterweisung in der sicheren Verwendung des Geräts erhalten haben und wenn sie die damit verbundenen Gefahren verstehen.
- Kinder dürfen nicht mit dem Gerät spielen.
- Reinigung und Wartung dürfen nicht von unbeaufsichtigten Kindern durchgeführt werden.
- Halten Sie das Gerät und sein Kabel außerhalb der Reichweite von Kindern.
- Der Stecker muss vor der Reinigung und Wartung des Geräts aus der Steckdose gezogen werden.
- Dieses Gerät enthält Akkus, die nicht austauschbar sind.

Achtung

- Das Ladegerät darf in keiner Weise verändert werden.
- Achten Sie darauf, dass die Eingangsspannung der auf dem Ladegerät angegebenen Spannung entspricht.
- Ladegeräte und Akkus sind miteinander kompatibel. Wenn Ladegeräte mit anderen Spezifikationen verwendet werden, besteht Brandgefahr.
- Prüfen Sie das Stromkabel des Ladegeräts vor der Verwendung auf Beschädigungen. Beschädigte oder verwickelte Kabel erhöhen die Brand- und Kurzschlussgefahr.
- Gehen Sie auf sorgfältige und korrekte Weise mit dem Stromkabel des Ladegeräts um.
- Ziehen Sie Elektrogeräte nicht am Stromkabel.
- Ziehen Sie den Stecker niemals am Kabel aus der Steckdose. Sie müssen das Ladegerät zum Ein- und Ausstecken in der Hand halten.
- Lagern Sie das Ladegerät nicht mit aufgewickelter Leitung.
- Halten Sie die Leitung des Ladegeräts von heißen Oberflächen und scharfen Gegenständen fern.
- Die Leitung des Ladegeräts kann nicht ausgetauscht werden. Wenn die Leitung des Ladegeräts beschädigt ist, wenden Sie sich bitte an den Kundendienst, um ein Ersatzgerät anzufordern.
- Berühren Sie das Ladegerät oder das Gerät nicht mit feuchten Händen.
- Lagern oder laden Sie das Gerät nicht im Freien.
- Achten Sie beim Reinigen oder Warten des Geräts darauf, dass das Ladegerät von der Stromzufuhr getrennt ist.

Services:

- Prüfen Sie das Gerät vor der Verwendung sorgfältig auf Beschädigungen oder Auffälligkeiten.
- Verwenden Sie das Gerät nicht, wenn ein Teil davon beschädigt oder defekt ist.
- Wenden Sie sich an einen professionellen Kundendienst und führen Sie alle Wartungsarbeiten gemäß den geltenden Sicherheitsbestimmungen durch. Eine Wartung durch Laien kann gefährlich sein.
- Verändern Sie dieses Produkt in keiner Weise, um Verletzungen zu vermeiden.
- Verwenden Sie nur vom Hersteller bereitgestellte oder empfohlene Austausch- oder Ersatzteile.

Tipps:

1. Trockenstaubsauger.
2. Dieser Staubsauger ist nicht wasserfest. Nehmen Sie daher kein Wasser oder feuchten Staub damit auf.
3. Dieser Staubsauger kann keinen brennenden oder rauchenden Staub aufnehmen.
4. Verwenden Sie das Gerät gemäß der Bedienungsanleitung.
5. Verwenden Sie das Gerät nicht auf zementierten oder asphaltierten

Straßen oder anderen rauen Oberflächen.
6. Diese Art von Staubsauger ist zur Verwendung im Haushalt bestimmt. Verwenden Sie das Gerät nicht in Fabriken oder gewerblichen Räumen.
7. Verwenden Sie das Gerät nicht zum Aufnehmen von Bauschutt oder Schwermetallstaub.
8. Vor der ersten Verwendung muss das Gerät vollständig aufgeladen werden.

Warnung:
1. Verwenden Sie zur Reinigung der Oberfläche von Elektrogeräten kein Wasser, Lösungs- oder Poliermittel. Verwenden Sie ein trockenes Tuch.
2. Tauchen Sie den Staubsauger nicht in Wasser, und reinigen Sie ihn nicht in der Geschirrspülmaschine.
3. Verwenden Sie das Gerät nicht ohne installiertes Zentralfiltersystem.
4. Wenn Sie bei der Verwendung des Geräts ein schrilles Geräusch hören, ist die Ursache dafür wahrscheinlich eine Reduktion des Saugvermögens. Schalten Sie zu diesem Zeitpunkt das Gerät aus und reinigen Sie alle Lüftungskanäle.
5. Entfernen Sie vor der Reinigung große oder scharfkantige Gegenstände, um Schäden am Staubbehälter und am mittleren Filtersystem zu vermeiden.
6. Zum Aufladen des Akkus ausschließlich das mit diesem Gerät gelieferte abnehmbare Netzteil verwenden.

Achtung:
1. Um Brände oder Explosionen durch elektrische Geräte (Arche oder Funken) zu vermeiden, halten Sie diese beim Betrieb des Staubsaugers von brennbaren, explosiven und anderen Gegenständen oder Flüssigkeiten fern.
2. Wenn der Staubsauger nicht funktioniert, sich nicht auflädt oder die Betriebszeit des Akkus nicht ausreicht, muss der Staubsauger von einem Fachmann ausgetauscht werden.

2. Teile

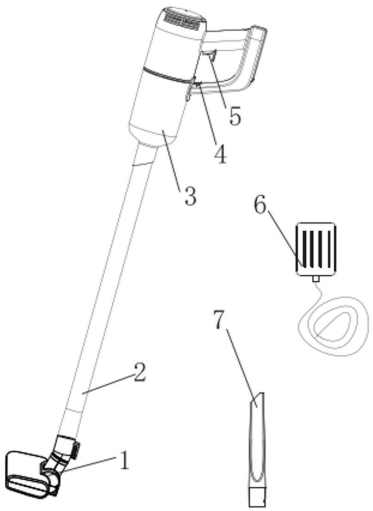

1. Bodenbürste aus Kunststoff
2. Kunststoffrohr
3. Staubbehälter
4. Sperre
5. Ein-/Ausschalttaste
6. Adapter
7. Kleine Kunststoffbürste

3. Verwendung

I. Stab

1. Schließen Sie das zweiteilige Kunststoffrohr an.



2. Führen Sie das Kunststoffrohr gemäß der nachfolgenden Abbildung in das Gerät ein (achten Sie auf den konzentrischen Reduzierer).

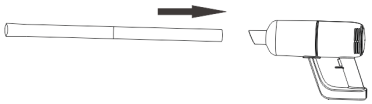

3. Führen Sie die erforderlichen Zubehörteile am Ende des Kunststoffrohrs ein (Kunststoff-Bodenbürste, kleine Kunststoffbürste usw.).

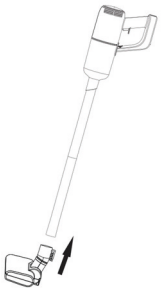

4. Ein-/Ausschalttaste

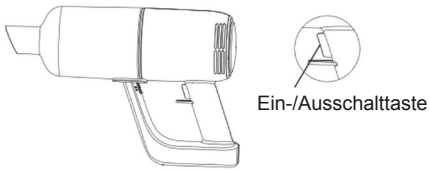

a) Betätigen Sie die Ein-/Aus-Taste einmal, das Gerät wird eingeschaltet und läuft mit geringer Geschwindigkeit, die Anzeigeleuchte leuchtet auf.
b) Drücken Sie die Ein-/Aus-Taste erneut, um zu hoher Geschwindigkeit zu wechseln.
c) Drücken Sie die Ein-/Aus-Taste erneut und das Gerät wird ausgeschaltet.

II. Praktisch

Setzen Sie die kleine Kunststoffbürste gerade in das Gerät ein.

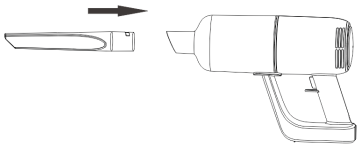

III. Laden

1. Wenn die Anzeigeleuchte rot blinkt, ist der Akkustand niedrig, und der Akku muss aufgeladen werden. Verbinden Sie zum Laden den Adapter mit der Stromzufuhr und dem Gerät. Die rote Leuchte am Gerät zeigt an, dass der Ladevorgang läuft. Die blaue Leuchte zeigt an, dass der Akku vollständig geladen ist.

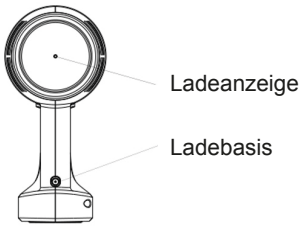

4. Reinigen des Filtersystems

1. Ziehen Sie, wie in Abbildung 1 gezeigt, den Staubbehälter in die „entsperrte“ Position, drehen Sie den Staubbehälter, und nehmen Sie ihn wie in Abbildung 2, 3 und 4 gezeigt heraus.

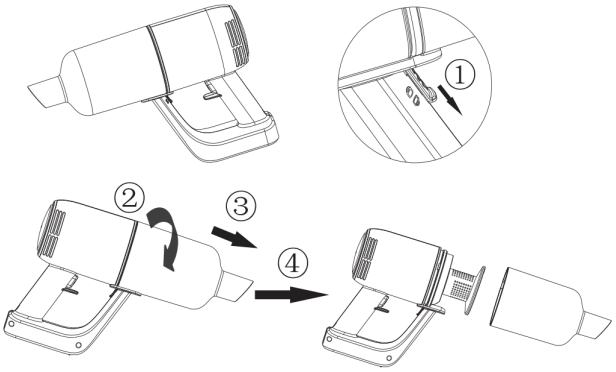

2. Drehen Sie die Abdeckung des Filters in der gezeigten Richtung zu ein, zwei, drei. vier und fünf, und nehmen Sie dann die Filterbaumwolle nach oben heraus.

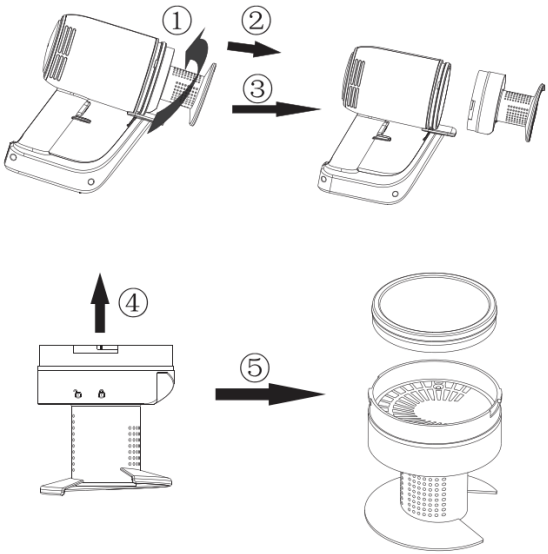

3. Der Staubbehälter, die Filterabdeckung und die Filterbaumwolle können wie in der folgenden Abbildung gezeigt mit Wasser gereinigt werden.

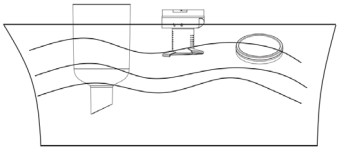

4. Nach der Reinigung müssen der Staubbehälter, die Filterabdeckung und die Filterbaumwolle getrocknet werden.

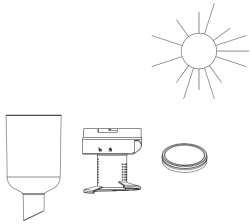

Achtung. Die Filterbaumwolle muss an der Luft getrocknet werden, nicht in einem Ofen, um Deformierungen aufgrund hoher Temperaturen zu vermeiden.
Laden oder starten Sie das Gerät niemals, ohne dass die Filterbaumwolle getrocknet ist.

5. Setzen Sie die Filterbaumwolle wie in Abbildung 1 und 2 gezeigt in die Filterabdeckung ein, und reichten Sie dann das „Entsperren"-Symbol der Filterabdeckung an der dreieckigen Positionierungsmarkierung am Gehäuse aus. Drehen Sie abschließend die Filterabdeckung wie nachfolgend in Abbildung 3, 4 und 5 gezeigt in die „Sperren"-Position.

(Achten Sie auf die Schlitzposition)

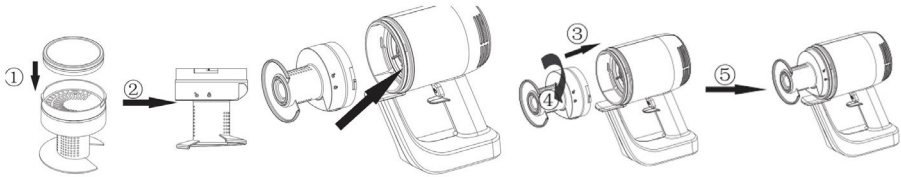

6. Richten Sie das Symbol auf dem Staubbehälter an der „Entsperren“-Markierung am Filter aus, und bringen Sie den Staubbehälter am Gehäuse an, wie in Abbildung 1 gezeigt. Drehen Sie den Staubbehälter nach seiner Installation in die in Abbildung 2 gezeigte Richtung. Nach der Installation liegt das Symbol des Staubbehälters gegenüber dem „Sperren“-Symbol des Filters, wie in Abbildung 3 gezeigt. Drücken Sie dann den Schalter des Staubbehälters nach oben in die „Sperren“-Position, wie in Abbildung 4 gezeigt. (Beachten Sie, dass der Schalter des Staubbehälters vor der Installation des Staubbehälters entsperrt ist.)

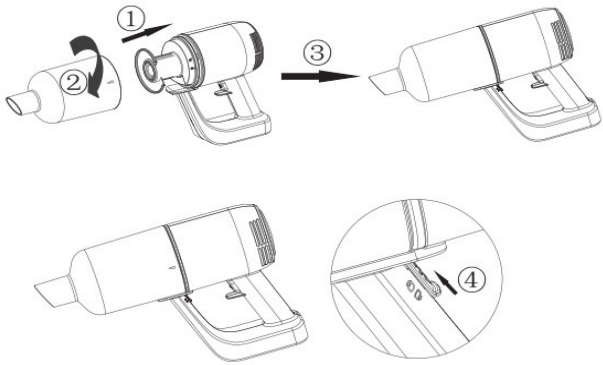

5. Spezifikation

TECHNISCHE DATEN ZUM PRODUKT
Nennwerte Netzteil: 100–240 V, 50/60 Hz, 0,3 A
Typ der Stromquelle: Akkubetrieben
Netzstecker: Adapter
Länge des Stromadapterkabels: 1 m
Maximaler Stromverbrauch: 80 W
Staubkapazität: 0,5 l
Material: ABS-Kunststoff
Mit Staubbeutel oder beutellos: Beutellos
Ladestation: Nein
Für Flüssigkeiten geeignet: Nein
Kabellos: Ja
Anzahl der Betriebseinstellungen: 2
HEPA-Luftfilter: k. A.
Betriebsspannung: 11,1 V 2200 mAh
Bürstentyp: Kunststoffbürste
Maximale Saugkraft: 6000 Pa
Bürstenloser Motor: Nein
Gewicht: 1300 g
Betriebszeit im niedrigsten Betriebsmodus: 25 Min.
Betriebszeit im höchsten Betriebsmodus: 15 Min.
Ladezeit: 5 Std.
Geräuschpegel: ≤ 78 dB

PACKUNGSINHALT
1 x Stabstaubsauger
1 x Fugendüse
1 x Netzadapter

Vakuumstufe	>6 KPa	Geräuschpegel	78 dB
Akku	11,1 V/ 2200 mAh	Ladezeit	Etwa ≈ 5 Stunden
Adaptereingang	100-240 V ~ 50/60 Hz 0,3 A	Adapterausgang	13,5 V ⎓ 0,8 A
Betriebszeit	≈25 Min. (niedrige Geschwindigkeit), ≈ 15 Min. (hohe Geschwindigkeit)	Leistung	80 W
Staubkapazität	0,5 l	Produktgröße	346 x 105 x 225 mm
Nettogewicht	1,3 kg	Bruttogewicht	2,3 kg

6. Mögliche Probleme und Lösungen

Dieses Kapitel fasst die häufigsten Probleme auf, die mit dem Gerät auftreten können. Wenn Sie anhand dieser Informationen, ein Problem nicht beheben können, wenden Sie sich an das Kundendienstzentrum in Ihrem Land.

Problem	Ursache	Lösung
Das Gerät funktioniert nicht	Möglicherweise ist der Akku entladen	Laden Sie die Akkus.
Das Ladelicht leuchtet nicht	1. Möglicherweise ist der Adapter nicht korrekt in die Netzsteckdose gesteckt. 2. Das Produkt ist nicht mit der Netzstromversorgung verbunden 3. Möglicherweise ist das Gerät nicht korrekt mit dem Ladegerät verbunden. 4. Möglicherweise sind die Kontaktpunkte an dem Gerät und/oder dem Ladegerät verschmutzt. 5. Möglicherweise wurde das Gerät während des Ladevorgangs eingeschaltet.	1. Stecken Sie den Adapter korrekt in die Steckdose. 2. Achten Sie darauf, dass der Stecker korrekt in das Gerät eingesteckt ist, und dass das Gerät ausgeschaltet ist. 3. Verbinden Sie das Gerät korrekt mit dem Ladegerät, und achten Sie darauf, dass die Ladeanzeige leuchtet. 4. Wischen Sie beide mit einem trockenen Tuch ab. 5. Achten Sie darauf, dass das Gerät beim Laden ausgeschaltet ist.
Der Staubsauger sorgt nicht ordnungsgemäß	1.Möglicherweise ist der Staubbehälter nicht korrekt mit dem Gerät verbunden. 2.Möglicherweise ist der Staubbehälter voll. 3.Möglicherweise ist die Filtereinheit im Staubbehälter verstopft.	1. Bringen Sie den Staubbehälter korrekt am Gerät an. 2. Leeren Sie den Staubbehälter. 3. Reinigen Sie beide Teile der Filtereinheit.
Aus dem Staubsauger tritt Staub aus.	1.Möglicherweise ist der Staubbehälter voll. 2.Möglicherweise ist der Staubbehälter nicht korrekt mit dem Gerät verbunden. 3.Möglicherweise ist die Filtereinheit nicht korrekt am Staubbehälter angebracht.	1. Leeren Sie den Staubbehälter. 2. Bringen Sie den Staubbehälter korrekt am Gerät an. 3. Bringen Sie die Filtereinheit korrekt am Staubbehälter an.
Der Staubsauger funktioniert nicht korrekt, wenn eines der Zubehörteile angebracht ist	1.Prüfen Sie, ob das Zubehörteil blockiert ist. 2.Möglicherweise ist der Staubbehälter voll. 3.Möglicherweise ist die Filtereinheit verstopft.	1. Wenn dies der Fall ist, entfernen Sie die Verstopfung. 2. Leeren Sie den Staubbehälter. Reinigen Sie beide Teile der Filtereinheit.
Das Gerät ist sehr laut	Möglicherweise befinden sich feste Partikel im Staubbehälter.	Leeren Sie den Staubbehälter.

(FR) MANUEL D'INSTRUCTIONS
ASPIRATEUR-BALAI 2 en 1
N° D'ARTICLE : 871125247505
MODÈLE : HS-V01-80

Numérisez le code QR pour manuel étendu

À lire attentivement avant la première utilisation

1. Consigne de sécurité

Ce produit est un aspirateur électrique rechargeable : il doit être utilisé dans des conditions normales. Ne laissez jamais un aspirateur fonctionner sans surveillance.
Remarque: Veuillez lire attentivement les instructions avant utilisation.
Veuillez conserver ce manuel d'instructions pour consultation ultérieure.
Veuillez ne pas utiliser l'appareil à l'extérieur par temps de pluie.
Avertissement : Le respect des précautions de sécurité est essentiel lors de l'utilisation d'un appareil électroménager, notamment en matière de prévention des incendies, des courts-circuits et des blessures corporelles.

Protection personnelle

- Vérifiez que la tension indiquée sur l'appareil correspond à la tension secteur locale avant de brancher l'appareil.
- N'utilisez pas l'aspirateur ou le chargeur s'ils sont endommagés.
- Le chargeur et son adaptateur ne peuvent pas être remplacés. Si le chargeur ou son adaptateur est endommagé, l'appareil doit être mis au rebut.
- L'adaptateur contient un transformateur. Ne coupez pas l'adaptateur pour le remplacer par une autre fiche, car cela crée une situation dangereuse.
- Ne tenez pas l'appareil avec le bac à poussière orienté vers le haut et n'inclinez pas l'appareil sur un côté lorsque vous aspirez des liquides.
- Cet appareil peut être utilisé par des enfants à partir de 8 ans et des personnes ayant des capacités physiques, sensorielles ou mentales réduites ou un manque d'expérience et de connaissances s'ils ont reçu une supervision ou des instructions concernant l'utilisation de l'appareil en toute sécurité et s'ils comprennent les risques encourus.
- Les enfants ne doivent pas jouer avec l'appareil.
- L'entretien et le nettoyage courants ne doivent pas être réalisés par des enfants non surveillés.
- Maintenez l'appareil et son cordon hors de portée des enfants.
- La fiche doit être retirée de la prise de courant avant de nettoyer ou d'entretenir l'appareil.
- Cet appareil contient des batteries non remplaçables.

Attention

- Veuillez ne pas modifier le chargeur de quelque manière que ce soit.
- Veuillez vous assurer que la tension d'entrée est compatible avec la tension indiquée sur le chargeur.

- Les chargeurs et les batteries sont compatibles. Si des chargeurs présentant d'autres spécifications sont utilisés, cela peut créer un risque d'incendie.
- Veuillez vous assurer que le cordon d'alimentation du chargeur n'est pas endommagé ou usé avant utilisation. Les chargeurs endommagés ou enchevêtrés augmentent le risque d'incendie et de courts-circuits.
- Veuillez manipuler correctement le cordon d'alimentation du chargeur.
- Ne tirez pas les appareils électriques par le câble de charge.
- Ne tirez pas le câble de charge pour débrancher le chargeur. Vous devez tenir le chargeur à la main pour le brancher et le débrancher.
- Ne rangez pas le chargeur en enroulant le cordon du chargeur.
- Le cordon du chargeur doit être tenu à l'écart des surfaces chaudes et des objets pointus.
- Le cordon du chargeur ne doit pas être remplacé par l'utilisateur. Si la ligne du chargeur est endommagée, veuillez contacter le service après-vente pour demander un remplacement.
- Ne touchez pas le chargeur ou l'appareil avec les mains mouillées.
- Ne rangez pas l'appareil à l'extérieur et ne chargez pas l'appareil à l'extérieur.
- Lors du nettoyage et de l'entretien de l'appareil, assurez-vous de retirer le chargeur de la prise.

Services :
- Avant utilisation, veuillez vérifier attentivement que le produit n'est pas endommagé ou anormal.
- Si une partie du produit est endommagée ou défectueuse, veuillez ne pas l'utiliser.
- Veuillez contacter un service après-vente professionnel et effectuer l'entretien conformément aux réglementations de sécurité en vigueur. Un entretien effectué par des non professionnels peut être dangereux.
- Veuillez ne pas modifier ce produit de quelque manière que ce soit pour éviter toute blessure personnelle.
- Veuillez utiliser des pièces de rechange ou des pièces détachées fournies ou recommandées par le fabricant.

Conseils :
1. Aspirateur sec.
2. Cet aspirateur n'est pas étanche, par conséquent veuillez ne pas aspirer de l'eau ou de la poussière humide.
3. Cet aspirateur ne peut pas absorber la poussière brûlante ou fumante.
4. Veuillez l'utiliser conformément aux instructions.
5. Veuillez ne pas l'utiliser sur des revêtements en ciment, des revêtements asphaltés et toute autre surface rugueuse ;
6. Ce type d'aspirateur est destiné à une utilisation domestique. Veuillez ne pas l'utiliser dans des usines ou des lieux commerciaux.
7. Ne l'utilisez pas pour absorber des déchets de construction et des

poussières métalliques lourdes.
8. L'appareil doit être complètement chargé avant la première utilisation.

Avertissement :
1. Veuillez ne pas utiliser d'eau, de solvant ou d'agent de polissage pour nettoyer la surface des appareils électriques, veuillez procéder à un nettoyage avec un chiffon sec.
2. Ne faites pas tremper l'aspirateur dans l'eau et ne le lavez-pas au lave-vaisselle.
3. Ne l'utilisez pas sans le système de filtration central installé.
4. Si vous entendez un son strident en utilisant l'appareil, cela doit être dû à la réduction de la force d'aspiration. À ce moment, éteignez l'appareil et nettoyez tous les conduits de ventilation.
5. Retirez les objets volumineux ou tranchants pour éviter d'endommager le bac à poussière et le système de filtre central avant le nettoyage.
6. Pour recharger la batterie, utiliser uniquement le bloc d'alimentation amovible fourni avec cet appareil.

Danger:
1. Afin d'éviter un incendie ou une explosion provoquée par un équipement électrique (arche ou étincelle), tenez-le à l'écart des objets ou liquides inflammables, explosifs et autres lors de l'utilisation de l'aspirateur.
2. Lorsque l'aspirateur ne fonctionne pas, ne se charge pas ou que la durée de fonctionnement de la batterie n'est pas suffisante pour fonctionner, l'aspirateur doit être remplacé par un professionnel.

2. Pièces

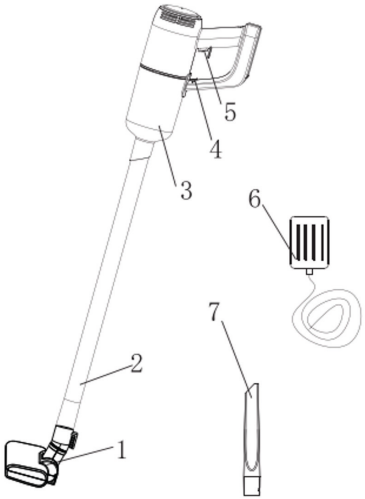

1. Brosse de sol en plastique
2. Tube en plastique
3. Bac à poussière
4. Verrouillage
5. Marche/arrêt
6. Adaptateur
7. Petite brosse en plastique

3. Instructions d'utilisation

I. Tige

1. Raccordez les 2 éléments du tube en plastique.



2. Insérez le tube en plastique dans l'appareil conformément à l'image ci-dessous (faites attention au réducteur concentrique).

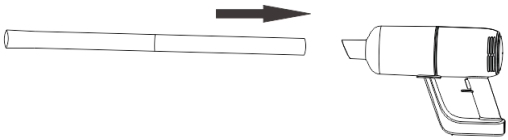

3. Insérez les accessoires requis à l'extrémité du tube en plastique (Brosse de sol en plastique, petite brosse en plastique, etc.).

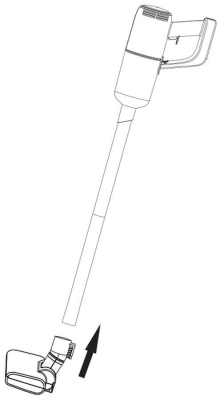

4. Marche/arrêt



a) Appuyez une fois sur le bouton marche/arrêt, l'appareil s'allume et fonctionne à basse vitesse, le voyant s'allume.
b) Appuyez à nouveau sur le bouton marche/arrêt pour passer au fonctionnement à haute vitesse.
c) Appuyez à nouveau sur le bouton marche/arrêt et l'appareil arrête de fonctionner.

II. Poignée

Insérez la petite brosse en plastique directement dans l'appareil.

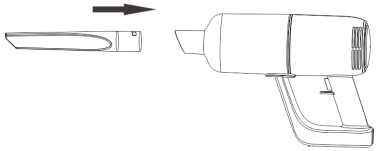

III. Charge

1. Lorsque le voyant clignote en rouge, cela signifie que le niveau de la batterie est bas et qu'elle doit être chargée. Pendant la charge, branchez l'adaptateur à l'alimentation électrique et à l'appareil. Le voyant rouge de l'appareil est allumé, indiquant qu'il est en charge. Lorsque le voyant bleu est allumé, cela signifie que la batterie est pleine.

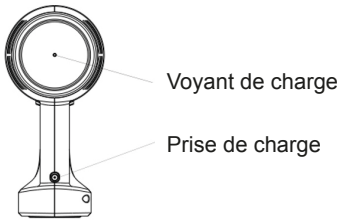

4. Nettoyer le système de filtration

1. Comme indiqué dans la figure 1, placez le commutateur du bac à poussière sur la position « déverrouillage », faites tourner le bac à poussière et retirez-le comme indiqué dans les figures 2, 3 et 4.

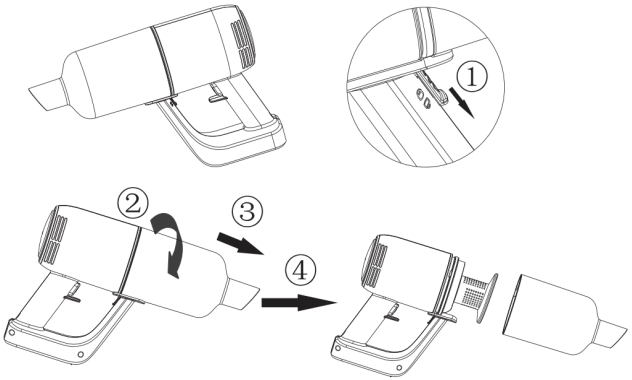

2. Faites tourner le couvercle du filtre dans la direction indiquée dans les étapes 1, 2, 3, 4, 5 et enlevez le coton filtrant en le tirant vers le haut.

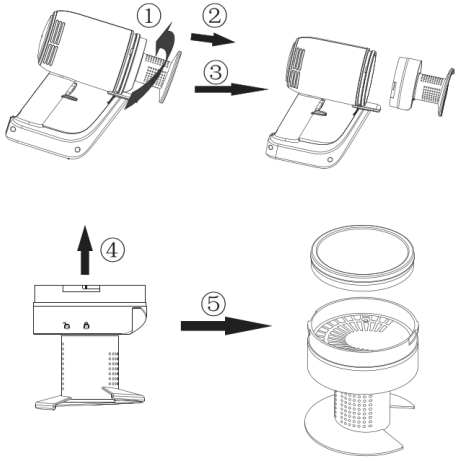

3. Le bac à poussière, le couvercle du filtre et le coton filtrant peuvent être nettoyés avec de l'eau conformément à l'illustration suivante.

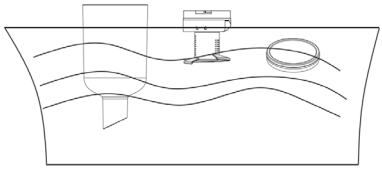

4. Après le nettoyage, assurez-vous de faire sécher le bac à poussière, le couvercle du filtre et le coton filtrant.



Attention. Le coton filtrant doit sécher à l'air et non pas dans un réchaud pour éviter une déformation causée par la température élevée.
Ne chargez jamais et ne démarrez jamais l'appareil sans avoir séché le coton filtrant.

5. Mettez le coton filtrant dans le couvercle du filtre comme indiqué dans les figures 1 et 2, puis alignez le symbole « déverrouillage » du couvercle du filtre avec la nervure de positionnement triangulaire du boîtier principal. Enfin, tournez le couvercle du filtre jusqu'à la position « verrouillage » dans l'ordre des figures 3, 4 et 5 ci-dessous.
   (Faites attention à la position de la fente)

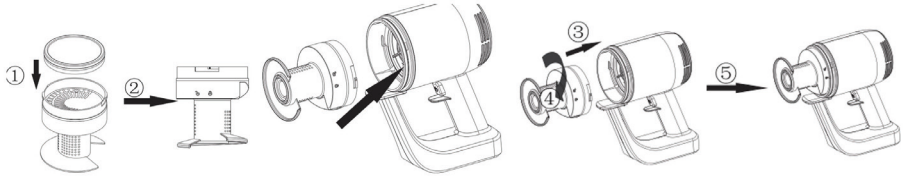

6. Alignez le symbole sur le bac à poussière avec l'indication « déverrouillage » sur le filtre, assemblez le bac à poussière sur le boîtier principal, comme indiqué sur la figure 1. Faites tourner le bac à poussière dans la direction de la figure 2 après l'avoir installé en place. Après l'avoir installé en place, le symbole du bac à poussière est positionné face à l'indication « verrouillage » du filtre, comme indiqué sur la figure 3. Poussez ensuite le commutateur du bac à poussière vers la position « verrouillage », comme indiqué sur la figure 4. (Veuillez noter que le commutateur du bac à poussière est déverrouillé avant que le bac à poussière soit installé.)

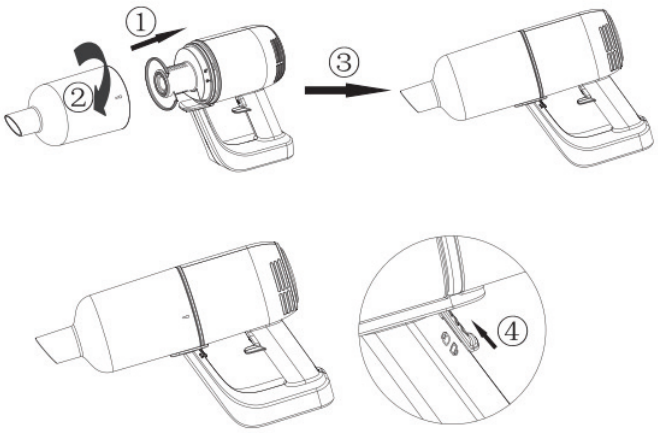

5. Spécifications

CARACTÉRISTIQUES DU PRODUIT
Specificaties voedingsadapter: 100–240 V, 50/60 Hz, 0,3 A
Type de source d'alimentation : Alimentation par batteries
Fiche électrique : Adaptateur
Longueur du câble de l'adaptateur secteur : 1 m
Puissance maximale absorbée : 80 W
Capacité du bac à poussière : 0,5 l
Matériau : plastique ABS
Avec sac à poussière ou sans sac : Sans sac
Station de charge : Non
Convient aux liquides : Non
Sans fil : Oui
Nombre de réglages de puissance : 2
Filtre à air HEPA : S.O.
Tension de fonctionnement : 11,1 V 2200 mAh
Type de brosse : Brosse en plastique
Puissance d'aspiration maximale : 6000 Pa
Moteur sans balais : Non
Poids : 1300 g
Durée de fonctionnement avec le mode de puissance le plus bas : 25 min
Durée de fonctionnement avec le mode de puissance le plus élevé : 15 min
Temps de charge : 5 h
Niveau sonore : ≤ 78 dB

CONTENU DE L'EMBALLAGE
1 aspirateur-balai
1 suceur
1 adaptateur d'alimentation

Degré d'aspiration	>6 kPa	Niveau sonore	78 dB
Batterie	11,1 V/2200 mAh	Temps de charge	Environ 5 heures
Entrée de l'adaptateur	100-240 V~50/60 Hz 0,3 A	Sortie de l'adaptateur	13,5 V ⎓ 0,8 A
Autonomie	≈ 25 min (basse vitesse), ≈ 15 min (haute vitesse)	Puissance	80 W
Capacité du bac à poussière	0,5 l	Dimensions du produit	346*105*225 mm
Poids net	1,3 kg	Poids brut	2,3 kg

6. Problème et solution possible

Ce chapitre résume les problèmes les plus courants que vous pourriez rencontrer avec l'appareil. Si vous ne pouvez pas résoudre le problème avec les informations ci-dessous, contactez le Centre de service à la clientèle de votre pays.

Problème	Cause	Solution
L'appareil ne fonctionne pas	Le niveau de la batterie est peut-être bas	Rechargez les batteries.
Le voyant de charge ne s'allume pas	1. Vous n'avez peut-être pas mis correctement l'adaptateur dans la prise murale. 2. Le produit n'a pas été branché à l'alimentation électrique 3. Vous n'avez peut-être pas placé correctement l'appareil sur le chargeur. 4. Les points de contact sur l'appareil et/ou le chargeur sont peut-être sales. 5. L'appareil a peut-être été allumé alors qu'il était sur le chargeur.	1. Mettez correctement l'adaptateur dans la prise murale. 2. Assurez-vous que la fiche de l'appareil est insérée correctement dans l'appareil et que l'appareil est éteint 3. Placez correctement l'appareil sur le chargeur et assurez-vous que le voyant de charge s'allume. 4. Essuyez-les avec un chiffon sec. 5. Assurez-vous que l'appareil est éteint lorsque vous le chargez.
L'aspirateur n'aspire pas correctement	1. Le bac à poussière n'est peut-être pas fixé correctement sur l'appareil. 2. Le bac à poussière est peut-être plein. 3. L'unité filtrante du bac à poussière est peut-être obstruée.	1. Fixez correctement le bac à poussière sur l'appareil. 2. Videz le bac à poussière. 3. Nettoyez les deux éléments de l'unité filtrante.
De la poussière s'échappe de l'aspirateur.	1. Le bac à poussière est peut-être plein. 2. Le bac à poussière n'est peut-être pas fixé correctement sur l'appareil. 3. L'unité filtrante n'est peut-être pas placée correctement dans le bac à poussière.	1. Videz le bac à poussière. 2. Fixez correctement le bac à poussière sur l'appareil. 3. Placez correctement l'unité filtrante dans le bac à poussière.
L'aspirateur ne fonctionne pas correctement lorsque l'un des accessoires est fixé à la petite brosse en plastique	1. Vérifiez si l'accessoire est bloqué. 2. Le bac à poussière est peut-être plein. 3. L'unité filtrante est peut-être obstruée.	1. Si tel est le cas, retirez l'obstruction. 2. Videz le bac à poussière. Nettoyez les deux éléments de l'unité filtrante.
L'appareil fait beaucoup de bruit	Des particules solides sont peut-être présentes dans le bac à poussière.	Videz le bac à poussière.

Ⓝ **GEBRUIKSAANWIJZING**
STEELSTOFZUIGER 2-in-1
ITEMNR.: 871125247505
MODEL: HS-V01-80

Scan QR-Code voor
uitgebreide handleiding

Lees aandachtig voordat u het apparaat de eerste keer gebruikt

1. Veiligheidsinstructies

Dit product is een oplaadbare elektrische stofzuiger: het moet onder normale omstandigheden worden gebruikt. Laat een stofzuiger nooit onbeheerd draaien.
Opmerking: Lees voor gebruik aandachtig de gebruiksaanwijzing.
Bewaar de gebruiksaanwijzing voor toekomstig gebruik.
Niet buitenshuis bij regenachtig weer gebruiken.
WAARSCHUWING: Veiligheidsmaatregelen zijn van essentieel belang bij het gebruik van alle huishoudelijke apparaten. Zij omvatten, bijvoorbeeld, het voorkomen van brand, kortsluiting en lichamelijk letsel.

Persoonlijke veiligheid

- Controleer of de op het apparaat aangegeven spanning overeenkomt met de plaatselijke netspanning voordat u het apparaat aansluit.
- Gebruik de stofzuiger of de lader niet als deze beschadigd is.
- De lader en de adapter kunnen niet worden vervangen. Als de lader of de adapter beschadigd zijn, moet het apparaat worden verwijderd.
- De adapter bevat een transformator. Knip de adapter niet af om hem door een andere stekker te vervangen, want dat veroorzaakt een gevaarlijke situatie.
- Houd het apparaat niet vast met het stofreservoir naar boven en kantel het apparaat niet naar een kant als het in werking is.
- Dit apparaat mag worden gebruikt door kinderen vanaf 8 jaar en personen met verminderde lichamelijke, sensorische of geestelijke vermogens of met gebrek aan ervaring en kennis, indien zij onder toezicht staan of instructies hebben gekregen over het veilig gebruik van het apparaat en de gevaren ervan begrijpen.
- Kinderen mogen niet met het apparaat spelen.
- Reiniging en gebruikersonderhoud mogen niet door kinderen zonder toezicht worden uitgevoerd.
- Het apparaat buiten het bereik van kinderen houden.
- Haal de stekker uit het stopcontact alvorens het apparaat te reinigen of te onderhouden.
- Dit apparaat bevat batterijen die niet kunnen worden vervangen.

Waarschuwing:

- Verander de lader op geen enkele manier.
- Zorg ervoor dat de ingangsspanning overeenkomt met de spanning die op de lader is aangegeven.

- Laders en batterijen zijn compatibel. Als laders met andere specificaties worden gebruikt, kan brandgevaar ontstaan.
- Controleer voor gebruik of het snoer van de lader beschadigd of verouderd is. Beschadigde laders of in de knoop geraakte snoeren verhogen het risico op brand en kortsluiting.
- Behandel het snoer van de lader op correcte wijze.
- Trek niet via de laadkabel aan elektrische apparaten.
- Trek niet aan de oplaadkabel om de stekker van de lader uit het stopcontact te halen. U moet de lader met de hand vasthouden om de stekker in het stopcontact te steken en eruit te halen.
- Wind de kabel van de lader niet om de lader heen alvorens deze op te bergen.
- De kabel van de lader mag niet in de buurt van hete oppervlakken of scherpe voorwerpen komen.
- De kabel van de lader kan niet worden vervangen. Neem contact op met de after-salesservice voor vervanging als de kabel van de oplader beschadigd is.
- Raak de lader of het apparaat niet met vochtige handen aan.
- Bewaar het apparaat niet buitenshuis en laad het apparaat niet buitenshuis op.
- Bij reiniging en onderhoud van het apparaat moet de lader uit het stopcontact worden verwijderd.

Services:
- Controleer voor gebruik zorgvuldig of het product beschadigd of abnormaal is.
- Gebruik het apparaat niet als een onderdeel ervan beschadigd of defect is.
- Zoek een professionele reparatiedienst wen voer onderhoud volgens de relevante veiligheidsvoorschriften uit. Onderhoud door iemand die niet gekwalificeerd is, kan gevaarlijk zijn.
- Verander, ter voorkoming van lichamelijk letsel, dit product op geen enkele manier.
- Gebruik vervangingsonderdelen of reserveonderdelen die door de fabrikant worden geleverd of aanbevolen.

Tips:
1. Stofzuiger, droge werking.
2. Deze stofzuiger is niet waterdicht, zuig er dus geen water of vochtig stof mee op.
3. Deze stofzuiger mag geen brandend of rokend stof opzuigen.
4. Gebruik de stofzuiger overeenkomstig de instructies.
5. Niet gebruiken op een pad met een betonnen, asfalt of anderszins ruw oppervlak;
6. Dit type stofzuiger is voor huishoudelijk gebruik. Gebruik het niet in fabrieken of zakelijke percelen.
7. Gebruik het niet om bouwafval en stof van zware metalen te op te zuigen.

8. Voorafgaand aan eerste gebruik: volledig laten opladen.

WAARSCHUWING:

1. Gebruik geen water, oplosmiddel of poetsmiddel om het oppervlak van elektrische apparaten schoon te maken, maar uitsluitend een droge doek.
2. Dompel de stofzuiger niet onder in water en was hem niet in de afwasmachine.
3. Niet gebruiken zonder centraal filtersysteem.
4. Als u tijdens het gebruik van het apparaat een scherp geluid hoort, is dit een gevolg van een gereduceerde zuigkracht. Schakel nu het apparaat uit en reinig alle ventilatiekanalen.
5. Verwijder voor het reinigen grote of scherpe voorwerpen om schade aan de stofemmer en het middelste filtersysteem te voorkomen.
6. Gebruik voor het opladen van de batterij uitsluitend de afneembare voedingsadapter die bij dit apparaat is geleverd.

Gevaar:

1. Om brand of explosie veroorzaakt door elektrische apparatuur (ark of vonk) te voorkomen, moet u deze uit de buurt houden van ontvlambare, explosieve en andere voorwerpen of vloeistoffen wanneer u de stofzuiger gebruikt.
2. Wanneer de stofzuiger niet werkt, niet oplaadt of de gebruiksduur van de batterij niet voldoende is om te werken, moet de stofzuiger worden vervangen door een professional.

2. Onderdelen

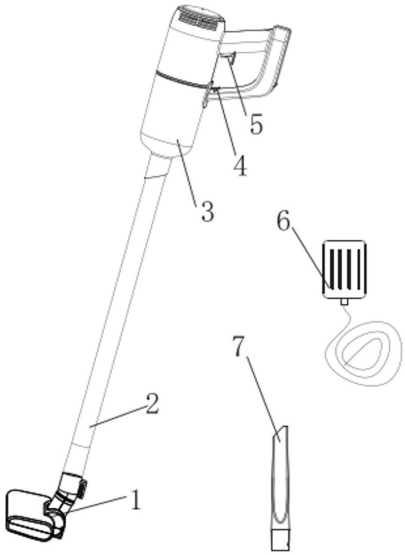

1. Plastic vloerborstel
2. Plastic buis
3. Stofreservoir
4. Slot
5. Aan-/Uitschakelaar
6. Adapter
7. Kleine plastic borstel

3. Gebruik

I. Steel

1. Verbind de 2 plastic buizen.



2. Plaats de plastic buis volgens de onderstaande afbeelding in het apparaat (let daarbij op het concentrische verloopstuk).

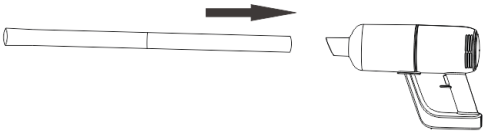

3. Breng de gewenste opzetstukken aan de plastic buis aan (plastic vloerborstel, kleine plastic borstel, enz.).

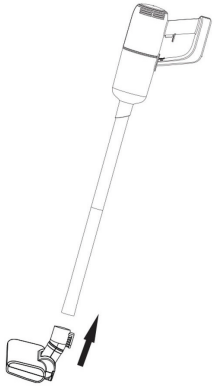

4. Aan-/uitschakelaar



a) Druk een keer op de aan-/uitknop. Het apparaat gaat aan en werkt op lage zuigkracht, de indicator licht op.
b) Druk nogmaals op de aan/uit-knop om over te schakelen op een hogere zuigkracht.
c) Druk nogmaals op de aan/uit-toets en het apparaat gaat uit.

II. Handstofzuiger

Steek de kleine plastic borstel recht op het apparaat.

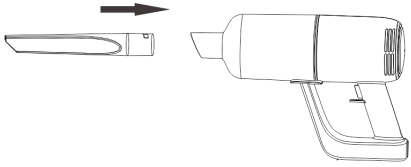

III. Opladen

1. Als het indicatielampje rood knippert, betekent dit dat de batterij bijna leeg is en dat moet worden opgeladen. Sluit de adapter om op te laden aan op de netstroom en op het apparaat. Het rode lampje op het apparaat brandt: het apparaat wordt opgeladen. Als het blauwe lampje brandt, betekent dit dat de batterij volledig is opgeladen.

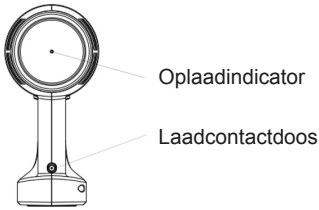

4. Het filtersysteem reinigen

1. Schuif de vergrendelknop van het stofreservoir in de stand ontgrendeld. Draai het stofreservoir en haal het er uit. Zie afbeeldingen 2, 3 en 4.

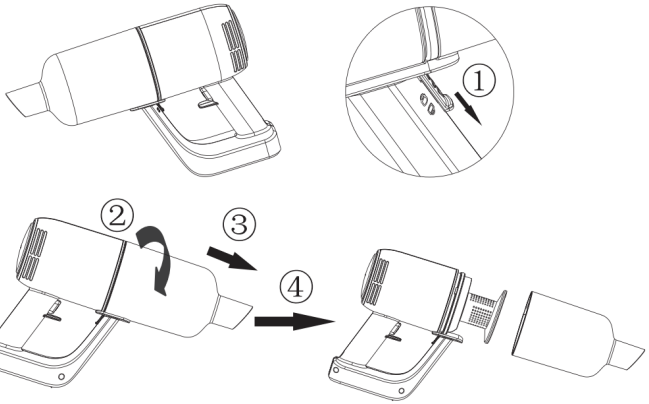

2. Draai het filterdeksel in de richting zoals aangegeven in 1 en volg de stappen onder 2, 3, 4 en 5 en til het katoenen filter eruit.

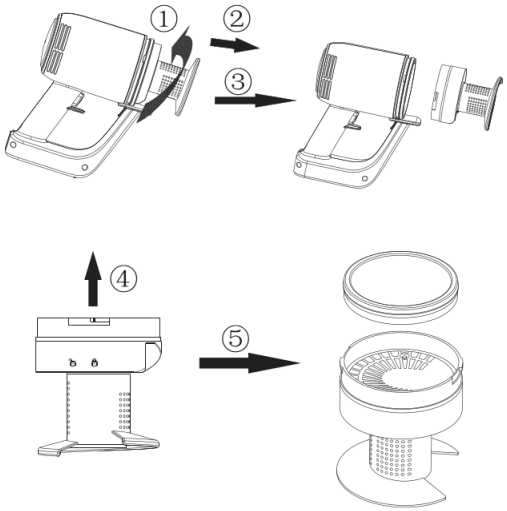

3. Het stofreservoir, het filterdeksel en het katoenen filter kunnen overeenkomstig de afbeelding met water worden gereinigd.

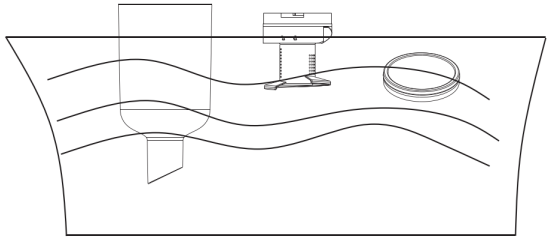

4. Droog na het schoonmaken het stofreservoir, het filterdeksel en het katoenen filter.

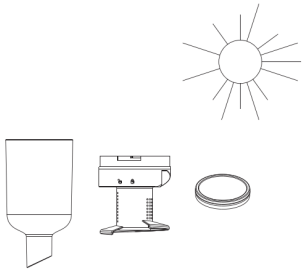

Let op. Het katoenen filter moet aan de lucht worden gedroogd, niet in een oven. Dit om vervorming als gevolg van hoge temperatuur te voorkomen.
Monteer of start het apparaat nooit voordat het katoenen filter droog is.

5. Plaats het katoenen filter overeenkomstig de afbeeldingen 1 en 2 in het filterdeksel. Lijn dan het "unlock"-symbool van het filterdeksel uit met de driehoekige positioneerribbel op de behuizing van het apparaat. Draai ten slotte het filterdeksel overeenkomstig de afbeeldingen 3, 4 en 5 totdat het vergrendelt.
   (Let op de positie van de gleuf)

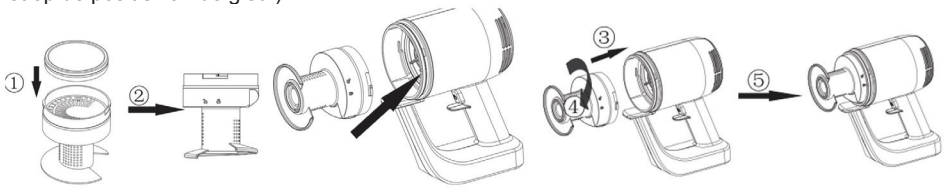

6. Lijn het symbool op het stofreservoir uit met de "unlock" op het filter, monteer het stofreservoir op de behuizing, zoals afgebeeld op figuur 1. Draai het stofreservoir in de richting van figuur 2 nadat dit op zijn plaats is geïnstalleerd. Na plaatsing moet, zoals op afbeelding 3 is aangegeven, het symbool van het stofreservoir op de "vergrendeling" van het filter zijn gericht. Duw vervolgens de vergrendelknop van het stofreservoir omhoog in de "vergrendel"-stand, zoals afgebeeld op figuur 4. (Merk op dat voordat het stofreservoir geïnstalleerd is de vergrendelknop op ´geopend´ staat)

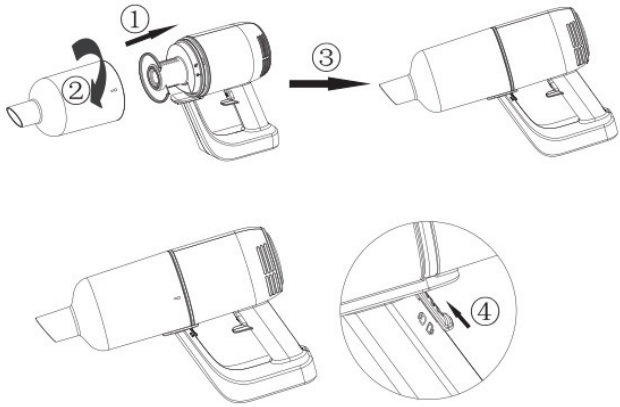

5. Specificaties

Productspecificaties
Specificaties voedingsadapter: 100–240 V, 50/60 Hz, 0,3 A
Type voedingsbron: Accu-aangedreven
Stekker: Adapter
Lengte adapterkabel: 1 m
Maximaal stroomverbruik: 80 W
Stofcapaciteit: 0,5 L
Materiaal: ABS-kunststof
Met of zonder stofzak: Zonder stofzak
Oplaadhouder: Nee
Geschikt voor vloeistoffen: Nee
Snoerloos: Ja
Aantal zuigstanden: 2
HEPA-luchtfilter: n.v.t
Bedrijfsspanning: 11,1 V 2200 mAh
Type borstel: Plastic borstel
Maximaal zuigvermogen: 6000Pa
Borstelloze motor: Nee
Gewicht: 1300 g
Bedrijfstijd laagste vermogensstand: 25 min
Bedrijfstijd in de hoogste vermogensstand: 15 min
Oplaadtijd: 5 uur
Geluid: 78 dB

VERPAKKINGSINHOUD
1x steelstofzuiger
1 x nauw mondstuk
1x adapter

Vacuümklasse	>6 KPa	Geluidsniveau	78 dB
Batterij	11,1V/2200 mAh	Oplaadtijd	Ongeveer ≈ 5 uur
Ingang adapter	100-240 V~50/60 Hz 0,3 A	Adapter uitgangsvermogen	13,5 V ⎓ 0,8 A
Werktijd	≈25 min (lage snelheid), ≈15 min (hoge snelheid)	Aan/Uit	80 W
Stofcapaciteit	0,5 L	Productmaten	346 x 105 x 225 mm
N.Gw.	1,3 Kg	Gw.	2,3 Kg

6. Mogelijk probleem en oplossing

Dit hoofdstuk geeft een overzicht van de meest voorkomende problemen die u met het apparaat kunt tegenkomen. Als u er met de onderstaande informatie niet in slaagt het probleem op te lossen, neem dan contact op met het Consumenten Service Centrum in uw land.		
Probleem	Oorzaak	Oplossing
Het apparaat werkt niet	De batterijen kunnen leeg zijn	Laad de batterijen op.
Het oplaadlampje gaat niet aan	1. Mogelijk hebt u de adapter niet goed in het stopcontact gestoken. 2. Het product is niet aangesloten op de stroomvoorziening 3. Mogelijk hebt u het apparaat niet goed op de lader geplaatst. 4. De contactpunten op het apparaat en/of op de lader kunnen vuil zijn. 5. Het apparaat kan zijn ingeschakeld terwijl het op de lader stond.	1. Steek de adapter op de juiste manier in het stopcontact. 2. Controleer of de stekker van het apparaat goed in het stopcontact zit en of het apparaat is uitgeschakeld 3. Plaats het apparaat op de juiste manier op de lader en controleer of het laadlampje gaat branden. 4. Veeg ze schoon met een droge doek. 5. Zorg ervoor dat het apparaat is uitgeschakeld wanneer u het oplaadt.
De stofzuiger zuigt niet goed	1.Het stofreservoir is mogelijk niet correct aan het apparaat bevestigd. 2.Het stofreservoir is mogelijk vol. 3.De filterunit in het stofreservoir is mogelijk verstopt.	1. Bevestig het stofreservoir op de juiste wijze aan het apparaat. 2. Maak het stofreservoir leeg. 3. Reinig beide delen van de filtereenheid.
Er ontsnapt stof uit de stofzuiger.	1.Het stofreservoir is mogelijk vol. 2.Het stofreservoir is mogelijk niet correct aan het apparaat bevestigd. 3.Mogelijk is de filtereenheid niet naar behoren op het stofreservoir bevestigd.	1. Maak het stofreservoir leeg. 2. Bevestig het stofreservoir op de juiste wijze aan het apparaat. 3. Plaats de filtereenheid op de juiste wijze in het stofreservoir.
De stofzuiger werkt niet goed als een van de hulpstukken, het plastic borsteltje, geblokkeerd is.	1.Controleer of het opzetstuk geblokkeerd is. 2.Het stofreservoir is mogelijk vol. 3.De filtereenheid is mogelijk verstopt.	1. Als dit het geval is, verwijdert u dat wat het verstopt. 2. Maak het stofreservoir leeg. Reinig beide delen van de filtereenheid.
Het apparaat produceert veel lawaai	Er kunnen vaste deeltjes in het stofreservoir aanwezig zijn.	Maak het stofreservoir leeg.

Ⓘ MANUALE DI ISTRUZIONI
SCOPA ELETTRICA 2 in 1
ARTICOLO N.: 871125247505
MODELLO: HS-V01-80

Eseguire la scansione del codice QR per accedere al manuale più dettagliato

Leggere attentamente prima del primo utilizzo

1. Istruzioni di sicurezza

Questo prodotto è un aspirapolvere elettrico ricaricabile: deve essere utilizzato in condizioni normali. Non lasciare mai incustodito l'aspirapolvere mentre è in funzione.
Nota: Leggere attentamente queste istruzioni prima dell'uso.
Conservare questo manuale di istruzioni per riferimento futuro.
Non utilizzare all'aperto sotto la pioggia.
Avvertenza: Con qualsiasi elettrodomestico, è essenziale attenersi alle precauzioni in materia di sicurezza per evitare il verificarsi di, a titolo esemplificativo, corti circuiti e infortuni.

Sicurezza personale

- Verificare che la tensione indicata sull'apparecchio corrisponda a quella della rete locale prima di collegare l'apparecchio.
- Non utilizzare l'aspirapolvere o il caricatore se sono danneggiati.
- Il caricatore e il suo adattatore non possono essere sostituiti. Se il caricatore o il suo adattatore sono danneggiati, l'apparecchio deve essere dismesso.
- L'adattatore contiene un trasformatore. Non tagliare l'adattatore per sostituirlo con un'altra spina in quanto ciò provocherebbe una situazione di pericolo.
- Non tenere l'apparecchio con il contenitore della polvere rivolto verso l'alto e non inclinare l'apparecchio da un lato quando si aspirano liquidi.
- Questo apparecchio può essere utilizzato da bambini di età superiore a 8 anni e da persone con capacità fisiche, sensoriali o mentali ridotte o che non dispongono dell'esperienza o della conoscenza necessaria purché siano supervisionati o abbiano ricevuto le istruzioni per un uso sicuro dell'apparecchio e comprendano i rischi associati.
- I bambini non devono giocare con l'apparecchio.
- La pulizia e la manutenzione non devono essere eseguite da bambini senza supervisione.
- Tenere l'apparecchio e il suo cavo fuori dalla portata dei bambini.
- La spina di alimentazione deve essere rimossa dalla presa prima di pulire l'apparecchio o di eseguire le operazioni di manutenzione.
- Questo apparecchio contiene batterie non sostituibili.

Attenzione

- Non cambiare il caricatore per alcun motivo.
- Assicurarsi che la tensione di ingresso corrisponda alla tensione riportata

sul caricatore.
- Caricatori e batterie sono compatibili. Se vengono utilizzati caricatori con altre specifiche tecniche, può verificarsi il rischio di incendio.
- Verificare se il cavo di alimentazione del caricatore è danneggiato o usurato prima dell'uso. Cavi danneggiati o aggrovigliati aumentano il rischio di incendio e corti circuiti.
- Utilizzare il cavo di alimentazione del caricatore nel modo corretto.
- Non tirare gli elettrodomestici per il cavo di ricarica.
- Non scollegare il caricatore tirando il cavo di ricarica. Per collegare e scollegare il caricatore è necessario afferrarlo con una mano.
- Non riporre il caricatore con il cavo avvolto.
- Il cavo di ricarica deve essere tenuto lontano da superfici calde o oggetti appuntiti..
- Non sostituire il cavo di ricarica da soli. Se il cavo di ricarica è danneggiato, rivolgersi all'assistenza post-vendita per richiederne la sostituzione.
- Non toccare il caricatore o il dispositivo con le mani umide.
- Non riporre né ricaricare l'apparecchio all'aperto.
- Assicurarsi di rimuovere il caricatore dalla presa prima di pulire l'apparecchio o di eseguire le operazioni di manutenzione.

Servizi:
- Prima dell'uso, verificare attentamente se il prodotto è danneggiato o se non funziona come previsto.
- Non utilizzare il prodotto se una parte è danneggiata o difettosa.
- Contattare un centro di assistenza post-vendita autorizzato che possa eseguire la manutenzione secondo le norme di sicurezza pertinenti. La manutenzione da parte di personale non qualificato può creare situazioni di pericolo.
- Non alterare questo prodotto in alcun modo per evitare lesioni personali.
- Utilizzare parti di ricambio o sostitutive fornite o consigliate dal produttore.

Suggerimenti:
1. Aspirapolvere per superfici asciutte.
2. Questo aspirapolvere non è impermeabile, quindi non può essere utilizzato per aspirare acqua o polvere umida.
3. Questo aspirapolvere non è in grado di assorbire ceneri incandescenti o fumanti.
4. Utilizzare in base alle istruzioni.
5. Non utilizzare su strade cementate o asfaltate e altre superfici ruvide;
6. Questo tipo di aspirapolvere è adatto esclusivamente all'uso domestico. Non utilizzarlo in fabbriche o luoghi commerciali.
7. Non usarlo per assorbire rifiuti edili e polvere di metalli pesanti.
8. The first use, must be fully charged before use.

Avvertenza:

1. Non utilizzare acqua, solventi o agenti lucidanti per pulire la superficie degli apparecchi elettrici, ma utilizzare un panno asciutto.
2. Non immergere l'aspirapolvere in acqua né lavarlo in lavastoviglie.
3. Non utilizzarlo senza l'unità filtro centrale installata.
4. Un suono acuto durante l'utilizzo dell'apparecchio indica una riduzione della potenza di aspirazione. A questo punto spegnere l'apparecchio e pulire tutti i condotti di ventilazione.
5. Rimuovere gli oggetti grandi o appuntiti per evitare danni al secchio della polvere e al sistema di filtraggio centrale prima di pulirli.
6. Per ricaricare la batteria, utilizzare esclusivamente l'alimentatore rimovibile fornito con questo apparecchio.

Pericolo:

1. Per evitare incendi o esplosioni causati da apparecchiature elettriche (arca o scintille), tenerlo lontano da oggetti o liquidi infiammabili, esplosivi e altri durante il funzionamento dell'aspirapolvere.
2. Quando l'aspirapolvere non funziona, non si carica o il tempo di funzionamento della batteria non è sufficiente per funzionare, l'aspirapolvere deve essere sostituito da un professionista.

2. Parti

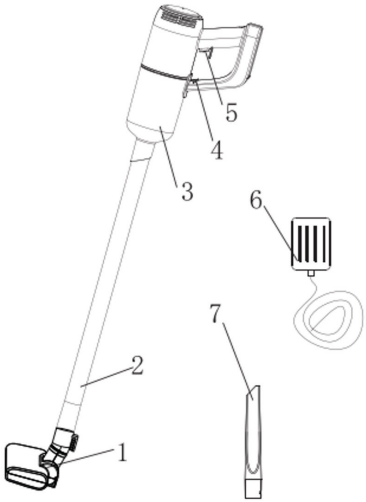

1. Spazzola in plastica per pavimenti
2. Tubo in plastica
3. Contenitore della polvere
4. Blocco
5. Alimentazione on/off
6. Adattatore
7. Spazzolina in plastica per pavimenti

3. Modalità di utilizzo

I. Con il tubo

1. Collegare il tubo di plastica in 2 pezzi.



2. Inserire il tubo di plastica nell'aspirapolvere come mostrato nell'immagine riportata sotto (prestare attenzione al riduttore concentrico).

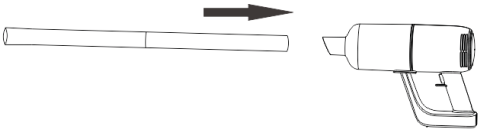

3. Inserire gli accessori necessari in corrispondenza dell'estremità del tubo di plastica (spazzola per pavimenti e mini spazzola in plastica, ecc.).

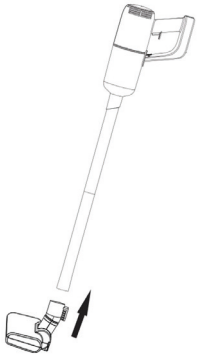

4. Alimentazione On/Off

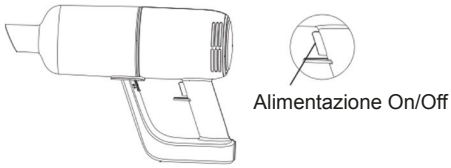

a) Premere il pulsante on/off una volta; l'aspirapolvere si accende e funziona a bassa velocità, la spia si accende.
b) Premere di nuovo il pulsante on/off per far funzionare l'apparecchio ad alta velocità.
c) Premendo di nuovo il pulsante on/off, l'apparecchio smette di funzionare (ciclo corrente).

II. In modalità portatile

Inserire direttamente la spazzolina di plastica nell'aspirapolvere.

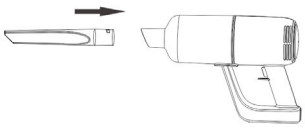

III. Ricarica

1. Quando la spia rossa lampeggia significa che la batteria è scarica e deve essere ricaricata. Per effettuare la ricarica, collegare l'adattatore all'alimentazione e all'aspirapolvere. Durante la ricarica, la spia rossa sull'apparecchio è accesa. A ricarica completata, si accende la spia blu.

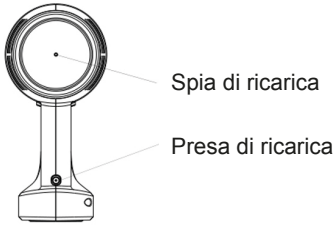

4. Pulizia dell'unità filtro

1. Come mostrato nella figura 1, tirare la levetta del contenitore della polvere nella posizione di "sblocco", ruotare il contenitore della polvere ed estrarlo come mostrato nelle figure 2, 3 e 4.

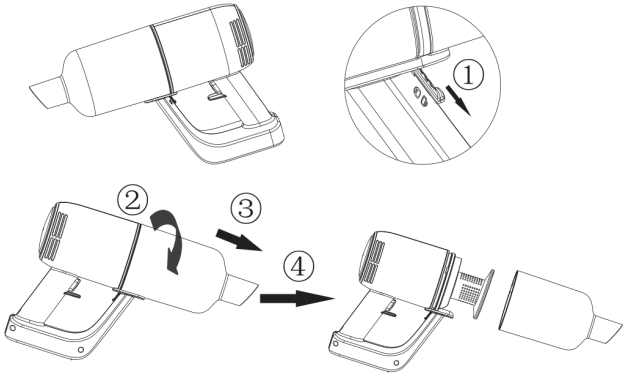

2. Ruotare il coprifiltro nella direzione mostrata nelle figure uno, due, tre, quattro e cinque ed estrarre il filtro in cotone con un movimento verso l'alto.

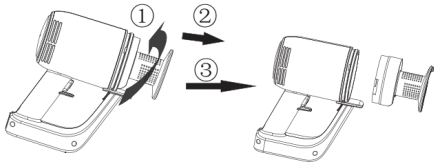

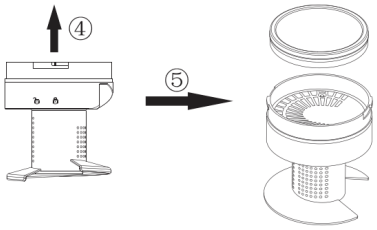

3. Il contenitore della polvere, il filtro in cotone e il coprifiltro possono essere lavati con acqua come mostrato nell'immagine seguente.

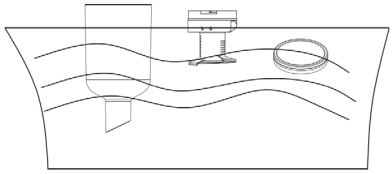

4. Dopo la pulizia, assicurarsi di asciugare il contenitore della polvere, il filtro in cotone e il coprifiltro.

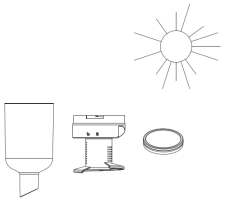

Attenzione. il filtro in cotone deve essere asciugato all'aria e non in un forno, per evitare deformazioni a causa dell'alta temperatura.
Non caricare o avviare l'aspirapolvere senza aver asciugato il filtro in cotone.

5. Mettere il filtro in cotone nel coprifiltro come mostrato nelle figure 1 e 2, quindi allineare il simbolo di “sblocco” del coprifiltro con la tacchetta di posizionamento triangolare sul corpo principale. Infine, ruotare il coprifiltro fino alla posizione di "blocco" in sequenza secondo le figure 3, 4 e 5 di seguito. (Prestare attenzione alla posizione dello slot)

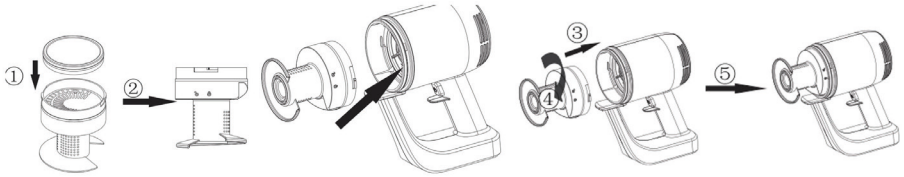

6. Allineare il simbolo sul contenitore della polvere alla posizione di "sblocco" sul filtro, montare il contenitore della polvere sul corpo principale, come mostrato nella figura 1. Ruotare il contenitore della polvere nella direzione mostrata nella figura 2 dopo averlo installato. Dopo l'installazione, il simbolo del contenitore della polvere è rivolto verso la posizione di "blocco" del filtro, come mostrato nella figura 3. Quindi spingere la levetta del contenitore della polvere verso l'alto fino alla posizione di "blocco", come mostrato nella figura 4. (Si noti che, prima dell'installazione del contenitore della polvere, la levetta è sbloccata.)

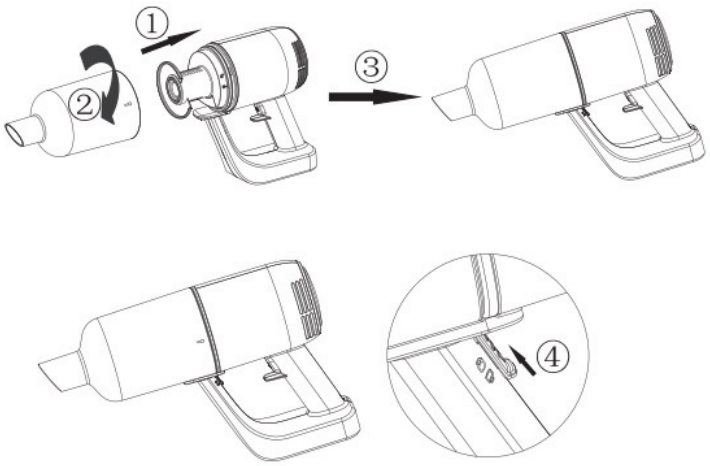

5. Scheda tecnica

SPECIFICHE DEL PRODOTTO
Specifiche dell'alimentatore: 100–240 V, 50/60 Hz, 0,3 A
Tipo di alimentazione: a batteria
Spina elettrica: Adattatore
Lunghezza del cavo adattatore di alimentazione: 1 m
Consumo energetico massimo: 80 W
Capienza del contenitore della polvere: 0,5 l
Materiale: plastica ABS
Con o senza sacchetto della polvere: senza sacchetto
Base di ricarica: no
Idoneo per liquidi: no
Senza filo: sì
Livelli di potenza: 2
Filtro dell'aria HEPA: N/A
Tensione operativa: 11,1 V 2200 mAh
Tipo di spazzola: plastica
Potenza di aspirazione massima: 6000 Pa
Motore brushless: no
Peso: 1300 g
Tempo di funzionamento alla potenza più bassa: 25 min
Tempo di funzionamento alla potenza più alta 15 min
Tempo di ricarica: 5 ore
Rumorosità: ≤78 dB

CONTENUTO DELLA CONFEZIONE
1 scopa elettrica
1 bocchetta per fessure
1 adattatore di alimentazione

Potenza di aspirazione	>6 KPa	Rumorosità	78 dB
Batteria	11,1 V/2200 mAh	Tempo di ricarica	Circa 5 ore
Ingresso adattatore	100-240 V~50/60 Hz 0,3 A	Uscita adattatore	13,5 V ⎓ 0,8 A
Tempo di funzionamento	Circa 25 min (bassa velocità), circa 15 min (alta velocità)	Alimentazione	80 W
Capienza del contenitore della polvere	0,5 l	Dimensioni del prodotto	346 x 105 x 225 mm
Peso netto	1,3 kg	Peso lordo	2,3 kg

6. Possibili problemi e soluzioni

Questo capitolo riassume i problemi più comuni che potrebbero verificarsi con l'apparecchio. Se non si è in grado di risolvere il problema attenendosi alle seguenti informazioni, contattare il centro di assistenza consumatori del proprio paese.

Problema	Causa	Soluzione
L'apparecchio non funziona	Le batterie potrebbero essere scariche	Ricaricare le batterie.
La spia di ricarica non si accende	1. È possibile che l'adattatore non sia stato inserito correttamente nella presa a muro. 2. Il prodotto non è stato collegato all'alimentazione 3. È possibile che l'apparecchio non sia stato posizionato correttamente sul caricatore. 4. I punti di contatto sull'apparecchio e/o sul caricatore potrebbero essere sporchi. 5. È possibile che l'apparecchio sia stato acceso mentre era posizionato sul caricatore.	1. Inserire bene l'adattatore nella presa a muro. 2. Assicurarsi che la spina dell'apparecchio sia inserita correttamente nell'apparecchio e che questo sia spento 3. Posizionare correttamente l'apparecchio sul caricatore e assicurarsi che la spia di ricarica si accenda. 4. Pulirli con un panno asciutto pulito. 5. Accertarsi che l'apparecchio sia spento durante la ricarica.
L'aspirapolvere non aspira bene	1.Il contenitore della polvere potrebbe non essere fissato correttamente all'apparecchio. 2.Il contenitore della polvere potrebbe essere pieno. 3.L'unità filtro nel contenitore della polvere potrebbe essere otturata.	1. Collegare correttamente il contenitore della polvere all'apparecchio. 2. Svuotare il contenitore della polvere. 3. Pulire entrambe le parti dell'unità filtro.
Dall'aspirapolvere esce della polvere.	1.Il contenitore della polvere potrebbe essere pieno. 2.Il contenitore della polvere potrebbe non essere fissato correttamente all'apparecchio. 3.L'unità filtro potrebbe non essere posizionata correttamente nel contenitore della polvere.	1. Svuotare il contenitore della polvere. 2. Collegare correttamente il contenitore della polvere all'apparecchio. 3. Posizionare correttamente l'unità filtro nel contenitore della polvere.
L'aspirapolvere non funziona correttamente quando uno degli accessori è attaccato alla mini spazzola in plastica	1.Controllare se l'accessorio è bloccato. 2.Il contenitore della polvere potrebbe essere pieno. 3.L'unità filtro potrebbe essere otturata.	1. In questo caso, rimuovere l'ostruzione. 2. Svuotare il contenitore della polvere. Pulire entrambe le parti dell'unità filtro.
L'apparecchio fa molto rumore	Nel contenitore della polvere potrebbero essere presenti particelle solide.	Svuotare il contenitore della polvere.

(ES) MANUAL DE INSTRUCCIONES
ASPIRADORA ESCOBA 2 en 1
ARTÍCULO N.°: 871125247505
MODELO: HS-V01-80

Escanee el código QR para obtener el manual ampliado

Lea atentamente las instrucciones antes de utilizar el producto por primera vez

1. Instrucción de seguridad

Este producto es una aspiradora eléctrica recargable: se debe usar en condiciones normales. Nunca deje una aspiradora en funcionamiento sin vigilancia.
Nota: Lea las instrucciones detenidamente antes usar el producto.
Conserve este manual de instrucciones para su consulta futura.
No usar al aire libre con tiempo lluvioso.
Advertencia: Las precauciones de seguridad son esenciales a la hora de utilizar cualquier electrodoméstico, incluida la prevención de incendios, cortocircuitos y lesiones personales.

Seguridad personal

- Compruebe que la tensión que se indica en el aparato coincida con la tensión de la red local antes de conectar el aparato.
- No utilice la aspiradora o el cargador si están dañados.
- El cargador y su adaptador no se pueden reemplazar. Si el cargador o su adaptador están dañados, el aparato se debe desechar.
- El adaptador contiene un transformador. No corte el adaptador para reemplazarlo por otro enchufe, ya que esto provoca una situación peligrosa.
- No sostenga el aparato con el compartimento de polvo hacia arriba y no incline el aparato hacia un lado cuando aspire líquidos.
- Este aparato lo pueden utilizar niños mayores de ocho años y personas con capacidades físicas, sensoriales o mentales reducidas, o con falta de experiencia y conocimiento, si se les supervisa o si se les proporcionan las instrucciones sobre el uso del aparato de forma segura y comprenden los peligros asociados.
- No permita que los niños jueguen con el aparato.
- Los niños sin supervisión no deben llevar a cabo la limpieza y el mantenimiento del usuario.
- Mantenga el aparato y el cable fuera del alcance de los niños.
- Antes de limpiar el aparato o de realizar operaciones de mantenimiento, hay que quitar el enchufe de la toma de corriente.
- Este aparato contiene baterías que no se pueden sustituir.

Precaución

- No cambie el cargador de ninguna manera.
- Asegúrese de que la tensión de entrada coincida con la indicada en el cargador.
- Los cargadores y las baterías son compatibles. Si se utilizan cargadores con unas especificaciones distintas, puede haber riesgo de incendio.
- Compruebe si el cable de alimentación del cargador está dañado o deteriorado antes de utilizarlo. Los cargadores dañados o enredados aumentan el riesgo de incendio y de cortocircuito.
- Trate el cable de alimentación del cargador correctamente.
- No tire de los aparatos eléctricos a través del cable de carga.
- No tire del cable de carga para desenchufar el cargador. Hay que sujetar el cargador con la mano para enchufarlo y desenchufarlo.
- No guarde el cargador enrollando el cable de carga.
- El cable del cargador debe estar alejado de superficies calientes u objetos afilados.
- No puede sustituir el cable del cargador. Si el cable del cargador está dañado, póngase en contacto con el servicio posventa para su sustitución.
- No toque el cargador o la máquina con las manos húmedas.
- No almacene la máquina en el exterior ni la cargue en el exterior.
- Cuando limpie y realice el mantenimiento de la máquina, asegúrese de desconectar el cargador del enchufe.

Servicios:

- Antes de utilizarlo, compruebe atentamente si el producto está dañado o presenta alguna anomalía.
- Si una parte del producto está dañada o defectuosa, no lo utilice.
- Busque un servicio posventa profesional y realice el mantenimiento de acuerdo con las normas de seguridad pertinentes. Puede ser peligroso que personas no profesionales realicen tareas de mantenimiento en el aparato.
- No modifique este producto de ninguna manera para evitar daños personales.
- Utilice las piezas de repuesto suministradas o recomendadas por el fabricante.

Consejos:

1. Aspiradora en seco.
2. Esta aspiradora no es resistente al agua, por lo que no debe aspirar agua ni polvo húmedo.
3. Esta aspiradora no puede absorber el polvo que se esté quemando o que humee.
4. Utilícela siguiendo las instrucciones.
5. No utilice el aparato en pistas de cemento, de asfalto y otras superficies rugosas.
6. Este tipo de aspiradora está destinada a uso doméstico. No la utilice en

fábricas o lugares comerciales.
7. No la utilice para aspirar residuos de construcción ni polvo de metales pesados.
8. Antes del primer uso debe estar completamente cargada.

Advertencia:
1. No utilice agua, disolvente o abrillantador para limpiar la superficie de los aparatos eléctricos, límpielos con un paño seco.
2. No sumerja la aspiradora en agua ni la lave en el lavavajillas.
3. No la utilice sin el sistema de filtrado central instalado.
4. Si escucha un sonido agudo al utilizar la máquina, debe ser debido a la reducción de la fuerza de aspiración. En este momento apague el aparato y limpie todos los conductos de ventilación.
5. Retire los elementos grandes o afilados para evitar daños en el depósito de polvo y el sistema de filtro central antes de limpiarlo.
6. Para recargar la batería, utilice únicamente la fuente de alimentación desmontable suministrada con este aparato.

Peligro:
1. Para evitar incendios o explosiones causadas por equipos eléctricos (arca o chispas), manténgalo alejado de objetos o líquidos inflamables, explosivos y de otro tipo cuando utilice la aspiradora.
2. Cuando la aspiradora no funciona, no se carga o el tiempo de funcionamiento de la batería no es suficiente para funcionar, la aspiradora debe ser reemplazada por un profesional.

2. Piezas

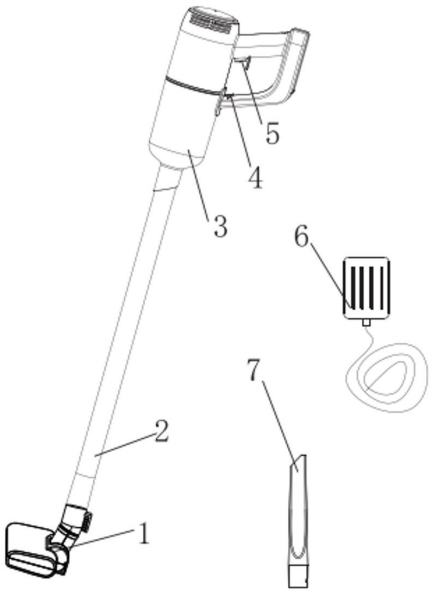

1. Cepillo de plástico para suelo
2. Tubo de plástico
3. Depósito de polvo
4. Cierre
5. Encendido / apagado
6. Adaptador
7. Cepillo de plástico pequeño

3. Cómo usar la aspiradora

I. Escoba

1. Conecte los dos tubos de plástico.



2. Inserte el tubo de plástico en la máquina según la imagen siguiente (preste atención al reductor concéntrico).

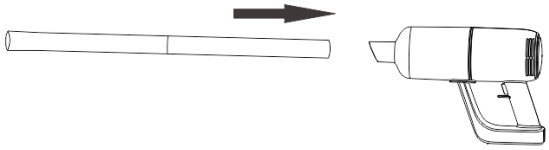

3. Inserte los accesorios necesarios en el extremo del tubo de plástico (cepillo de plástico para el suelo, cepillo de plástico pequeño, etc.).

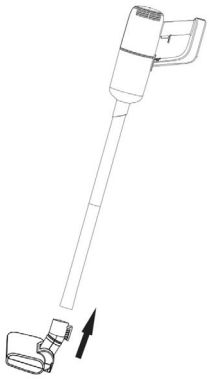

4. Encendido / apagado

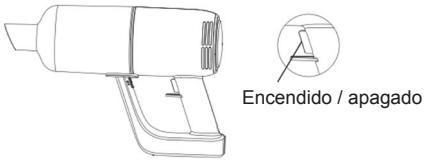

a) Pulse el botón de encendido/apagado una vez, la máquina se encenderá y funcionará a baja velocidad, el indicador se enciende.
b) Pulse de nuevo el botón de encendido/apagado para pasar a funcionamiento de alta velocidad.
c) Pulse de nuevo el botón de encendido/apagado y la máquina dejará de funcionar (este ciclo).

II. Manual

Introduzca el pequeño cepillo de plástico en la máquina de forma recta.

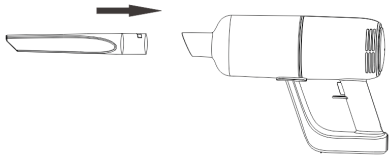

III. Carga

1. Cuando la luz indicadora parpadea en rojo, indica que el nivel de la batería es bajo y hay que cargarla. Al cargar, conecte el adaptador a la fuente de alimentación y a la máquina. La luz roja de la máquina se enciende, indicando que se está cargando. Cuando la luz azul está encendida, significa que la batería está llena.

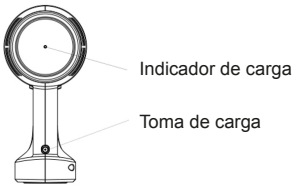

4. Limpieza del filtro

1. Como se muestra en la figura 1, coloque el dispositivo de conexión del depósito de polvo a la posición de "desbloqueo", gire el depósito de polvo a su vez y sáquelo como se muestra en la figura 2, 3 y 4.

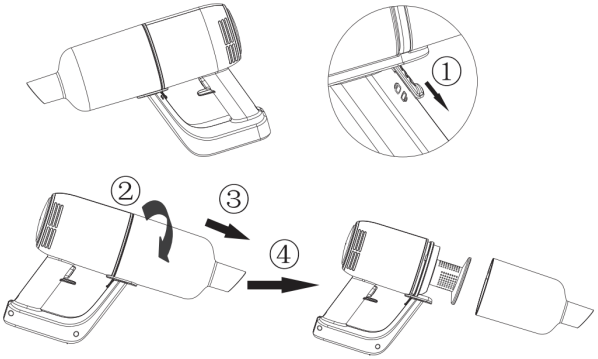

2. Gire la tapa del filtro en la dirección indicada en la figura 1, 2, 3, 4 y 5 y saque el algodón del filtro hacia arriba.

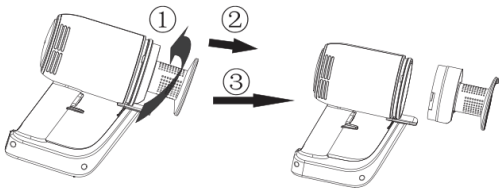

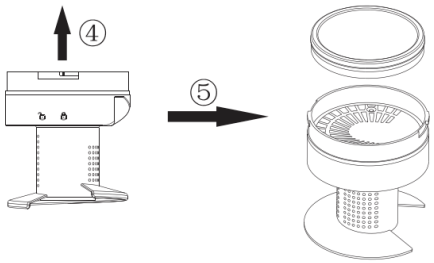

3. El depósito de polvo, la tapa del filtro y el algodón del filtro se pueden limpiar con agua como se muestra en la imagen siguiente.

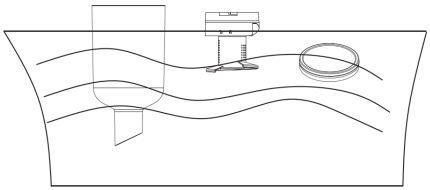

4. Después de la limpieza, asegúrese de secar el depósito de polvo, la tapa del filtro y el algodón del filtro.

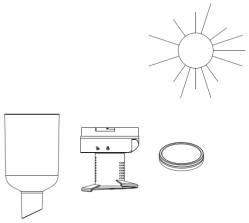

Atención: El algodón del filtro se debe dejar secar al aire. No se debe secar con una estufa para evitar su deformación por altas temperaturas.
No cargue o ponga en marcha la máquina sin secar el algodón del filtro.

5. Coloque el algodón del filtro en la tapa del filtro como se muestra en la figura 1 y 2, luego alinee el símbolo de "desbloqueo" de la tapa del filtro con la ranura de posicionamiento triangular en el cuerpo principal. Por último, gire la tapa del filtro hasta que "encaje" en secuencia según la figura 3, 4 y 5, como se muestra a continuación.
(Preste atención a la posición de la ranura)

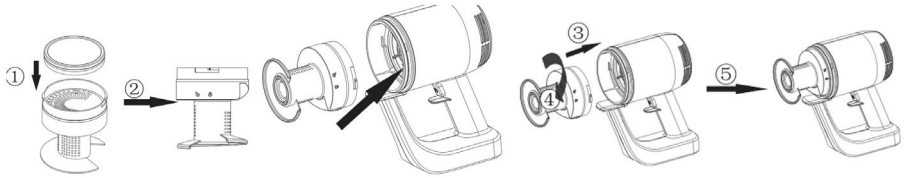

6. Alinee el símbolo del depósito de polvo con la posición "desbloqueo" del filtro, monte el depósito de polvo en el cuerpo principal, como se muestra en la figura 1. Gire el depósito de polvo en la dirección de la figura 2 después de instalarlo en su posición. Después de instalarlo en su lugar, el símbolo del depósito de polvo está orientado hacia la posición de "bloqueo" del filtro, como se muestra en la figura 3. A continuación, empuje el dispositivo de conexión del depósito de polvo hacia arriba hasta la posición de "bloqueo", como se muestra en la figura 4. (Tenga en cuenta que el dispositivo de conexión del depósito de polvo está desbloqueado antes de instalar el depósito de polvo).

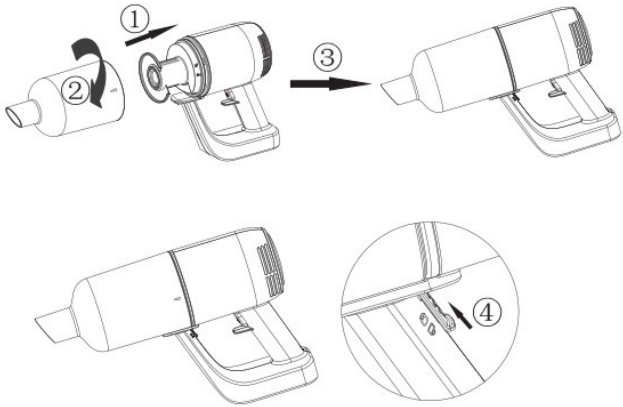

5. Especificaciones

ESPECIFICACIONES DEL PRODUCTO
Especificaciones de la fuente de alimentación: 100–240 V, 50/60 Hz, 0,3 A
Tipo de fuente de alimentación: alimentación con batería
Enchufe: Adaptador
Longitud del cable del adaptador de alimentación: 1 m
Consumo de energía máximo: 80 W
Capacidad del depósito para polvo: 0,5 l
Material: plástico ABS
Con bolsa de polvo o sin bolsa: sin bolsa
Base de carga: no
Apto para líquidos: no
Sin cable: sí
Número de ajustes de potencia: 2
Filtro de aire HEPA: N/D
Tensión de funcionamiento: 11,1 V 2200 mAh
Tipo de cepillo: cepillo de plástico
Potencia máxima de aspiración: 6000 Pa
Motor sin escobillas: no
Peso: 1300 g
Tiempo de funcionamiento en modo de baja potencia: 25 minutos
Tiempo de funcionamiento en modo de máxima potencia: 15 minutos
Tiempo de carga: 5 h
Sonido: ≤72 dB

CONTENIDO
1 aspiradora escoba
1 boquilla para hendiduras
1 adaptador de corriente

Grado de vacío	>6 kPa	Nivel de ruido	78 dB
Batería	11,1 V / 2200 mAh	Tiempo de carga	Aprox. ≈ 5 horas
Entrada de adaptador	100-240 V~50/60 Hz 0,3 A	Salida de adaptador	13,5 V ⎓ 0,8 A
Tiempo de funcionamiento	≈25 minutos (baja velocidad), ≈15 minutos (alta velocidad)	Potencia	80 W
Capacidad del depósito para polvo	0,5 l	Dimensiones del producto	346 × 105 × 225 mm
Peso neto	1,3 kg	Peso bruto	2,3 kg

6. Posibles problemas y soluciones

Este capítulo resume los problemas más habituales que puede encontrar con el aparato. Si no puede resolver el problema con la información que aparece a continuación, póngase en contacto con el Centro de atención al consumidor de su país.

Problema	Causa	Solución
El aparato no funciona	El nivel de la batería puede ser bajo	Recargue la batería.
La luz de carga no se enciende	1. Es posible que no haya colocado bien el adaptador en la toma de corriente. 2. El producto no se ha conectado a la fuente de alimentación 3. Es posible que no haya colocado el aparato en el cargador correctamente. 4. Es posible que los puntos de contacto en el aparato o en el cargador estén sucios. 5. Es posible que el aparato se haya encendido mientras estaba en el cargador.	1. Coloque el adaptador correctamente en la toma de corriente. 2. Asegúrese de que el enchufe del aparato está bien insertado en el mismo y que el aparato esté apagado 3. Coloque el aparato en el cargador correctamente y asegúrese de que la luz de carga se enciende. 4. Límpielos con un paño seco. 5. Asegúrese de que el aparato esté apagado cuando lo cargue.
La aspiradora no aspira correctamente	1.Es posible que el compartimento para polvo no se haya fijado correctamente al aparato. 2.Es posible que el compartimento para polvo esté lleno. 3.Es posible que la unidad de filtro en el compartimento para polvo esté obstruida.	1. Coloque el compartimento para polvo correctamente en el aparato. 2. Vacíe el compartimento para polvo. 3. Limpie las dos partes del filtro.
Sale polvo de la aspiradora.	1.Es posible que el compartimento para polvo esté lleno. 2.Es posible que el compartimento para polvo no se haya fijado correctamente al aparato. 3.Tal vez la unidad de filtrado no esté bien colocada en el compartimento del polvo.	1. Vacíe el compartimento para polvo. 2. Coloque el compartimento para polvo correctamente en el aparato. 3. Coloque la unidad de filtrado en el compartimento para polvo correctamente.
La aspiradora no funciona correctamente cuando uno de los accesorios está conectado al cepillo de plástico pequeño	1.Compruebe si el accesorio está bloqueado. 2.Es posible que el compartimento para polvo esté lleno. 3.Es posible que la unidad de filtro esté obstruida.	1. En tal caso, elimine la obstrucción. 2. Vacíe el compartimento para polvo. Limpie las dos partes del filtro.
El aparato genera mucho ruido	Podría haber partículas sólidas en el compartimento para polvo.	Vacíe el compartimento para polvo.

(PT) MANUAL DE INSTRUÇÕES
ASPIRADOR VERTICAL 2 em 1
N.º DE ARTIGO: 871125247505
MODELO: HS-V01-80

Ler o código QR para obter o manual completo

Leia atentamente antes de utilizar pela primeira vez

1. Instruções de segurança

Este produto é um aspirador elétrico recarregável: deve ser utilizado em condições normais. Nunca deixe um aspirador a funcionar sem vigilância.
Nota: Leia atentamente as instruções antes de utilizar.
Guarde o manual de instruções para referência futura.
Não utilize no exterior em tempo chuvoso.
Aviso: As precauções de segurança são essenciais ao utilizar qualquer aparelho doméstico para evitar, por exemplo, incêndio, curto-circuito e lesões pessoais.

Segurança pessoal

- Antes de ligar o aparelho, verifique se a tensão indicada no aparelho corresponde à tensão elétrica local.
- Não utilize o aspirador ou o carregador se estiver danificado.
- O carregador e o respetivo adaptador não podem ser substituídos. Se o carregador ou o adaptador estiver danificado, o aparelho deve ser eliminado.
- O adaptador contém um transformador. Não corte o adaptador para o substituir por outra ficha porque isso cria uma situação perigosa.
- Não segure o aparelho com o recipiente do pó virado para cima e não incline o aparelho para um dos lados quando estiver a funcionar.
- Este aparelho pode ser utilizado por crianças com idade igual ou superior a 8 anos e por pessoas com capacidades físicas, sensoriais ou mentais reduzidas, ou com falta de experiência e conhecimento, caso tenham supervisão ou recebido instruções relativas à utilização segura do aparelho e compreendam os perigos envolvidos.
- As crianças não devem brincar com o aparelho.
- A manutenção e a limpeza pelo utilizador não devem ser efetuadas por crianças sem supervisão.
- Mantenha o aparelho e o respetivo cabo fora do alcance das crianças.
- É necessário retirar a ficha da tomada antes de qualquer ação de limpeza ou manutenção no aparelho.
- Este aparelho contém baterias não substituíveis.

Cuidado
- Não faça qualquer alteração no carregador.
- Certifique-se de que a tensão de entrada corresponde à tensão indicada no carregador.
- Os carregadores e as baterias são compatíveis. Se forem utilizados carregadores com outras especificações, pode existir risco de incêndio.
- Verifique se o cabo de alimentação do carregador está danificado ou envelhecido antes de o utilizar. Carregadores danificados ou emaranhados aumentam o risco de incêndio e curto-circuito.
- Trate corretamente o cabo de alimentação do carregador.
- Não puxe aparelhos elétricos pelo cabo de carregamento.
- Não puxe o cabo de carregamento para retirar a ficha do carregador da tomada. Tem de segurar o carregador com uma mão para o ligar e desligar.
- Não guarde o carregador com o respetivo cabo enrolado.
- O cabo do carregador deve ficar afastado de superfícies quentes ou objetos afiados.
- O cabo do carregador não pode ser substituído pelo utilizador. Se o cabo do carregador estiver danificado, contacte o serviço de pós-venda para solicitar uma substituição.
- Não toque no carregador ou na máquina com as mãos húmidas.
- Não guarde a máquina no exterior nem carregue a máquina no exterior.
- Quando pretender efetuar alguma ação de limpeza ou manutenção na máquina, não se esqueça de desligar o carregador da tomada.

Serviços:
- Antes de utilizar, verifique cuidadosamente se o produto está danificado ou anormal.
- Se alguma parte do produto estiver danificada ou defeituosa, não o utilize.
- Encontre um serviço de pós-venda profissional e efetue a manutenção de acordo com os regulamentos de segurança relevantes. A manutenção por amadores pode ser perigosa.
- Para evitar lesões pessoais, não faça qualquer alteração neste produto.
- Utilize peças de substituição ou peças sobresselentes fornecidas ou recomendadas pelo fabricante.

Sugestões:
1. Aspirador a seco.
2. Este aspirador não é à prova de água, portanto não aspire água ou pó húmido.
3. Este aspirador não pode aspirar qualquer pó incandescente ou fumegante.

4. Utilize-o de acordo com as instruções.
5. Não utilize sobre estradas de cimento, estradas de asfalto e outras superfícies irregulares.
6. Este tipo de aspirador destina-se a utilização doméstica. Não o utilize em fábricas ou locais comerciais.
7. Não o utilize para aspirar resíduos de construção e pó de metal pesado.
8. Carregue completamente antes da primeira utilização.

Aviso:
1. Não utilize água, solventes ou agentes de polimento para limpar a superfície dos aparelhos elétricos; limpe com um pano seco.
2. Não encharque o aspirador com água nem o lave na máquina de lavar loiça.
3. Não utilize o aspirador sem o sistema de filtragem central instalado.
4. Se ouvir um ruído agudo ao utilizar a máquina, a causa deverá ser uma redução da força de sucção. Neste momento desligue o aparelho e limpe todos os dutos de ventilação.
5. Remova itens grandes ou pontiagudos para evitar danos ao balde de pó e ao sistema de filtro central antes de limpar.
6. Para recarregar a bateria, utilize apenas a fonte de alimentação amovível fornecida com este aparelho.

Perigo:
1. Para evitar incêndio ou explosão causados por equipamento elétrico (arca ou faísca), mantenha-o afastado de objetos ou líquidos inflamáveis, explosivos e outros objetos ou líquidos ao operar o aspirador.
2. Quando o aspirador não funciona, não carrega ou o tempo de funcionamento da bateria não é suficiente para funcionar, o aspirador deve ser substituído por um profissional.

2. Peças

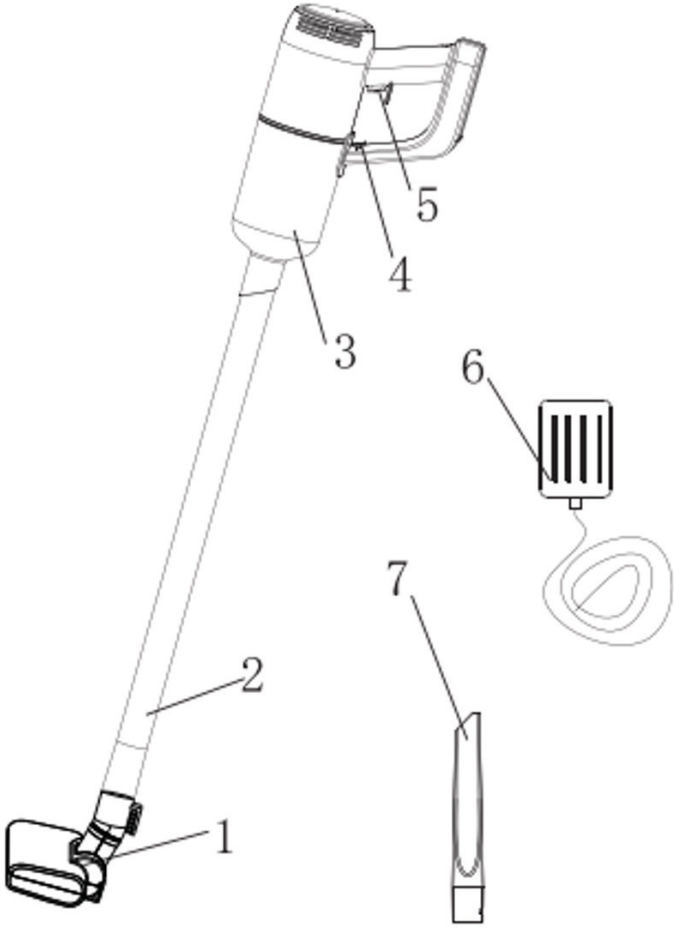

1. Escova de plástico para chão
2. Tubo de plástico
3. Recipiente do pó
4. Bloqueio
5. Ligar/desligar
6. Adaptador
7. Escova de plástico pequena

3. Como utilizar

I. Haste

1. Monte os 2 tubos de plástico.



2. Introduza o tubo de plástico na máquina de acordo com a imagem abaixo (preste atenção ao redutor concêntrico).

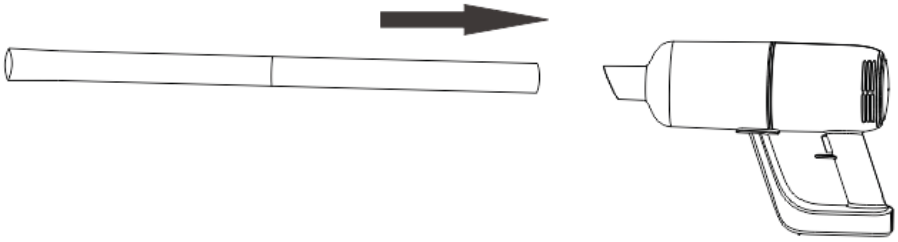

3. Introduza os acessórios necessários na extremidade do tubo de plástico (escova de plástico para chão, escova de plástico pequena, etc.).

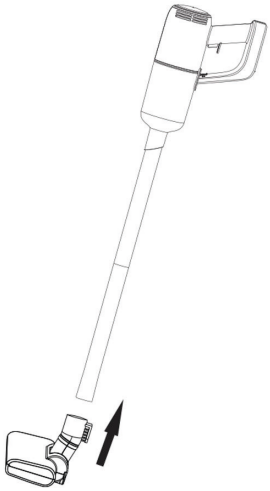

4. Ligar/desligar

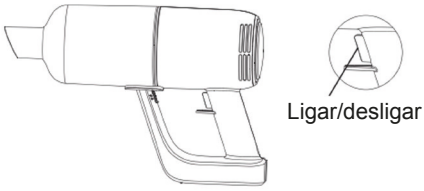

a) Pressione o botão liga/desliga uma vez, a máquina liga e funciona em baixa velocidade, o indicador acende.
b) Prima o botão de ligar/desligar novamente para mudar para trabalho a alta velocidade.
c) Prima o botão de ligar/desligar novamente e a máquina deixa de funcionar.

II. Portátil

Introduza a escova de plástico pequena na máquina a direito.

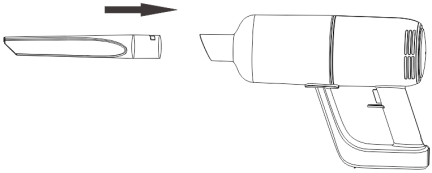

III. Carregamento

1. Quando a luz indicadora fica intermitente a vermelho, isso indica que a bateria está fraca e tem de ser carregada. Para carregar, ligue o adaptador à tomada elétrica e à máquina. A luz vermelha da máquina acende-se para indicar que está a carregar. Quando a luz azul está acesa, isso significa que a bateria está totalmente carregada.

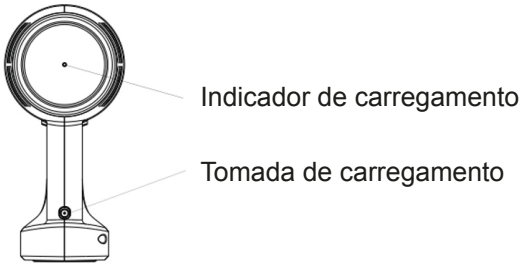

4. Limpar o sistema de filtros

1. Conforme ilustrado na figura 1, puxe o botão do recipiente do pó para a posição de "desbloqueio", rode o recipiente do pó e retire-o, conforme ilustrado nas figuras 2, 3 e 4.

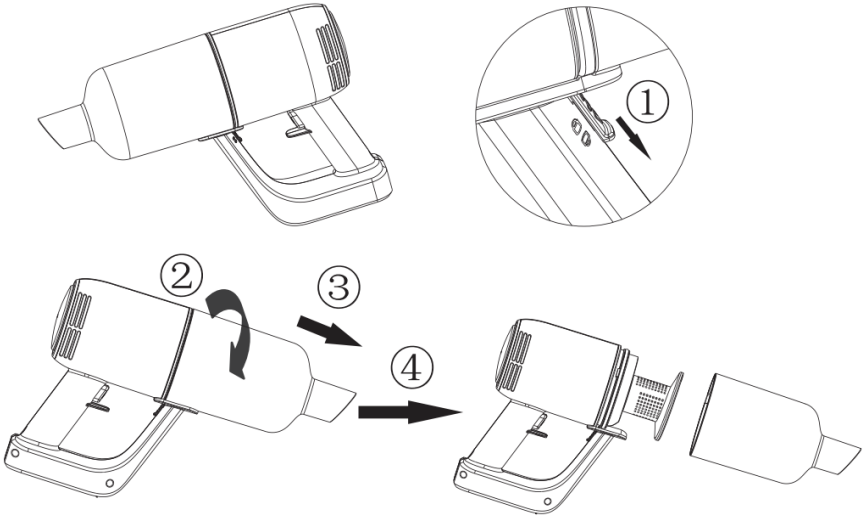

2. Rode a tampa do filtro na direção indicada em 1, siga os passos 2, 3, 4 e 5 e retire o filtro de algodão para cima.

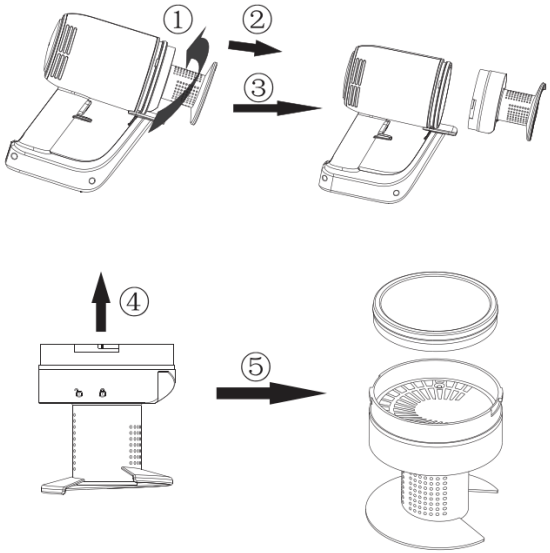

3. O recipiente do pó, a tampa do filtro e o filtro de algodão podem ser limpos com água, como ilustrado na imagem.

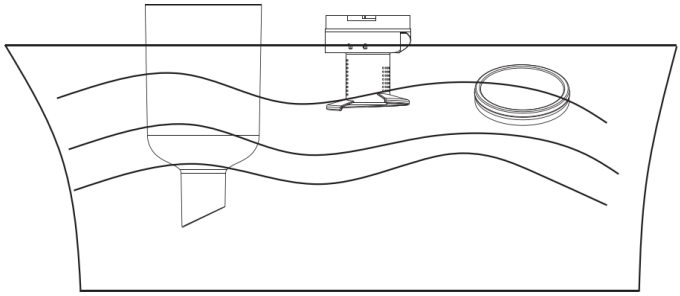

4. Após a limpeza, não se esqueça de secar o recipiente do pó, a tampa do filtro e o filtro de algodão.

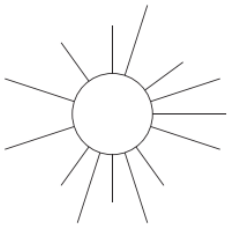

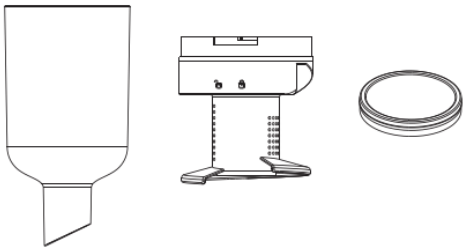

Atenção. O filtro de algodão deve secar ao ar e não com calor artificial, para evitar deformações causadas por temperatura elevada. Nunca coloque o filtro de algodão molhado na máquina nem utilize a máquina sem o filtro de algodão.

5. Coloque o filtro de algodão na tampa do filtro, conforme ilustrado nas figuras 1 e 2, e alinhe o símbolo de "desbloqueio" da tampa do filtro com o triângulo de posicionamento no corpo principal. Por fim, rode a tampa do filtro para a posição de "bloqueio" em sequência, de acordo com as figuras 3, 4 e 5 abaixo.
   (Preste atenção à posição da ranhura)



6. Alinhe o símbolo no recipiente do pó com a marca de "desbloqueio" no filtro e monte o recipiente do pó no corpo principal conforme ilustrado na figura 1. Rode o recipiente do pó na direção indicada na figura 2 depois de o instalar no devido lugar. Após instalar no devido lugar, o símbolo do recipiente do pó fica voltado para a marca de "bloqueio" do filtro, como ilustrado na figura 3. Em seguida, empurre o botão do recipiente do pó para cima para a posição de "bloqueio", conforme ilustrado na figura 4. (Tenha em atenção que o botão do recipiente do pó deve estar desbloqueado antes de instalar o recipiente do pó.)

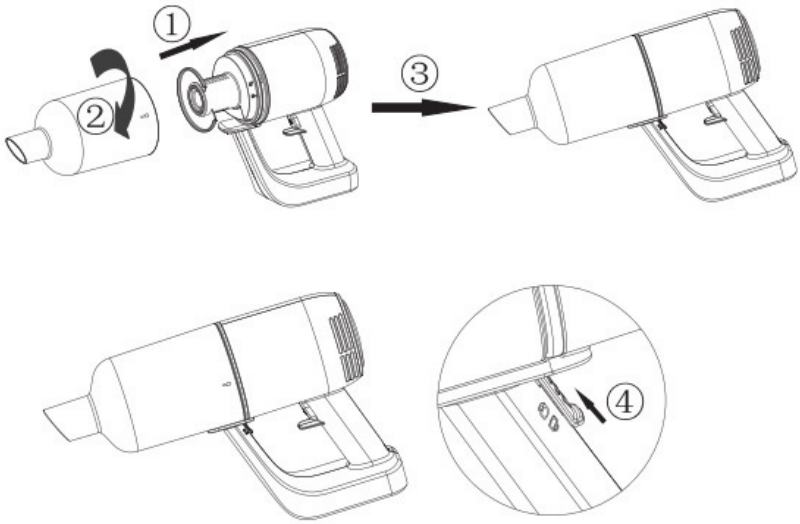

5. Especificações

ESPECIFICAÇÕES DO PRODUTO

Especificações da fonte de alimentação: 100–240 V, 50/60 Hz, 0,3 A
Tipo de fonte de alimentação: Alimentado a bateria
Ficha de alimentação: Adaptador
Comprimento do cabo do transformador: 1 m
Consumo máximo de energia: 80 W
Capacidade para pó: 0,5 l
Material: Plástico ABS
Com saco para o pó ou sem saco: Sem saco
Base de carregamento: Não
Adequado para líquidos: Não
Sem fios: Sim
Número de regulações de potência: 2
Filtro de ar HEPA: N/A
Tensão de funcionamento: 11,1 V 2200 mAh
Tipo de escova: Escova de plástico
Potência máxima de sucção: 6000 Pa
Motor sem escovas: Não
Peso: 1300 g
Tempo de funcionamento no modo de potência mínima: 25 min
Tempo de funcionamento no modo de potência máxima: 15 min
Tempo de carregamento: 5 h
Som: ≤78 dB

CONTEÚDO DA EMBALAGEM

1x aspirador vertical
1x bocal para frestas
1x transformador

Grau de vácuo	>6 KPa	Nível de ruído	78 dB
Bateria	11,1 V / 2200 mAh	Tempo de carregamento	Cerca de 5 horas
Entrada do transformador	100-240 V ~50/60 Hz 0,3 A	Saída do transformador	13,5 V ⎓ 0,8 A
Tempo de funcionamento	≈25 min (baixa velocidade), ≈15 min (alta velocidade)	Potência	80 W
Capacidade para pó	0,5 L	Dimensões do produto	346*105*225 mm
Peso líquido	1,3 kg	Peso bruto	2,3 kg

6. Possível problema e solução

Este capítulo resume alguns dos problemas mais comuns que pode encontrar no aparelho. Se não conseguir resolver o problema com as informações abaixo, contacte o Centro de Apoio ao Cliente no seu país.

Problema	Causa	Solução
O aparelho não funciona	As baterias podem estar fracas	Recarregue as baterias.
A luz de carregamento não se acende	1. Pode não ter colocado corretamente o transformador na tomada elétrica. 2. O produto não foi ligado à fonte de alimentação 3. Pode não ter colocado corretamente o aparelho no carregador. 4. Os pontos de contacto no aparelho e/ou no carregador podem estar sujos. 5. O aparelho pode ter sido ligado enquanto estava no carregador.	1. Coloque corretamente o transformador na tomada elétrica. 2. Certifique-se de que a ficha do aparelho está corretamente introduzida no aparelho e de que o aparelho está desligado. 3. Coloque corretamente o aparelho no carregador e certifique-se de que a luz de carregamento se acende. 4. Limpe-os com um pano seco. 5. Certifique-se de que o aparelho está desligado quando o carregar.
O aspirador não aspira corretamente	1.O recipiente do pó pode não estar corretamente colocado no aparelho. 2.O recipiente do pó pode estar cheio. 3.A unidade do filtro no recipiente do pó pode estar obstruída.	1. Coloque corretamente o recipiente do pó no aparelho. 2. Esvazie o recipiente do pó. 3. Limpe ambas as peças da unidade do filtro.
O pó escapa do aspirador.	1. O recipiente do pó pode estar cheio. 2. O recipiente do pó pode não estar corretamente colocado no aparelho. 3. Talvez a unidade do filtro não esteja colocada corretamente no recipiente do pó.	1. Esvazie o recipiente do pó. 2. Coloque corretamente o recipiente do pó no aparelho. 3. Coloque corretamente a unidade do filtro no recipiente do pó.
O aspirador não funciona corretamente quando um dos acessórios, como a escova de plástico pequena, está obstruído	1. Verifique se o acessório está obstruído. 2.O recipiente do pó pode estar cheio. 3. A unidade do filtro pode estar obstruída.	1. Se for o caso, retire a obstrução. 2. Esvazie o recipiente do pó. Limpe ambas as peças da unidade do filtro.
O aparelho produz muito ruído	Podem existir partículas sólidas no recipiente do pó.	Esvazie o recipiente do pó.

(FI) KÄYTTÖOPAS
2in1-VARSIPÖLYNIMURI
TUOTENRO: 871125247505
MALLI: HS-V01-80

Skannaa QR-koodi
avataksesi koko käyttöoppaan

Lue nämä ohjeet huolellisesti ennen käyttöä

1. Turvallisuusohjeet

Tämä tuote on ladattava sähköinen pölynimuri: sitä tulee käyttää normaaleissa olosuhteissa. Älä koskaan jätä pölynimuria käyntiin ilman valvontaa.
Huomaa: Lue nämä ohjeet huolellisesti ennen käyttöä.
Säilytä käyttöopas myöhempää tarvetta varten.
Älä käytä tuotetta ulkona sateella.
Varoitus: Turvallisuusohjeiden noudattaminen on tärkeää kaikkia kotitalouslaitteita käytettäessä muun muassa tulipalojen, oikosulkujen ja henkilövahinkojen välttämiseksi.

Henkilökohtainen turvallisuus

- Tarkasta, että laitteeseen merkitty jännite vastaa paikallista verkkojännitettä ennen kuin kytket laitteen pistorasiaan.
- Älä käytä pölynimuria tai laturia, jos ne ovat vaurioituneet.
- Laturia tai sen sovitinta ei voi korvata muilla. Jos laturi tai sen sovitin on vaurioitunut, laite tulee hävittää.
- Sovitin sisältää muuntajan. Älä leikkaa sovitinta irti tai korvaa sitä toisella liittimellä, sillä se aiheuttaa vaaratilanteen.
- Älä pidä laitteesta kiinni siten, että pölysäiliö osoittaisi ylöspäin, äläkä käännä laitetta kyljelleen, kun imuroit nesteitä.
- Tätä laitetta voivat käyttää vähintään 8-vuotiaat lapset ja sellaiset henkilöt, joiden fyysiset, aistinvaraiset tai henkiset ominaisuudet ovat alentuneet tai joilla ei ole kokemusta ja tietoa, jos heitä valvotaan tai heitä on opastettu käyttämään laitetta turvallisesti ja jos he ymmärtävät laitteen käyttöön liittyvät vaarat.
- Älä anna lasten leikkiä laitteella.
- Lapset eivät saa huoltaa tai puhdistaa laitetta ilman aikuisten valvontaa.
- Pidä laite ja sen johto poissa lasten ulottuvilta.
- Pistoke on irrotettava pistorasiasta ennen laitteen puhdistamista tai huoltamista.
- Tämä laite sisältää akkuja, joita ei voi vaihtaa.

Huomio

- Älä tee laturiin minkäänlaisia muutoksia.
- Varmista, että tulojännite vastaa laturiin merkittyä jännitettä.
- Laturit ja akut ovat yhteensopivia toistensa kanssa. Muiden laturien käyttö saattaa aiheuttaa tulipalovaaran.
- Tarkasta ennen käyttöä, ettei laturin virtajohto ole vaurioitunut tai kulunut. Vaurioituneet tai sotkeutuneet laturit kasvattavat tulipalon ja oikosulun riskiä.
- Käsittele laturin virtajohtoa asiaankuuluvalla tavalla.
- Älä vedä sähkölaitteita niiden latauskaapelista.
- Älä irrota laturia vetämällä laturin kaapelista. Sinun täytyy pitää laturista kiinni käsilläsi, kun kytket sen pistorasiaan tai irrotat sen.
- Älä säilytä laturia kietomalla sen johto kerälle.
- Laturin johto täytyy pitää aina kaukana kuumista pinnoista ja terävistä esineistä.
- Laturin johtoa ei voi korvata toisella. Jos laturin johto on vaurioitunut, ota yhteyttä huoltopalveluun vaihtaaksesi sen uuteen.
- Älä koske laturiin tai laitteeseen märillä käsillä.
- Älä säilytä tai lataa laitetta ulkona.
- Varmista ennen laitteen puhdistamista ja huoltamista, että laturi on irrotettu pistorasiasta.

Huolto:

- Tarkasta ennen käyttöä, ettei tuote ole vaurioitunut ja ettei siinä ole mitään normaalista poikkeavaa.
- Älä käytä tuotetta, jos jokin sen osa on vaurioitunut tai viallinen.
- Etsi ammattimainen huoltopalvelu ja suorita huoltotoimet asiaankuuluvien turvallisuussääntöjen mukaisesti. Muiden kuin ammattilaisten suorittamat huoltotoimet voivat olla vaarallisia.
- Älä tee tähän tuotteeseen mitään muutoksia välttyäksesi henkilövahingoilta.
- Käytä vain valmistajan tarjoamia tai suosittelemia varaosia.

Vinkkejä:

1. Kuivaa pölynimuri..
2. Tämä pölynimuri ei ole vedenpitävä, joten älä imuroi vettä tai kosteaa pölyä.
3. Tämä pölynimuri ei sovellu palavan tai savuavan pölyn imurointiin.
4. Käytä laitetta ohjeiden mukaisesti.
5. Älä käytä laitetta sementti- tai asfalttiteillä tai muilla karkeilla pinnoilla.
6. Tämä pölynimuri on tarkoitettu kotitalouskäyttöön. Älä käytä sitä

tehtaissa tai kaupallisissa tiloissa.
7. Älä käytä laitetta rakennusjätteen tai raskasmetallipölyn imurointiin.
8. Ennen ensimmäistä käyttöä akku on ladattava täyteen.

Varoitus:
1. Älä käytä vettä, liuottimia tai kiillotusaineita sähkölaitteen pintojen puhdistamiseen; käytä kuivaa liinaa.
2. Älä upota pölynimuria veteen äläkä pese sitä astianpesukoneessa.
3. Älä käytä laitetta ilman asennettua keskussuodatinjärjestelmää.
4. Jos laitteesta kuuluu käytön aikana kimeä ääni, se johtuu imutehon heikentymisestä. Sammuta tällöin laite ja puhdista kaikki ilmanvaihtokanavat.
5. Poista suuret tai terävät esineet ennen imurointia, jotta pölysäiliö ja keskussuodatinjärjestelmä eivät vaurioidu.
6. Käytä akun lataamiseen vain laitteen mukana toimitettua irrotettavaa virtalähdettä.

Vaara:
1. Välttääksesi sähkölaitteiden (valokaari tai kipinä) aiheuttaman tulipalon tai räjähdyksen, pidä imuri etäällä syttyvistä ja räjähtävistä esineistä tai nesteistä käytön aikana.
2. Kun pölynimuri ei toimi, se ei lataudu tai akun käyttöaika ei riitä käyttöön, ammattilaisen on vaihdettava laite tai sen osa.

2. Osat

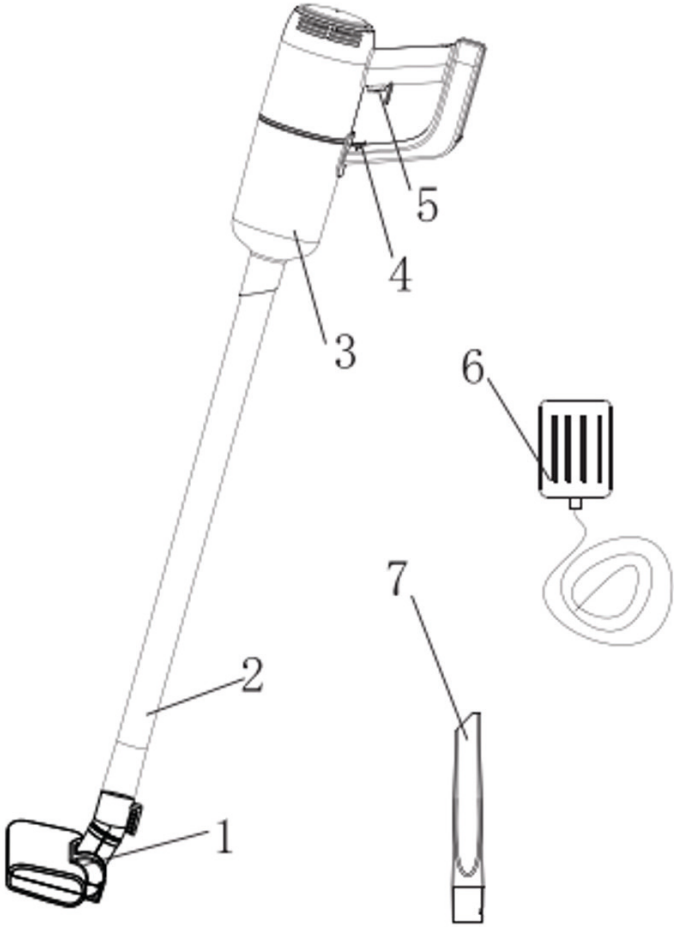

1. Muovinen lattiaharja
2. Muovivarsi
3. Pölysäiliö
4. Lukko
5. Virtakytkin
6. Sovitin
7. Pieni muoviharja

3. Käyttöohjeet

I. Varsi

1. Kiinnitä kaksi muoviputkea toisiinsa.



2. Aseta muoviputki laitteeseen alla olevan kuvan mukaisesti (huomioi liitososa).

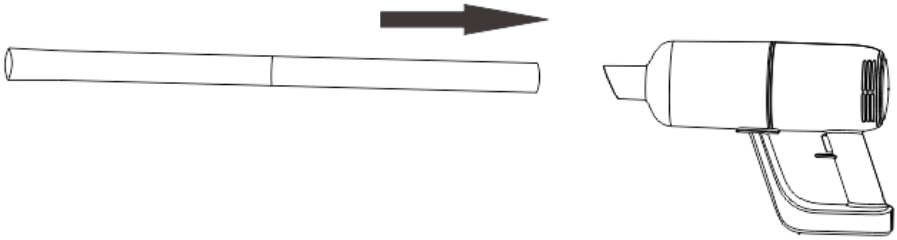

3. Aseta tarvittavat lisäosat muoviputken päähän (muovinen lattiaharja, pieni muoviharja jne.).

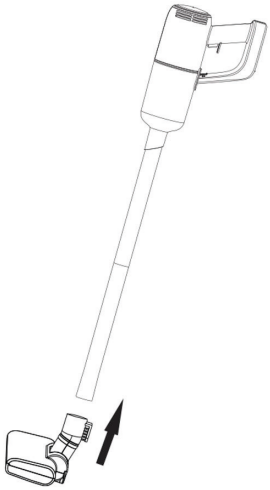

4. Virtakytkin



a) Paina virtapainiketta kerran, kone käynnistyy ja toimii alhaisella nopeudella, merkkivalo syttyy.
b) Paina virtapainiketta uudelleen vaihtaaksesi korkeampaan nopeuteen.
c) Paina virtapainiketta uudelleen sammuttaaksesi laitteen.

II. Rikkaimuri

Aseta pieni muoviharja laitteeseen suoraan.

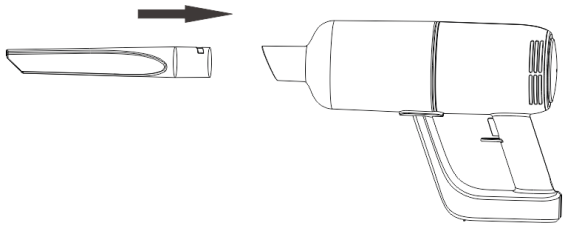

III. Lataaminen

1. Kun merkkivalo vilkkuu punaisena, akku on loppumassa ja se täytyy ladata. Yhdistä sovitin virtalähteeseen ja laitteeseen latauksen ajaksi. Laitteen punainen merkkivalo osoittaa, että laite latautuu. Kun akku on täysi, merkkivalo palaa sinisenä.

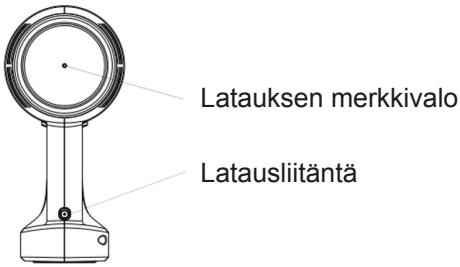

4. Suodatinjärjestelmän puhdistaminen

1. Vedä pölysäiliön kytkin lukitsemattomaan asentoon kuvan 1 mukaisesti, käännä pölysäiliötä ja irrota se kuvien 2, 3 ja 4 mukaisesti.

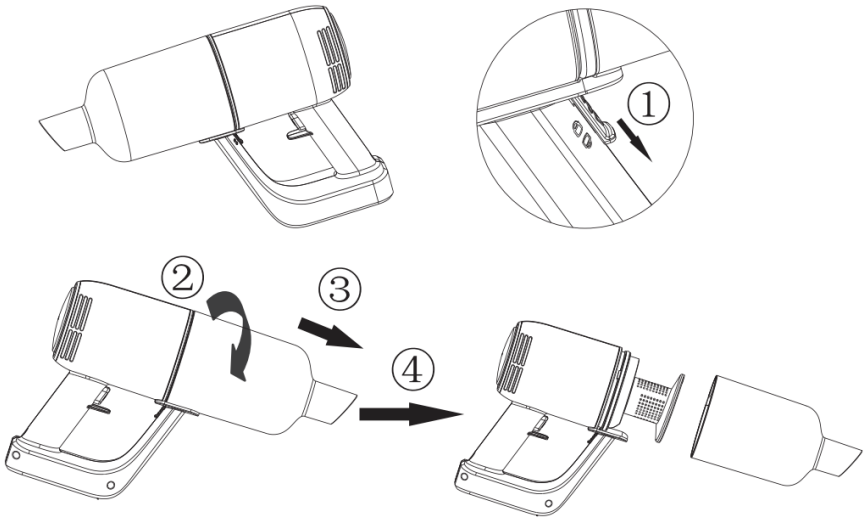

2. Käännä suodattimen koteloa kuvien 1, 2, 3, 4 ja 5 osoittamaan suuntaan ja nosta suodatinvanua ylöspäin.

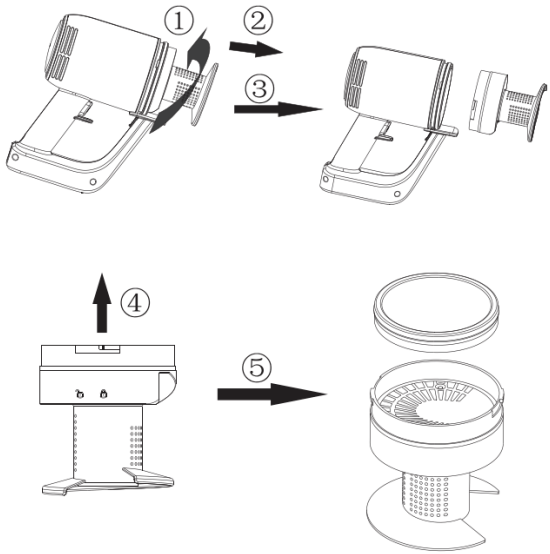

3. Pölysäiliö, suodattimen kotelo ja suodatinvanu voidaan puhdistaa vedellä seuraavan kuvan mukaisesti.

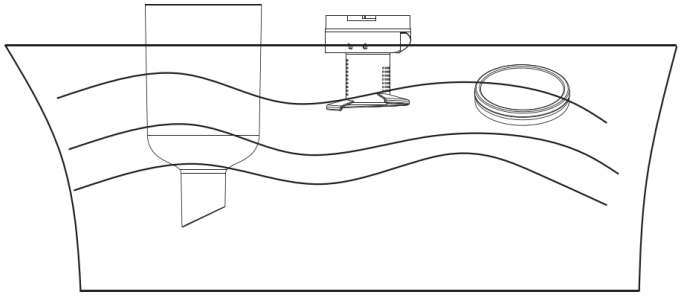

4. Muista kuivata pölysäiliö, suodattimen kotelo ja suodatinvanu niiden puhdistamisen jälkeen.

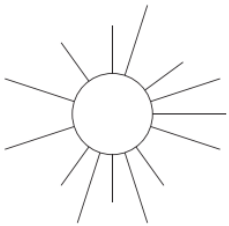

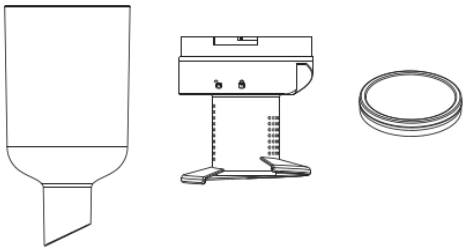

Huomautus. Suodatinvanu tulisi kuivata huoneenlämmössä, eikä uunissa, sillä korkeat lämpötilat voivat vaurioittaa sitä.
Älä koskaan lataa tai käynnistä laitetta kuivaamatta suodatinvanua.

5. Aseta suodatinvanu suodattimen koteloon kuvien 1 ja 2 mukaisesti ja linjaa suodattimen kotelon avauksen merkintä rungossa olevan kolmionmuotoisen säilytysloven kohdalle. Käännä lopuksi suodattimen koteloa lukitaksesi sen paikalleen alla olevien kuvien 3, 4 ja 5 mukaisesti.
   (Huomioi loven sijainti)

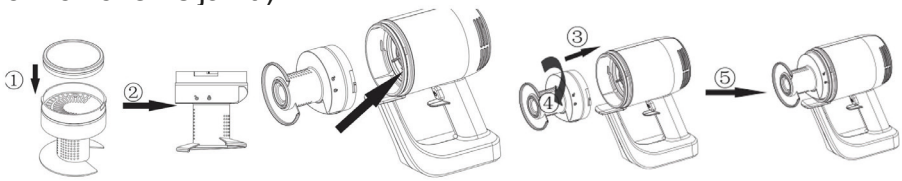

6. Aseta pölysäiliössä oleva merkintä suodattimen avauksen merkinnän kohdalle ja kiinnitä pölysäiliö runkoon kuvassa 1 kuvatulla tavalla. Käännä pölysäiliötä kuvassa 2 esitettyyn suuntaan kiinnittääksesi sen paikalleen. Kun pölysäiliö on kiinnitetty paikalleen, sen merkintä osuu suodattimen lukituksen merkinnän kohdalle kuvassa 3 osoitetulla tavalla. Paina sitten pölysäiliön kytkintä ylöspäin lukitusasentoon kuvan 4 mukaisesti (huomaa, että pölysäiliön kytkin on avoinna ennen kuin pölysäiliö asetetaan paikalleen).

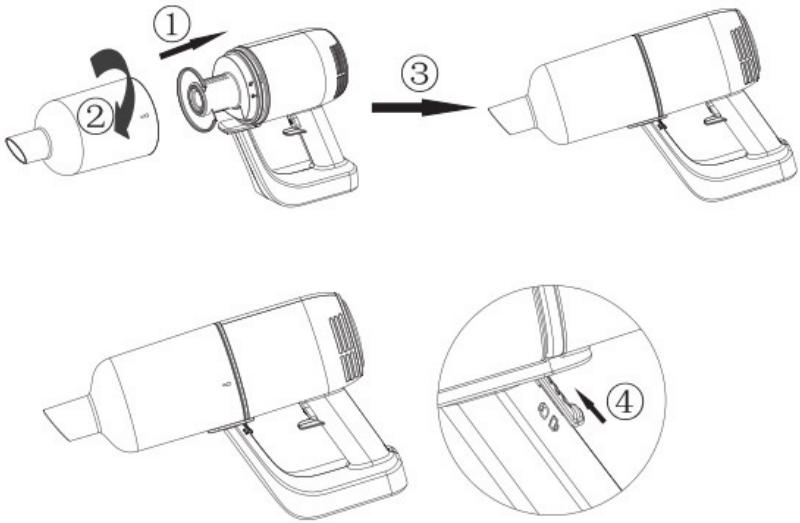

5. Tekniset tiedot

TUOTTEEN TEKNISET TIEDOT

Virtalähteen nimellisarvot: 100–240 V, 50/60 Hz, 0,3 A
Virtalähteen tyyppi: Akku
Virtaliitäntä: Sovitin
Virtasovittimen kaapelin pituus: 1 m
Enimmäisvirrankulutus: 80 W
Pölysäiliön tilavuus: 0,5 l
Materiaali: ABS-muovi
Pölypussillinen vai pölypussiton: Pussiton
Laustelakka: Ei
Soveltuu nesteille: Ei
Langaton: Kyllä
Virta-asetusten määrä: 2
HEPA-suodatin: N/A
Käyttöjännite: 11,1 V / 2 200 mAh
Harjan tyyppi: Muoviharja
Enimmäisimuteho: 6 000 Pa
Harjaton moottori: Ei
Paino: 1 300 g
Käyttöaika pienimmällä virrankulutusasetuksella: 25 min
Käyttöaika suurimmalla virrankulutusasetuksella: 15 min
Latausaika: 5 h
Melutaso: ≤78 dB

PAKKAUKSEN SISÄLTÖ

1x varsipölynimuri
1x rakosuulake
1x virtasovitin

Imuteho	>6 kPa	Melutaso	78 dB
Akku	11,1 V / 2 200 mAh	Latausaika	Noin 5 tuntia
Sovittimen tulo	100–240 V ~ 50/60 Hz, 0,3 A	Sovittimen lähtö	13,5 V ⎓ 0,8 A
Käyttöaika	≈25 min (alhainen nopeus), ≈15 min (korkea nopeus)	Virta	80 W
Pölysäiliön tilavuus	0,5 l	Tuotteen mitat	346 x 105 x 225 mm
Nettopaino	1,3 kg	Bruttopaino	2,3 kg

6. Mahdollinen ongelma ja ratkaisu

Tässä luvussa kuvataan yleisimpiä ongelmia, joita saatat kohdata käyttäessäsi laitetta. Jos et onnistu ratkaisemaan ongelmaa alla kuvattujen tietojen avulla, ota yhteyttä paikalliseen asiakaspalveluun.

Ongelma	Syy	Ratkaisu
Laite ei toimi	Akut saattavat olla lopussa	Lataa akut.
Latauksen merkkivalo ei syty	1. Virtasovitinta ei välttämättä ole kytketty pistorasiaan oikein. 2. Tuotetta ei ole yhdistetty virtalähteeseen 3. Laitetta ei välttämättä ole kytketty laturiin oikein. 4. Laitteen ja/tai laturin kontaktit saattavat olla likaisia. 5. Laite on saatettu käynnistää sen ollessa kytkettynä laturiin.	1. Kytke sovitin pistorasiaan oikein. 2. Varmista, että laitteen pistoke on kytketty laitteeseen oikein ja että laite on sammutettu. 3. Kytke laite laturiin oikein ja varmista, että latauksen merkkivalo syttyy. 4. Pyyhi ne puhtaaksi kuivalla liinalla. 5. Varmista ennen lataamista, että laite on sammutettu.
Pölynimuri ei imuroi kunnolla	1. Pölysäiliötä ei ole välttämättä kiinnitetty laitteeseen oikein. 2. Pölysäiliö saattaa olla täynnä. 3. Pölysäiliön suodatinyksikkö saattaa olla tukossa.	1. Kiinnitä pölysäiliö laitteeseen oikein. 2. Tyhjennä pölysäiliö. 3. Puhdista suodatinyksikön molemmat osat.
Pölyä vuotaa pois pölynimurista	1. Pölysäiliö saattaa olla täynnä. 2. Pölysäiliötä ei ole välttämättä kiinnitetty laitteeseen oikein. 3. Suodatinyksikköä ei välttämättä ole kiinnitetty pölysäiliöön oikein.	1. Tyhjennä pölysäiliö. 2. Kiinnitä pölysäiliö laitteeseen oikein. 3. Aseta suodatinyksikkö pölysäiliöön oikein.
Pölynimuri ei toimi oikein, kun jokin lisätarvikkeita on kiinnitetty pieneen muoviharjaan	1. Tarkasta, onko lisäosa tukossa. 2. Pölysäiliö saattaa olla täynnä. 3. Suodatinyksikkö saattaa olla tukossa.	1. Jos näin on, poista tukos. 2. Tyhjennä pölysäiliö. Puhdista suodatinyksikön molemmat osat.
Tämä laite on kovaääninen	Pölysäiliössä saattaa olla kiinteitä esineitä.	Tyhjennä pölysäiliö.

(NO) INSTRUKSJONSMANUAL
STØVSUGERSTAV 2-i-1
VARENUMMER: 871125247505
MODELL: HS-V01-80

Skann QR-kode for forlenget manual

Les nøye før første gangs bruk

1. Sikkerhetsinstruksjoner

Dette produktet er en oppladbar elektrisk støvsuger. Den må brukes under normale forhold. La aldri en støvsuger kjøre uten tilsyn.
Merk: Les bruksanvisningen nøye før bruk.
Ta vare på bruksanvisningen for fremtidig referanse.
Ikke bruk utendørs i regnvær.
Advarsel: Sikkerhetstiltak er avgjørende ved bruk av husholdningsapparater, inkludert ikke begrenset til brann, kortslutning og forebygging av personskader.

Personlig sikkerhet

- Sjekk om spenningen som er angitt på apparatet samsvarer med den lokale nettspenningen før du kobler til apparatet.
- Ikke bruk støvsugeren eller laderen hvis den er skadet.
- Laderen og adapteren kan ikke byttes ut. Hvis laderen eller adapteren er skadet, må apparatet kasseres.
- Adapteren inneholder en transformator. Ikke kutt av adapteren for å erstatte den med en annen plugg, da dette forårsaker en farlig situasjon.
- Ikke hold apparatet med støvbeholderen pekende oppover og ikke vipp apparatet til siden når du suger opp væsker.
- Dette apparatet kan brukes av barn fra 8 år og oppover og personer med reduserte fysiske, sensoriske eller mentale evner eller mangel på erfaring og kunnskap hvis de har fått tilsyn eller instruksjoner om bruk av apparatet på en sikker måte og forstår farene involvert.
- Barn skal ikke leke med apparatet.
- Brukervedlikehold og rengjøring skal ikke utføres av barn uten tilsyn.
- Oppbevar apparatet og ledningen utilgjengelig for barn.
- Stikkontakten må trekkes ut av stikkontakten før du rengjør apparatet eller utfører vedlikehold.
- Dette apparatet inneholder batterier som ikke kan byttes ut.

Forsiktig

- Ikke bytt laderen på noen måte.
- Sørg for at inngangsspenningen stemmer overens med spenningen merket på laderen.
- Ladere og batterier er kompatible. Hvis ladere med andre spesifikasjoner brukes, kan det oppstå brannfare.
- Kontroller om laderens strømkabel er skadet eller gammel før bruk. Skadede eller sammenfiltrede ladere øker risikoen for brann og kortslutning.
- Behandle laderens strømkabel på riktig måte.
- Ikke trekk elektriske apparater gjennom ladekabelen.
- Ikke trekk i ladekabelen for å koble fra laderen. Du må holde laderen for hånd for å koble til og fra.
- Ikke oppbevar laderen ved å vikle laderledningen.
- Laderledningen må være borte fra varme overflater eller skarpe gjenstander.
- Laderledningen kan ikke erstattes av seg selv. Hvis ladeledningen er skadet, vennligst kontakt ettersalgsservice for erstatning.
- Ikke berør laderen eller maskinen med fuktige hender.
- Ikke oppbevar maskinen utendørs eller lad den utendørs.
- Når du rengjør og vedlikeholder maskinen, sørg for å fjerne laderen fra støpselet.

Tjenester:

- Sjekk nøye om produktet er skadet eller unormalt før bruk.
- Ikke bruk produktet hvis en del av den er skadet eller defekt.
- Finn en profesjonell ettersalgsservice og utfør vedlikehold i henhold til relevante sikkerhetsforskrifter. Vedlikehold av ikke-profesjonelle kan være farlig.
- Vennligst ikke foreta noen modifikasjoner på dette produktet for å unngå skade.
- Bruk reservedeler eller reservedeler levert eller anbefalt av produsenten.

Tips:
1. Tørrstøvesuger.
2. Denne støvsugeren er ikke vanntett, så ikke pust inn vann eller fuktig støv.
3. Denne støvsugeren kan ikke absorbere brennende eller rykende støv.
4. Bruk det i henhold til instruksjonene.
5. Ikke bruk i sementveier, asfaltveier og annen grov overflate;
6. Denne typen støvsuger er for husholdningsbruk. Ikke bruk det på fabrikker eller kommersielle steder.
7. Ikke bruk den til å absorbere byggeavfall og tungmetallstøv.
8. Første gangs bruk må lades helt opp før bruk.

Advarsel:
1. Ikke bruk vann, løsemidler eller poleringsmidler for å rengjøre overflaten på elektriske apparater, bruk tørr klut.
2. Ikke bløtlegg støvsugeren i vann eller vask den i oppvaskmaskinen.
3. Ikke bruk den uten sentralfiltreringssystemet installert.
4. Hvis du hører en skingrende lyd når du bruker maskinen, må det skyldes reduksjonen av sugekraften. Slå nå av apparatet og rengjør alle ventilasjonskanaler.
5. Fjern store eller skarpe gjenstander for å unngå skade på støvbøtten og senterfiltersystemet før rengjøring.
6. Bruk kun den avtakbare strømforsyningen som følger med dette apparatet for å lade batteriet.

Fare:
1. For å unngå brann eller eksplosjon forårsaket av elektrisk utstyr (ark eller gnist), hold det unna brennbare, eksplosive og andre gjenstander eller væsker når du bruker støvsugeren.
2. Når støvsugeren ikke fungerer, ikke lader eller batteriets driftstid ikke er tilstrekkelig til å fungere, må støvsugeren skiftes ut av en fagmann.

2. Deler

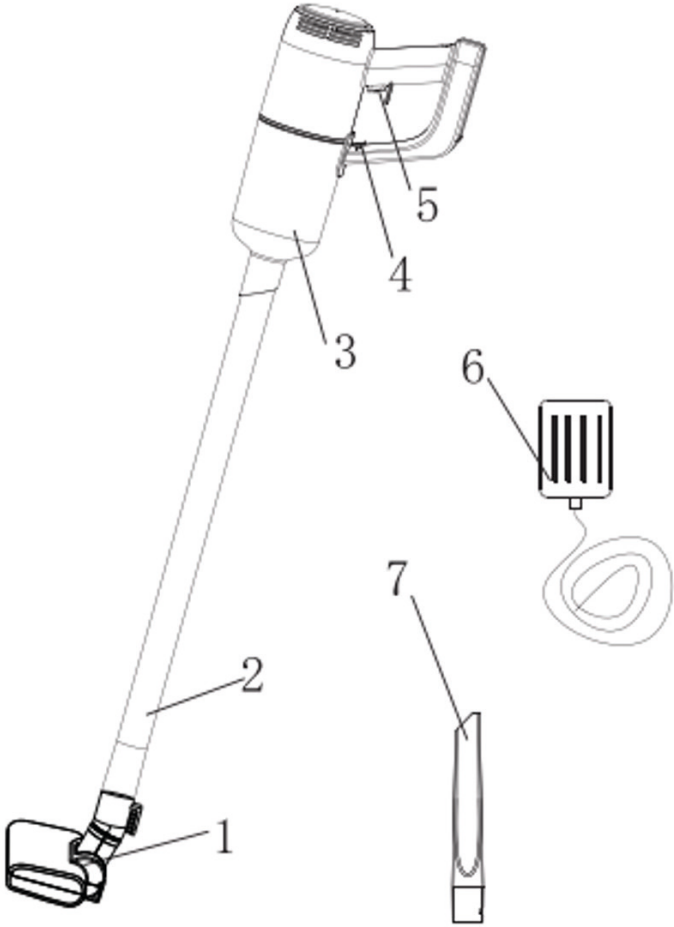

1. Gulvbørste i plast
2. Plastrør
3. Støvkopp
4. Lås
5. Slå på/av
6. Adapter
7. Liten plastbørste

3. Hvordan å bruke

I. Pinne

1. Koble til 2 stk plastrør.



2. Sett plastrøret inn i maskinen i henhold til bildet nedenfor (vær oppmerksom på den konsentriske reduksjonsanordningen).

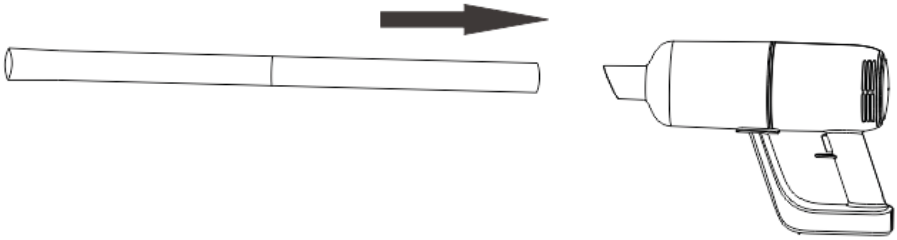

3. Sett inn nødvendig tilbehør på enden av plastrøret (Plastgulvbørste, liten plastbørste osv.)

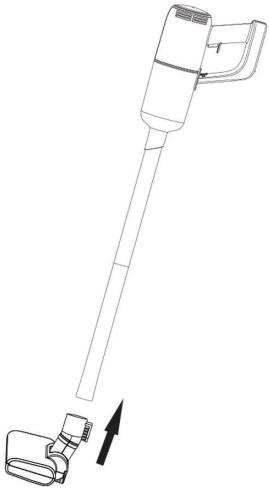

4. Slå på/av

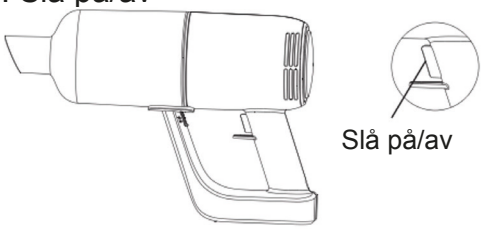

a) Trykk én gang på av/på-knappen, maskinen slår seg på og går inn lav hastighet, lyser indikatoren.
b) Trykk på av/på-knappen igjen for å bytte til høyhastighetsarbeid.
c) Trykk på av/på-knappen igjen og maskinen slutter å fungere.

II. Praktisk

Sett den lille plastbørsten rett inn i maskinen.

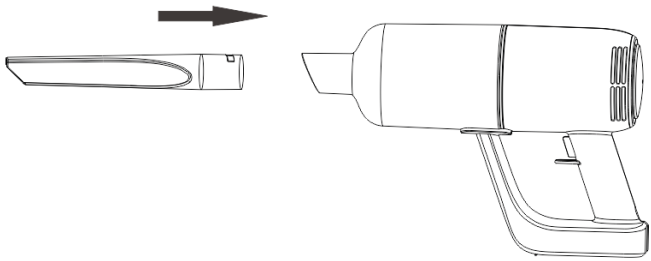

III. Lading

1. Når indikatorlampen blinker rødt, indikerer det at batteriet er lavt og må lades. Når du lader, kobler du adapteren til strømforsyningen og maskinen. Den røde lampen på maskinen lyser, noe som indikerer at den lader. Når det blå lyset lyser, betyr det at batteriet er fullt.

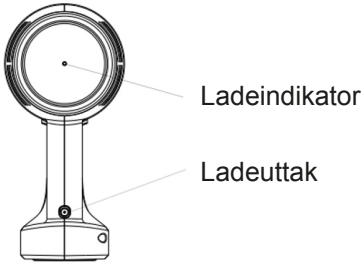

4. Rengjør filtersystemet

1. Som vist i figur 1, trekk støvkoppbryteren til "låse opp" posisjon, roter støvkoppen etter tur og ta den ut som vist i figur 2, 3 og 4.

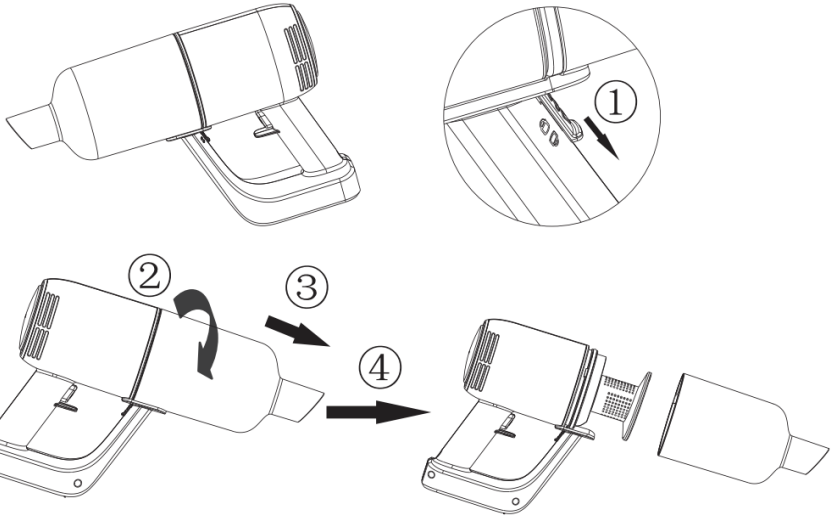

2. Roter filterdekselet i retningen vist i én, to, tre, fire, fem og ta ut filterbomullen oppover.

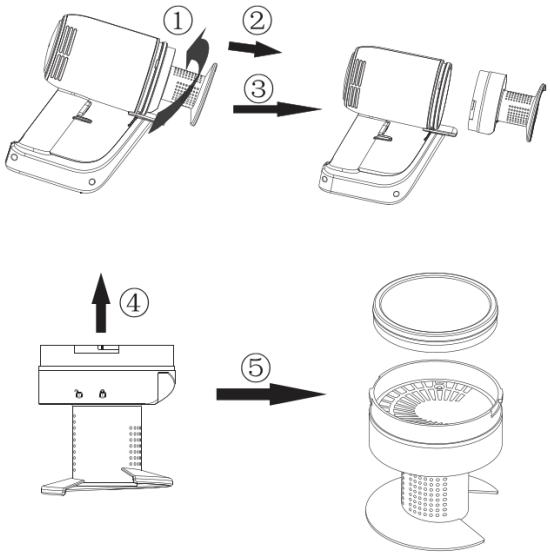

3. Støvkoppen, filterdekselet kan filtrere bomull kan rengjøres med vann som vist på bildet.

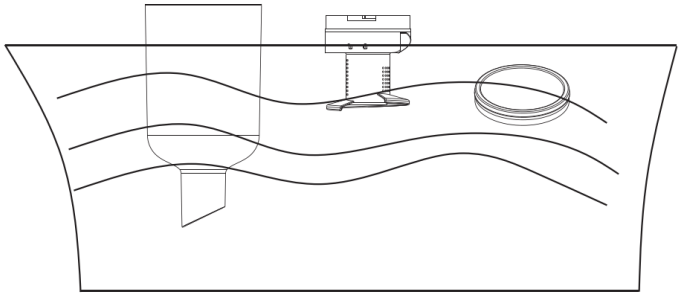

4. Etter rengjøring, sørg for å tørke støvkoppen, filterdekselet og filterbomullen.

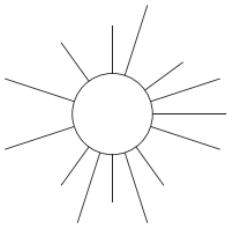

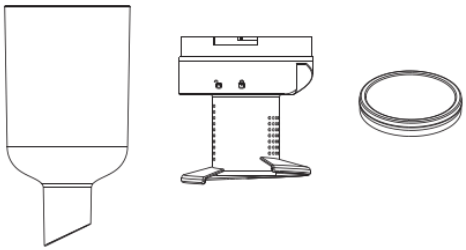

Oppmerksomhet. Filterbomullen skal lufttørkes, ikke komfyrtørkes for å forhindre høytemperaturdeformasjon.
Du må aldri fylle eller starte maskinen uten å tørke filterbomullen.

5. Sett filterbomullen inn i filterdekselet som vist i figur 1 og 2, og juster deretter "låse opp"-symbolet til filterdekselet med trekantplasseringsribben på hoveddelen. Til slutt dreier du filterdekselet til "låsen" i rekkefølge i henhold til figur 3, 4 og 5, som vist nedenfor.
   (Vær oppmerksom på sporposisjonen)



6. Juster symbolet på støvkoppen med "låse opp" på filteret, monter støvkoppen på hoveddelen, som vist på figur 1. Roter støvkoppen i retning av figur 2 etter at den er installert på plass. Etter montering på plass, vender symbolet til støvkoppen mot "lås" på filteret, som vist på figur 3. Skyv deretter støvkoppbryteren oppover til "lås"-posisjonen, som vist på figur 4. (Merk at støvkoppbryteren låses opp før støvkoppen installeres.)

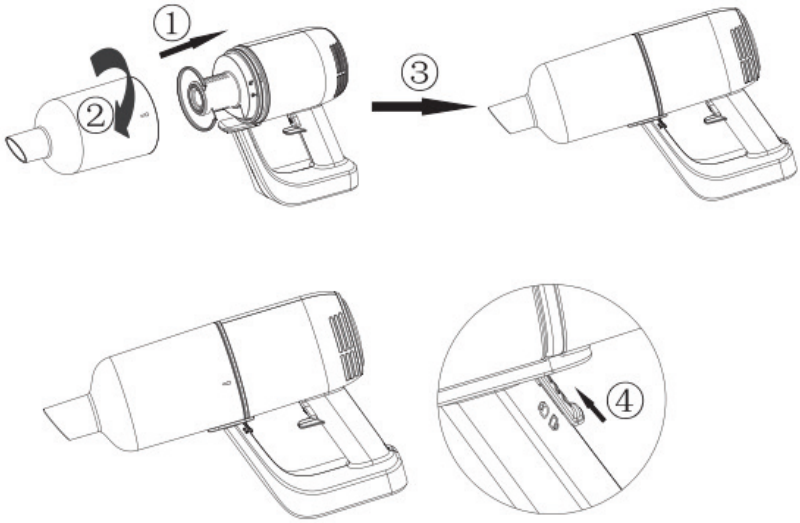

5. Spesifikasjon

PRODUKTSPESIFIKASJONER

Spesifikasjoner for strømforsyning: 100–240 V, 50/60 Hz, 0,3 A
Strømkildetype: Batteridrevet
Støpsel : Adapter
Kabellengde for strømadapter: 1m
Maksimalt strømforbruk: 80W
Støvkapasitet: 0.5L
Materiale : ABS plast
Med støvpose eller uten pose: Uten bag
Ladeholder: Nei
Egnet for væsker: Nei
Trådløs : Ja
Antall strøminnstillinger: 2
HEPA luftfilter: N/A
Driftsspenning : 11.1V 2200mAh
Type børste: Plastbørste
Maksimal sugekraft: 6000Pa
Børsteløs motor : Nei
Vekt : 1300g
Driftstid for laveste effektmodus: 25 min
Driftstid i høyeste effektmodus: 15 min
Oppladningstid: 5t
Lyd : ≤78dB

EMBALLASJEINNHOLD

1x støvsugerstav
1x sprekkdyse
1x strømadapter

Vakuum grad	>6KPa	Lydnivå	78dB
Batteri	11.1V/2200mAh	Oppladningstid	Rundt ≈ 5 timer
Adapterinngang	100-240V~50/60Hz 0.3A	Adapterutgang	13.5V ⎓ 0.8A
Arbeidstid	≈25min (lav hastighet), ≈15min (høy hastighet)	Strøm	80W
Støvkapasitet	0.5L	Produktstørrelse	346*105*225 mm
N.W	1.3Kg	G.W	2.3Kg

6. Mulig problem og løsning

Dette kapittelet oppsummerer de vanligste problemene du kan støte på med apparatet. Hvis du ikke klarer å løse problemet med informasjonen nedenfor, kontakt forbrukersenteret i ditt land.

Problem	Årsak	Løsning
Apparatet virker ikke	Batteriene kan være lavt ladet	Lad opp batteriene.
Ladelyset lyser ikke	1. Du har kanskje ikke satt adapteren ordentlig inn i stikkontakten. 2. Produktet er ikke koblet til strømforsyningen 3. Du har kanskje ikke plassert apparatet riktig på laderen. 4. Kontaktpunktene på apparatet og/eller på laderen kan være skitne. 5. Apparatet kan ha vært slått på mens det var på laderen.	1. Sett adapteren riktig inn i stikkontakten. 2. Pass på at apparatets støpsel er satt inn i apparatet på riktig måte og at apparatet er slått av 3. Plasser apparatet riktig på laderen og sørg for at ladelampen lyser. 4. Tørk dem rene med en tørr klut. 5. Sørg for at apparatet er slått av når du lader det.
Støvsugeren støvsuger ikke som den skal	1.Støvbeholderen er kanskje ikke riktig festet til apparatet. 2.Støvbeholderen kan være full. 3.Filterenheten i støvbeholderen kan være tilstoppet.	1. Fest støvbeholderen til apparatet på en riktig måte. 2. Tøm støvbeholderen. 3. Rengjør begge deler av filterenheten.
Støv slipper ut av støvsugeren.	1.Støvbeholderen kan være full. 2.Støvbeholderen er kanskje ikke riktig festet til apparatet. 3.Kanskje filterenheten ikke er plassert riktig i støvbeholderen.	1. Tøm støvbeholderen. 2. Fest støvbeholderen til apparatet riktig. 3. Plasser filterenheten i støvbeholderen på riktig måte.
Støvsugeren fungerer ikke som den skal når et av festene er festet til den lille plastbørsten	1.Sjekk om tilknytningen er blokkert. 2.Støvbeholderen kan være full. 3.Filterenheten kan være tilstoppet.	1. Hvis dette er tilfelle, fjern hindringen. 2. Tøm støvbeholderen. Rengjør begge deler av filterenheten.
Apparatet produserer mye støy	Det kan være faste partikler i støvbeholderen.	Tøm støvbeholderen.

(SV) BRUKSANVISNING
STICKDAMMSUGARE 2-i-1
ARTIKELNR: 871125247505
MODELL: HS-V01-80

Skanna QR-koden för utökad handbok

Läs noggrant innan du använder enheten första gången

1. Viktiga säkerhetsinstruktioner

Den här produkten är en uppladdningsbar elektrisk dammsugare. Den måste användas under normala förhållanden. Lämna aldrig en påslagen dammsugare utan uppsikt.
Obs! Läs bruksanvisningen noggrant före användning.
Spara bruksanvisningen för framtida referens.
Använd inte dammsugaren utomhus när det regnar.
Varning: Säkerhetsåtgärder är av högsta vikt i användningen av hushållsapparater för att undvika brand, kortslutning, personskador osv.

Personlig säkerhet

- Kontrollera att spänningen som anges på apparaten överensstämmer med den lokala nätspänningen innan du ansluter apparaten.
- Använd inte dammsugaren eller laddaren om de är skadade.
- Laddaren och dess adapter kan inte bytas ut. Om laddaren eller dess adapter är skadade måste apparaten kasseras.
- Adaptern innehåller en transformator. Klipp inte av adaptern för att ersätta den med en annan kontakt, eftersom detta medför en risk för skada.
- Håll inte apparaten med dammbehållaren uppåt och luta inte apparaten åt sidan när du suger upp vätskor.
- Den här apparaten kan användas av barn över åtta år och av personer med minskad fysisk, kroppslig eller mental kapacitet eller brist på erfarenhet och kunskap, om de handleds eller har fått instruktioner beträffande användning av apparaten på ett säkert sätt och om de är införstådda med riskerna som finns.
- Barn får inte leka med apparaten.
- Rengöring och användarunderhåll skall inte utföras av barn utan tillsyn.
- Förvara apparaten och dess sladd utom räckhåll för barn.
- Stickkontakten måste tas ur vägguttaget innan du rengör eller

underhåller apparaten.
- Den här apparaten innehåller batterier som inte är utbytbara.

Försiktigt
- Ändra inte laddaren på något sätt.
- Se till att ingångsspänningen överensstämmer med den spänning som anges på laddaren.
- Laddare och batterier är kompatibla. Om laddare med andra specifikationer används kan det medföra brandrisk.
- Kontrollera om laddarens nätkabel är skadad eller föråldrad före användning. Skadade eller hoptrasslade laddare ökar risken för brand och kortslutning.
- Hantera laddarens nätsladd på rätt sätt.
- Dra inte elektriska apparater via laddningskabeln.
- Dra inte i laddningskabeln för att koppla ur laddaren. Du måste hålla i laddaren med handen när du kopplar i/ur den.
- Förvara inte laddaren hängandes i laddningskabeln.
- Laddningskabeln får inte komma i kontakt med heta ytor eller vassa föremål.
- Du får inte själv byta ut laddningskabeln. Om laddningskabeln är skadad kontaktar du eftermarknadsservice.
- Rör inte vid laddaren eller apparaten med fuktiga händer.
- Förvara inte apparaten utomhus och/eller ladda inte apparaten utomhus.
- Stickkontakten måste tas ur vägguttaget innan du rengör eller underhåller apparaten.

Service:
- Kontrollera produkten noggrant före användning med avseende på skador och/eller avvikelser.
- Om någon del av produkten är skadad eller defekt ska den inte användas.
- Kontakta en professionell eftermarknadsservice som kan utföra underhåll enligt relevanta säkerhetsföreskrifter. Underhåll som utförs av icke-professionella kan medföra fara.
- Ändra inte produkten på något sätt eftersom det kan leda till personskada.
- Använd reserv- eller ersättningsdelar som tillhandahålls eller rekommenderas av tillverkaren.

Tips:
1. Torrdammsugare.
2. Den här dammsugaren är inte vattentät så utsätt den inte för vatten eller fuktigt damm.
3. Dammsugaren kan inte suga upp brinnande eller rykande damm.
4. Använd endast dammsugaren i enlighet med bruksanvisningen.
5. Använd inte dammsugaren på cementvägar, asfaltsvägar eller andra ojämna ytor.
6. Den här typen av dammsugare är endast avsedd för hushållsbruk. Använd inte dammsugaren på fabriker eller kommersiella platser.
7. Använd den inte för att suga upp byggavfall och tungmetalldamm.
8. Dammsugaren måste vara fulladdad innan den används första gången.

Varning:
1. Använd inte vatten, lösningsmedel eller polermedel för att rengöra ytan på elektriska apparater. Använd istället en torr trasa.
2. Blötlägg inte dammsugaren i vatten eller diska den i diskapparaten.
3. Använd inte dammsugaren utan att mittfiltersystemet är installerat.
4. Om du hör ett gällt ljud när du använder apparaten beror det på en minskningen av sugkraften. Stäng nu av apparaten och rengör alla ventilationskanaler.
5. Ta bort stora eller vassa föremål för att förhindra skador på dammhinken och mittfiltersystemet före rengöring.
6. Använd endast den löstagbara nätadaptern som medföljer denna apparat för att ladda batteriet.

Fara:
1. För att undvika brand eller explosion orsakad av elektrisk utrustning (ark eller gnista), håll den borta från brandfarliga, explosiva och andra föremål eller vätskor när du använder dammsugaren.
2. När dammsugaren inte fungerar, inte laddas eller batteriets drifttid inte är tillräcklig för att fungera, måste dammsugaren bytas ut av en fackman.

2. Delar

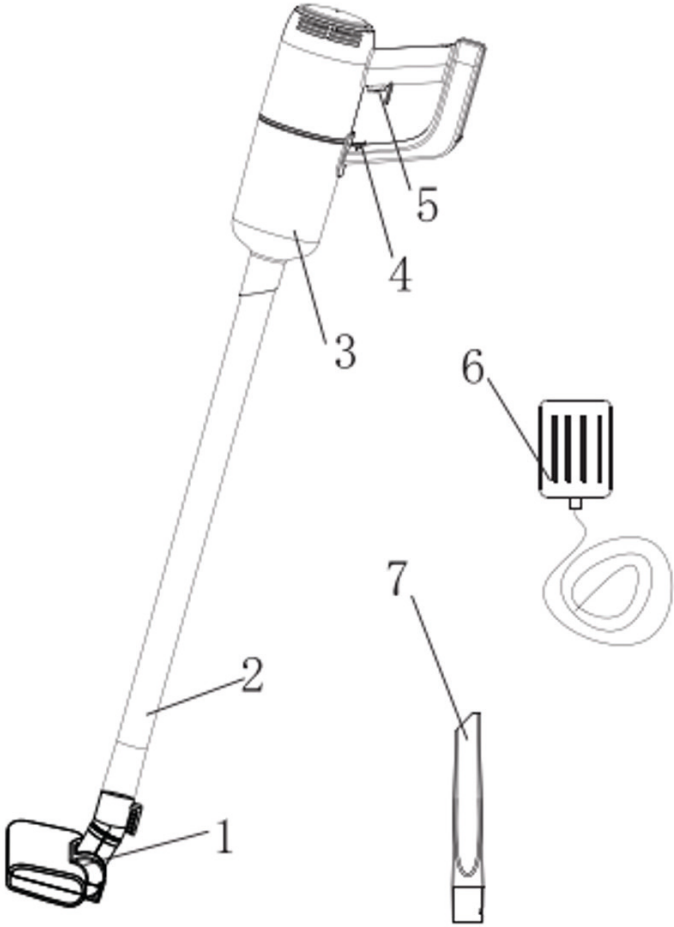

1. Golvborste i plast
2. Plaströr
3. Dammkopp
4. Lås
5. På/Av-knapp
6. Adapter
7. Liten borste i plast

3. Så här använder du apparaten

I. Stick

1. Anslut det tvådelade plaströret.



2. För in plaströret i apparaten enligt bilden nedan (var uppmärksam på den koncentriska reduceringsanordningen).

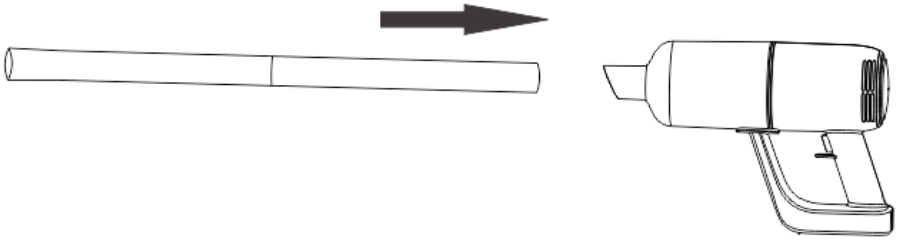

3. För in de nödvändiga tillbehören i änden av plaströret (golvborste i plast, liten borste i plast, osv.).

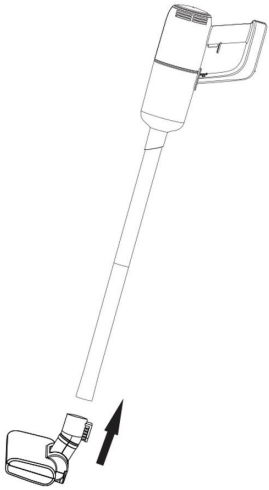

4. Slå på/Stänga av

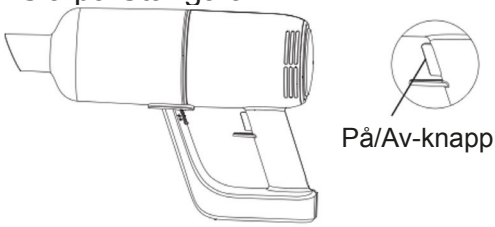

a) Tryck en gång på på/av-knappen, maskinen slås på och går in låg hastighet, lyser indikatorn..
b) Tryck på På/av-knappen igen för att växla till hög hastighet.
c) Tryck på På/av-knappen igen och apparaten slutar arbeta

II. Praktisk

För in den lilla plastborsten i apparaten.

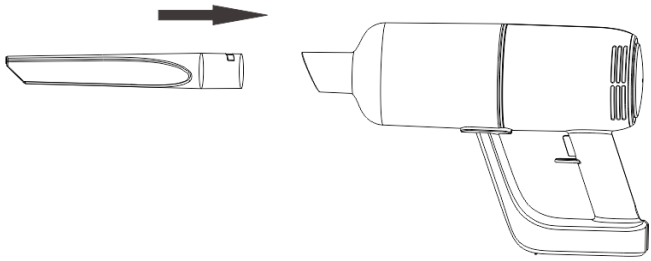

III. Ladda apparaten

1. När indikatorlampan blinkar rött betyder det batterinivån är låg och att apparaten behöver laddas. För att ladda ansluter du adaptern till elnätet och till apparaten. Den röda lampan lyser, vilket indikerar att apparaten laddas. När den blå lampan lyser betyder det att batteriet är fulladdat.

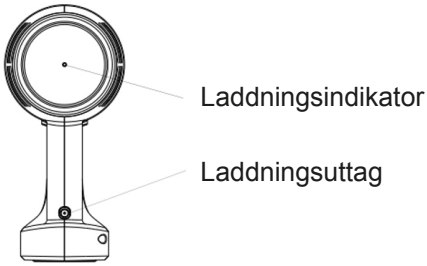

4. Rengöra filtersystemet

1. Vrid dammkoppens omkopplare till “upplåst“ läge (bild 1). Rotera hela dammkoppen och lossa den så som visas i bild 2, 3 och 4.

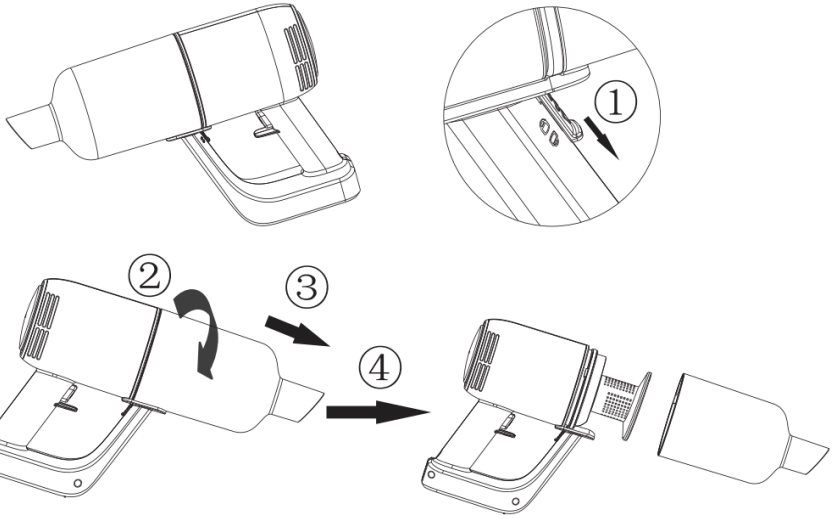

2. Vrid filterkåpan i den riktning som visas i 1, 2, 3, 4, 5 och lyft ur filtertyget.

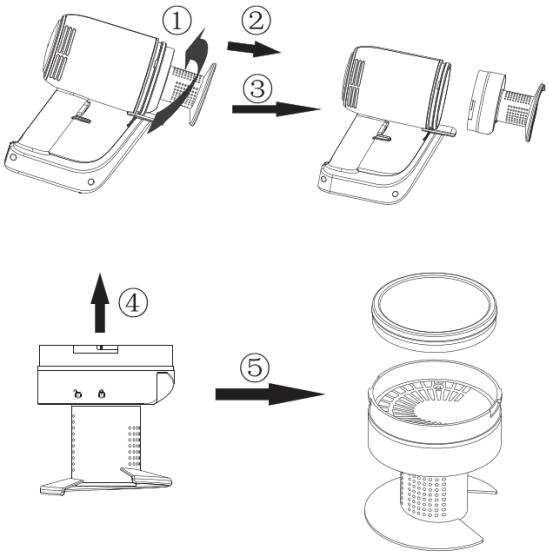

3. Dammkoppen, filterkåpan och filtertyget kan rengöras med vatten enligt bilden.

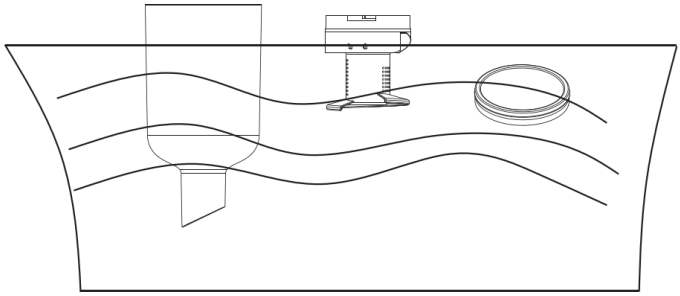

4. Efter rengöringen ska du se till att dammkoppen, filterkåpan och filtertyget torkar.

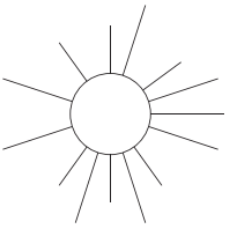

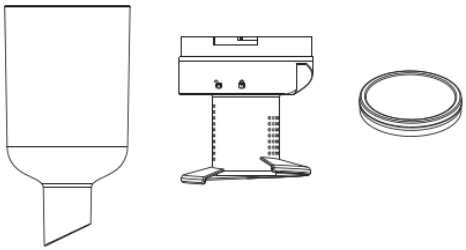

Obs! Filtertyget bör lufttorkas för att förhindra den deformation som kan uppstå vid höga temperaturer.
Apparaten ska aldrig laddas eller startas utan att filtertyget först fått torka.

5. Sätt i filtertyget i filterkåpan enligt bild 1 och 2. Rikta sedan in filterkåpans “lås upp“-symbol med triangelpositioneringsremmen på huvuddelen. Vrid sedan filterlocket till “låset“ i ordningsföljden som visas i bild 3, 4 och 5 nedan.
(Observera fållans position)

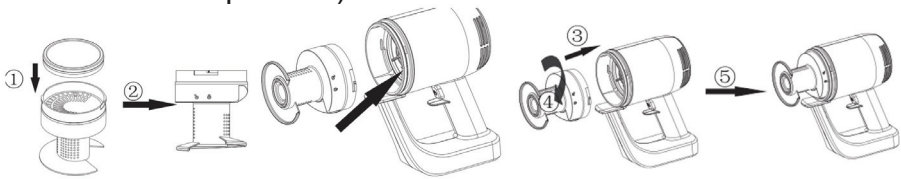

6. Rikta in symbolen på dammkoppens med “lås upp“-symbol på filtret. Montera dammkoppen på huvuddelen enligt bild 1. När dammkoppen har monterats vrider du den i riktningen som visas i bild 2. Efter monteringen är dammkoppens symbol riktad mot filtrets ”lås”-symbol (se bild 3). Tryck dammkoppens omkopplare uppåt till ”lås”-läget, så som visas i bild 4. (Observera att dammkoppens omkopplare är upplåst innan dammkoppen monteras.)

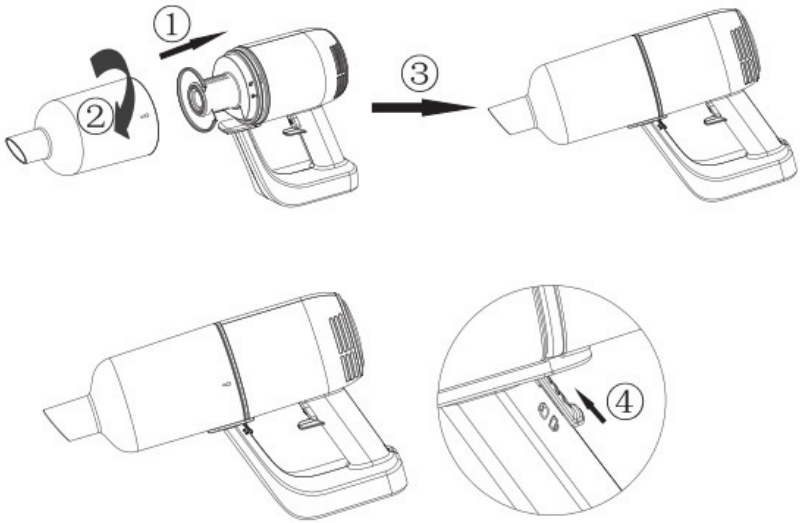

5. Specifikation

PRODUKTSPECIFIKATIONER

Specifikationer för nätadapter: 100–240 V, 50/60 Hz, 0,3 A
Typ av strömkälla: Batteridriven
Stickkontakt: Adapter
Adaptersladdens längd: 1 m
Maximal effektförbrukning: 80 W
Dammkapacitet: 0,5 l
Material: ABS-plast
Med dammpåse eller utan påse: Utan påse
Laddningvagga: Nej
Lämplig för vätskor: Nej
Sladdlös: Ja
Antal effektinställningar: 2
HEPA-luftfilter: Ej tillämpligt
Driftspänning: 11,1 V 2 200 mAh
Typ av borste: Borste i plast
Maximal sugeffekt: 6 000 Pa
Motor utan borste: Nej
Vikt: 1 300 g
Drifttid vid lägsta effektläge: 25 min
Drifttid i lägsta effektläge: 15 min
Laddningstid: 5 timmar
Ljud: ≤78 dB

FÖRPACKNINGENS INNEHÅLL

1 x stickdammsugare
1 x fogmunstycke
1 x nätadapter

Sugeffekt	>6 KPa	Ljudnivå	78 dB
Batteri	11,1 V/2 200 mAh	Laddningstid	Cirka 5 timmar
Adapteringång	100–240V≈50/60 Hz 0,3A	Adapterutgång	13,5 V ⎓ 0,8 A
Drifttid	≈25 min (låg hastighet), ≈15 min (hög hastighet)	På/Av-funktion	80 W
Dammkapacitet	0,5 l	Produktstorlek	346 x 105 x 225 mm
Nettovikt	1,3 kg	Bruttovikt	2,3 kg

6. Möjligt problem och lösning

I det här kapitlet sammanfattas de vanligaste förekommande problemen med apparaten. Om du inte kan lösa problemet med hjälp av informationen nedan ber vid dig kontakta konsumentverket i ditt land

Problem	Orsak	Lösning
Apparaten fungerar inte	Batterinivån kan vara låg	Ladda upp batterierna.
Laddningslampan tänds inte	1. Du kanske inte har satt i adaptern ordentligt i eluttaget. 2. Produkten har inte anslutits till strömförsörjningen 3. Du kanske inte har placerat apparaten i laddaren på rätt sätt. 4. Kontaktpunkterna på apparaten och/eller på laddaren kan vara smutsiga. 5. Apparaten kan ha varit påslagen medan den laddades.	1. Sätt in adaptern i eluttaget på rätt sätt. 2. Se till att apparatens stickkontakt är ordentligt insatt i apparaten och att apparaten är avstängd 3. Placera apparaten ordentligt på laddaren och se till att laddningslampan lyser. 4. Torka av dem med en torr trasa. 5. Se till att apparaten är avstängd medan du laddar den.
Dammsugaren dammsuger inte ordentligt	1.Dammbehållaren kanske inte är korrekt monterad på apparaten. 2.Dammbehållaren kan vara full. 3.Filterenheten i dammbehållaren kan vara igensatt.	1. Montera dammbehållaren på rätt sätt. 2. Töm dammkoppen. 3. Rengör båda delarna av filterenheten.
Dammsugaren suger inte upp damm.	1.Dammbehållaren kan vara full. 2.Dammbehållaren kanske inte är korrekt monterad på apparaten. 3.Filterenheten kanske inte är monterad på rätt sätt i dammbehållaren.	1. Töm dammkoppen. 2. Montera dammbehållaren på rätt sätt. 3. Placera filterenheten i dammbehållaren på rätt sätt.
Dammsugaren fungerar inte som den ska när den lilla borsten av plast är monterad.	1.Om så är fallet avlägsnar du blockeringen. 2.Dammbehållaren kan vara full. 3.Filterenheten kan vara igensatt.	1. Om så är fallet avlägsnar du blockeringen. 2. Töm dammkoppen. Rengör båda delarna av filterenheten.
Apparaten låter mycket	Det kan finnas fasta partiklar i dammbehållaren.	Töm dammkoppen.

Ⓓ **BRUGERVEJLEDNING**
STANGSTØVSUGER 2-i-1
VARENR.: 871125247505
MODEL: HS-V01-80

Scan QR-kode for udvidet manual

Læs dette grundigt før første anvendelse

1. Sikkerhedsanvisning

Dette produkt er en genopladelig elektrisk støvsuger: Den skal bruges under normal forhold. Lad aldrig støvsugeren kører uden opsyn.
Bemærk: Læs disse instruktioner omhyggeligt før brug.
Behold brugsanvisningen til senere brug.
Må ikke anvendes udendørs i regnvejr.
Advarsel: Sikkerhedsforanstaltninger er yderst vigtige ved anvendelse af husholdningsapparater, inkl. men ikke begrænset til forebyggelse af brand, kortslutning og personskade.

Personlig sikkerhed

- Kontrollér, at den spænding, der er angivet på apparatet, svarer til spændingen i det lokale strømforsyningsnet, før du tilslutter apparatet.
- Brug ikke støvsugeren eller opladeren, hvis nogen af disse er beskadiget.
- Opladeren og dens adapter må ikke udskiftes. Hvis opladeren eller dens adapteren er beskadiget, skal apparatet kasseres.
- Adapteren indeholder en transformer. Skær ikke adapteren af for at udskifte den med et andet stik, da dette kan forårsage en farlig situation.
- Hold ikke apparatet med støvbeholderen vendende opad, og vip ikke apparatet til siden, når det er tændt.
- Dette apparat kan anvendes af børn fra 8 år og ældre og af personer med fysiske, sensoriske eller mentale funktionsbegrænsninger eller mangel på erfaring og viden, hvis de anvender apparatet under opsyn eller har modtaget vejledning om brugen af det på en sikker måde og forstår de involverede risici.
- Børn må ikke lege med apparatet.
- Brugervedligeholdelse og rengøring må ikke udføres af børn uden opsyn.
- Opbevar apparatet og dets ledning utilgængeligt for børn.
- Stikket skal tages ud af stikkontakten før rengøring eller vedligeholdelse af apparatet.
- Dette apparat indeholder batterier, der ikke kan udskiftes.

Forsigtig
- Udskift ikke opladeren på nogen måde.
- Sørg for, at indgangsspændingen stemmer overens med den spænding, der er angivet på opladeren.
- Opladere og batterier er kompatible. Hvis der bruges opladere med andre specifikationer, kan det medføre brandfare.
- Kontrollér, om opladerledningen er beskadiget eller for gammel før brug. Beskadigede eller sammenfiltrede opladere øger risikoen for brand eller kortslutning.
- Behandl opladerledningen korrekt.
- Træk ikke i elektriske apparater ved hjælp af opladerledningen.
- Træk ikke i opladerledningen for at tage stikket til opladeren ud. Du skal holde opladeren i hånden, når den sættes ind i og tages ud af stikket.
- Opbevar ikke opladeren ved at omvikle opladerledningen.
- Opladerledningen må ikke komme tæt på varme overflader eller skarpe genstande.
- Opladerledningen må ikke udskiftes alene. Hvis opladerledningen er beskadiget, skal du kontakte eftersalgsservice for udskiftning.
- Opladeren eller maskinen må ikke berøres med fugtige hænder.
- Maskinen må ikke opbevares udendørs eller oplades udendørs.
- Ved rengøring og vedligeholdelse af maskinen skal man sørge for at tage opladeren ud af stikket.

Services:
- Kontrollér omhyggeligt, om produktet er beskadiget eller unormalt, før brug.
- Hvis en del af produktet er beskadiget eller defekt, må det ikke bruges.
- Find en professionel eftersalgsservice og få foretaget vedligeholdelse iht. de relevante sikkerhedsbestemmelser. Vedligeholdelse udført af ikke-uddannede personer kan være farligt.
- For at undgå personskade må dette produkt ikke modificeres på nogen måde.
- Brug de udskiftnings- eller reservedele, der er leveres eller anbefales af producenten.

Tips:
1. Tør støvsuger.
2. Denne støvsuger er ikke vandtæt, så brug den ikke til vand eller fugtigt støv.
3. Denne støvsuger kan ikke absorbere brændende eller rygende støv.
4. Brug den iht. instruktionerne.

5. Må ikke bruges på cementvej, asfaltvej og på andre ru overflader;
6. Denne type støvsuger er til husholdningsbrug. Må ikke bruges på fabrikker eller kommercielle steder.
7. Den må ikke bruges til at opsuge byggeaffalds- og tungmetalsstøv.
8. Den skal være fuldt opladet før brug ved første anvendelse.

Advarsel:
1. Brug ikke vand, opløsningsmiddel eller poleringsmiddel til rengøring af overflader på elektriske apparater. Brug en tør klud til rengøring.
2. Kom ikke støvsugeren i vand, og vask den ikke i opvaskemaskinen.
3. Den må ikke bruges, uden at det centrale filtreringssystem er installeret.
4. Hvis du hører en gennemtrængende lyd ved brug af maskinen, skyldes det en reduktion i sugeevnen. Sluk på dette tidspunkt for apparatet og rengør alle ventilationskanaler.
5. Fjern store eller skarpe genstande for at forhindre beskadigelse af støvspanden og det midterste filtersystem før rengøring.
6. Brug kun den aftagelige strømforsyning, der følger med dette apparat, til opladning af batteriet.

Fare:
1. For at undgå brand eller eksplosion forårsaget af elektrisk udstyr (ark eller gnist), skal du holde det væk fra brændbare, eksplosive og andre genstande eller væsker, når du betjener støvsugeren.
2. Når støvsugeren ikke virker, ikke oplader eller batteriets driftstid ikke er tilstrækkelig til at fungere, skal støvsugeren udskiftes af en fagmand.

2. Dele

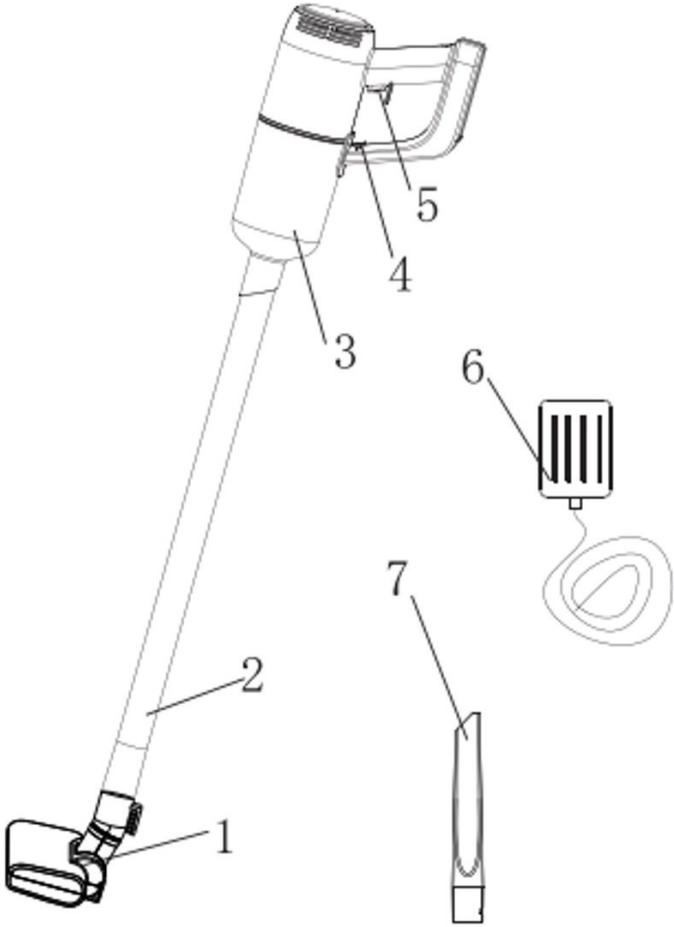

1. Gulvbørste i plast
2. Plastrør
3. Støvbeholder
4. Lås
5. Tænd/sluk
6. Adapter
7. Lille børste i plast

3. Anvendelse

I. Holderrør

1. Forbind de to stykker plastrør.



2. Indsæt plastrøret i maskinen som vist på billedet nedenfor (vær opmærksom på den koncentriske reduktionsmuffe).

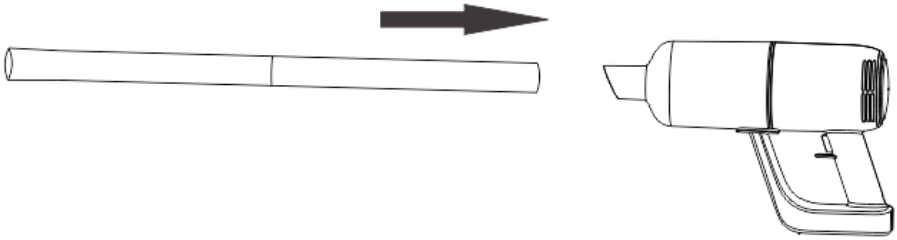

3. Indsæt det påkrævede tilbehør i enden af plastrøret (gulvbørste i plast, lille børste i plast osv.).

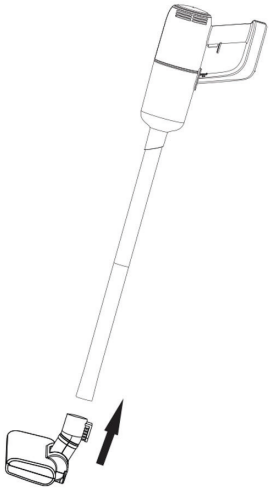

4. Tænd/sluk



a) Tryk én gang på tænd/sluk-knappen, maskinen tænder og arbejder ind lav hastighed, lyser indikatoren..
b) Tryk på tænd/sluk-knappen igen for at skifte til at arbejde med høj hastighed.
c) Tryk på tænd/sluk-knappen igen, hvorefter maskinen holder op med at arbejde.

II. Håndholdt enhed

Indsæt den lille børste i plast i maskinen i lige linje.

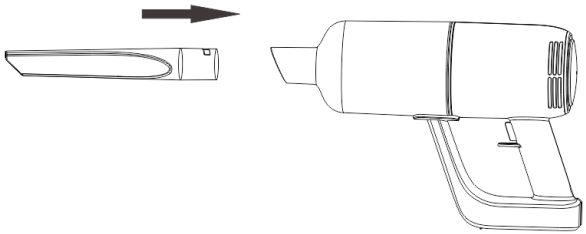

III. Opladning

1. Når indikatorlyset blinker rødt, angiver det, at batteriet er ved at løbe tør for strøm og skal oplades. Ved opladning skal adapteren tilsluttes strømforsyningen og maskinen. Det røde lys på maskinen er tændt og angiver, at den oplader. Når lyset lyser blåt, betyder det, at batteriet er fuldt opladet.

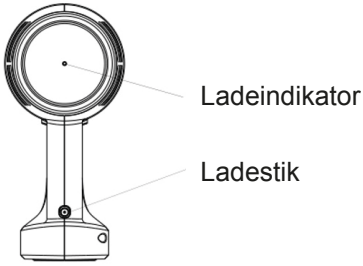

4. Rengøring af filtersystemet

1. Som vist i figur 1 skal man flytte kontakten til støvbeholderen til "ulåst" stilling og derefter dreje støvbeholderen og tage den ud som vist i figur 2, 3 og 4.

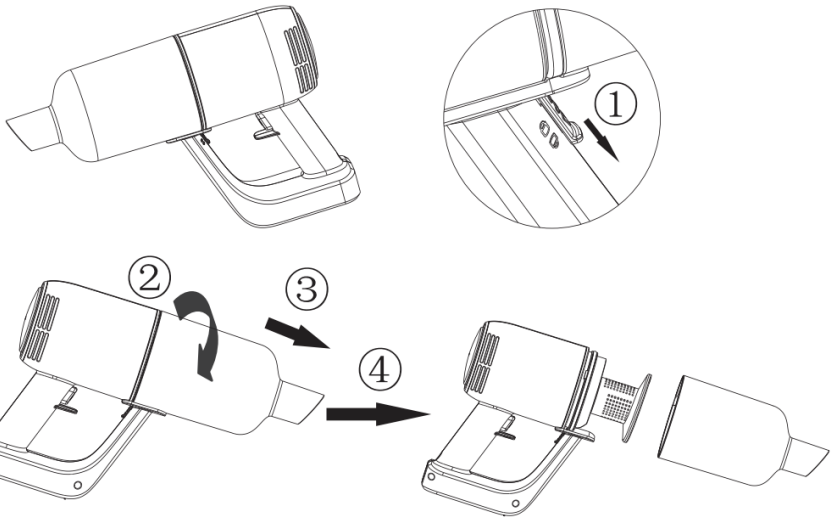

2. Drej filterdækslet i den retning, der er vist i 1, og følg 2, 3, 4 og 5, samt løft bomuldsfilteret ud.

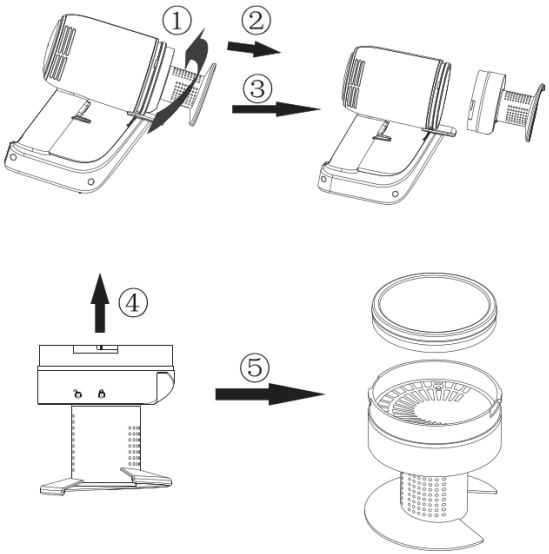

3. Støvbeholderen, filterdækslet og bomuldsfilteret kan rengøres med vand som vist på følgende billede.

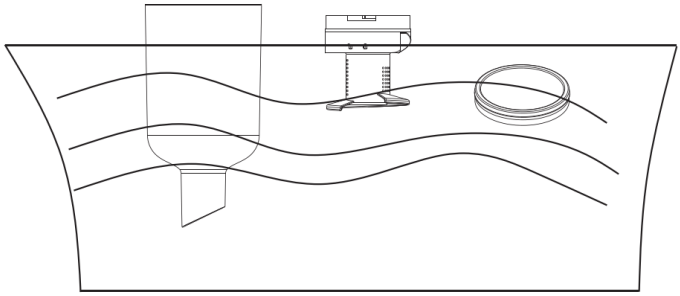

4. Sørg for at tørre støvbeholderen, filterdækslet og bomuldsfilteret efter rengøring.

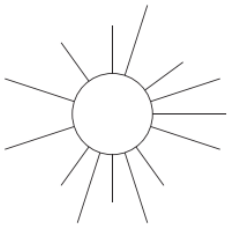

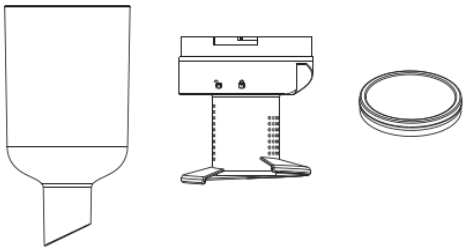

Bemærk. Bomuldsfilteret skal lufttørres, og må ikke tørres i en ovn, for at forhindre deformation pga. høj temperatur.
Maskinen må ikke samles eller startes, før bomuldsfilteret er tørt.

5. Kom bomuldsfilteret ind i filterdækslet som vist i figur 1 og 2, tilpas derefter symbolet for "ulåst" med den trekantede positionsenhed på hovedenheden. Drej til sidst filterdækslet til "lås" i den rækkefølge, der er vist i figur 3, 4 og 5 nedenfor.
   (Vær opmærksom på indhakspositionen)



6. Tilpas symbolet på støvbeholderen med "ulåst" på filteret, og monter støvbeholderen på hovedenheden som vist i figur 1. Drej støvbeholderen i den retning, der er vist i figur 2, når den er sat ind. Når monteringen er på plads, vender symbolet på støvbeholderen mod "låst" på filteret som vist i figur 3. Skub derefter kontakten til støvbeholderen opad til positionen "lås" som vist i figur 4. (Bemærk, at kontakten til støvbeholderen er ulåst, før støvbeholderen monteres).

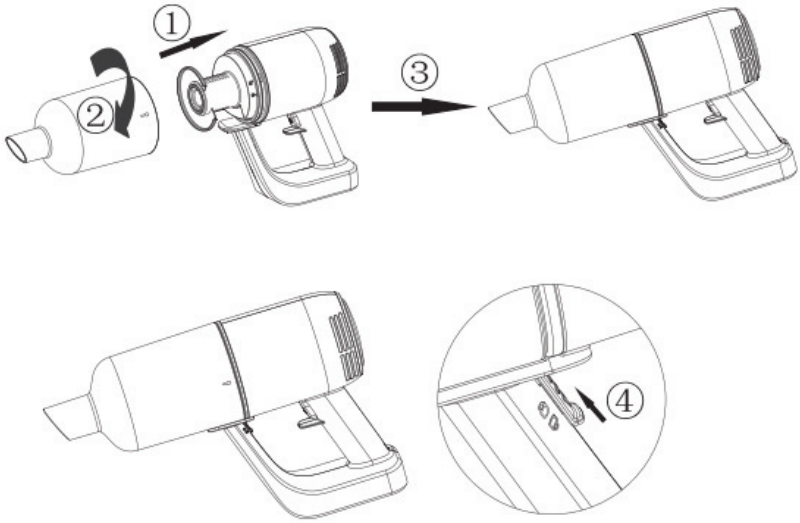

5. Specifikationer

PRODUKTSPECIFIKATIONER

Specifikationer for strømforsyning: 100–240 V, 50/60 Hz, 0,3 A
Strømkildetype: Batteristrøm
Strømstik: Adapter
Længde på strømadapterledning: 1 m
Maksimalt strømforbrug: 80 W
Støvkapacitet: 0,5 l
Materiale: ABS-plast
Med støvpose eller uden pose: Uden pose
Opladningsdok: Nej
Egnet til væsker: Nej
Uden ledning: Ja
Antal effektindstillinger: 2
HEPA-luftfilter: Ikke relevant
Driftsspænding: 11,1 V 2200 mAh
Børstetype: Børste i plast
Maksimal sugeeffekt: 6000 Pa
Børstefri motor: Nej
Vægt: 1300 g
Driftstid ved laveste effekttilstand: 25 min.
Driftstid ved højeste effekttilstand: 15 min.
Opladningstid: 5 t
Lyd: ≤78 dB

PAKKEN INDEHOLDER

1x stangstøvsuger
1x sprækkemundstykke
1x strømadapter

Sugegrad	>6 KPa	Støjniveau	78 dB
Batteri	11,1 V/2200 mAh	Opladningstid	Ca. ≈ 5 timer
Adapterindgang	100-240 V ~50/60 Hz 0,3 A	Adapterudgang	13,5 V ⎓ 0,8 A
Driftstid	≈25 min. (lav hastighed), ≈15 min. (høj hastighed)	Effekt	80 W
Støvkapacitet	0,5 l	Produktstørrelse	346 * 105 * 225 mm
N.V	1,3 kg	G.V	2,3 kg

6. Muligt problem og løsning

Dette kapitel opsummerer de mest almindelige problemer, som man kan opleve med apparatet. Hvis du ikke kan løse problemet med nedenstående oplysninger, skal du kontakte kundeservicecentret i dit land.

Problem	Årsag	Løsning
Apparatet virker ikke	Batteriniveauet kan være lavt	Oplad batterierne.
Opladningslyset tænder ikke	1. Du har muligvis ikke sat adapteren korrekt i stikkontakten i væggen. 2. Produktet er ikke tilsluttet strømforsyningen 3. Du har muligvis ikke placeret apparatet korrekt på opladeren. 4. Kontaktbenene på apparatet og/eller opladeren må ikke være beskidte. 5. Apparatet kan have været tændt, mens det var på opladeren.	1. Sat adapteren korrekt i stikkontakten i væggen. 2. Sørg for, at apparatstikket er indsat korrekt i apparatet, og at apparatet er slukket 3. Placer apparatet korrekt på opladeren, og kontrollér, at opladerlyset tænder. 4. Tør dem rent med en tør klud. 5. Sørg for, at apparatet er slukket, når du oplader det.
Støvsugeren suger ikke ordentligt	1.Støvbeholderen er muligvis ikke tilsluttet korrekt til apparatet. 2.Støvbeholderen kan være fuld. 3.Filterenheden i støvbeholderen kan være tilstoppet.	1. Slut støvbeholderen korrekt til apparatet. 2. Tøm støvbeholderen. 3. Rengør begge dele af filterenheden.
Der kommer støv ud af støvsugeren.	1.Støvbeholderen kan være fuld. 2.Støvbeholderen er muligvis ikke tilsluttet korrekt til apparatet. 3.Filterenheden er muligvis ikke sat korrekt i støvbeholderen.	1. Tøm støvbeholderen. 2. Slut støvbeholderen korrekt til apparatet. 3. Sæt filterenheden korrekt i støvbeholderen.
Støvsugeren fungerer ikke korrekt, når et tilbehør i form af den lille børste i plast er blokeret	1.Kontrollér, om tilbehøret er tilstoppet. 2.Støvbeholderen kan være fuld. 3.Filterenheden kan være tilstoppet.	1. Hvis dette er tilfældet, skal du fjerne tilstopningen. 2. Tøm støvbeholderen. Rengør begge dele af filterenheden.
Apparatet støjer meget	Der kan være faste partikler i støvbeholderen.	Tøm støvbeholderen.

(HU) HASZNÁLATI ÚTMUTATÓ
2 AZ 1-BEN ÁLLÓ PORSZÍVÓ
CIKKSZÁM: 871125247505
MODELL: HS-V01-80

QR-kód szkennelése a következőhöz: bővített kézikönyv

Az első használat előtt olvassa el figyelmesen

1. Biztonsági utasítás

Ez a termék egy újratölthető elektromos porszívó: normál körülmények között kell használni. Soha ne hagyja felügyelet nélkül üzemelni a porszívót.
Megjegyzés: Használat előtt figyelmesen olvassa el a használati utasítást.
A használati útmutatót a későbbi használathoz őrizze meg.
Esős időben ne használja a szabadban.
Figyelmeztetés: A biztonsági óvintézkedések alapvető fontosságúak bármilyen háztartási készülék használatakor, beleértve, de nem kizárólagosan a tűz, a rövidzárlat és a személyi sérülések megelőzését.

Személyi biztonság

- A készülék csatlakoztatása előtt ellenőrizze, hogy a készüléken feltüntetett feszültség megfelel-e a helyi hálózati feszültségnek.
- Ne használja a porszívót vagy a töltőt, ha az sérült.
- A töltő és az adapter nem cserélhető. Ha a töltő vagy az adapter megsérül, a készüléket ki kell dobni.
- Az adapter tartalmaz egy transzformátort. Ne vágja le az adaptert, hogy egy másik csatlakozódugóval helyettesítse, mert ez veszélyes helyzetet eredményez.
- Ne tartsa a készüléket úgy, hogy a portartály felfelé nézzen, és ne döntse a készüléket oldalra, amikor működteti.
- Ezt a készüléket 8 éves és idősebb gyermekek, csökkent fizikai, érzékszervi vagy szellemi képességekkel, illetve hiányos tapasztalattal és ismeretekkel rendelkező személyek is használhatják, amennyiben felügyelet alatt állnak, vagy a készülék biztonságos használatára vonatkozó utasításokat kaptak, és megértették a készülékkel járó veszélyeket.
- Gyermekek nem játszhatnak a készülékkel.
- A tisztítást és a felhasználói karbantartást gyermekek felügyelet nélkül nem végezhetik.
- Tartsa a készüléket és a vezetékét gyermekek elől elzárva.

- A készülék tisztítása vagy karbantartása előtt a dugót ki kell húzni a konnektorból.
- Ez a készülék nem cserélhető akkumulátorokat tartalmaz.

Vigyázat
- Semmilyen módon ne változtassa meg a töltőt.
- Győződjön meg arról, hogy a bemeneti feszültség megfelel a töltőn feltüntetett feszültségnek.
- A töltők és az akkumulátorok kompatibilisek. Más specifikációjú töltők használata esetén tűzveszély léphet fel.
- Használat előtt ellenőrizze, hogy a töltő tápkábele nem sérült vagy elöregedett-e. A sérült vagy összegabalyodott töltők növelik a tűz és a rövidzárlat kockázatát.
- Kezelje megfelelően a töltő tápkábelét.
- Ne húzzon elektromos készülékeket a töltőkábelen keresztül.
- Ne húzza meg a töltőkábelt a töltő kihúzásához. A töltőt kézzel kell fognia a csatlakoztatáshoz és a kihúzáshoz.
- Ne tárolja a töltőt feltekercselt töltőkábellel.
- A töltőkábelt tartsa távol forró felületektől és éles tárgyaktól.
- A töltőkábel önmagában nem cserélhető ki. Ha a töltőkábel megsérült, forduljon a vevőszolgálati szervizhez a csere érdekében.
- Ne érintse nedves kézzel a töltőt vagy a készüléket.
- Ne tárolja a készüléket a szabadban, és ne töltse a készüléket a szabadban.
- A gép tisztításakor és karbantartásakor ügyeljen arra, hogy a töltőt kihúzza a csatlakozóból.

Szerviz:
- Használat előtt gondosan ellenőrizze, hogy a termék nem sérült-e vagy nem rendellenes-e.
- Ha a termék valamelyik része sérült vagy hibás, ne használja a készüléket.
- Keressen egy professzionális vevőszolgálatot, és végezze el a karbantartást a vonatkozó biztonsági előírások szerint. Veszélyes lehet, ha a karbantartást nem szakember végzi el.
- A személyi sérülések elkerülése érdekében semmilyen módon ne módosítsa ezt a terméket.
- Használja a gyártó által biztosított vagy ajánlott csere- vagy pótalkatrészeket.

Tippek:
1. Száraz porszívó.
2. Ez a porszívó nem vízálló, ezért kérjük, ne szívjon fel vizet vagy nedves port.
3. Ez a porszívó nem képes égő vagy füstölő port felszívni.
4. Használja az utasításoknak megfelelően.
5. Ne használja betonúton, aszfaltúton és más durva felületen.
6. Ez a porszívótípus háztartási használatra való. Ne használja gyárakban vagy kereskedelmi helyeken.
7. Ne használja építési hulladék és nehézfém por felszívására.
8. Az első használat előtt teljesen fel kell tölteni.

Figyelmeztetés:
1. Ne használjon vizet, oldószert vagy polírozószert az elektromos készülékek felületének tisztításához, hanem száraz ruhával tisztítsa meg.
2. Ne áztassa a porszívót vízbe, és ne mossa mosogatógépben.
3. Ne használja központi szűrőrendszer behelyezése nélkül.
4. Ha a gép használata közben éles hangot hall, az a szívóerő csökkenése miatt lehet. Ekkor kapcsolja ki a készüléket, és tisztítsa meg az összes szellőzőcsatornát.
5. Tisztítás előtt távolítsa el a nagy vagy éles tárgyakat, hogy elkerülje a portartály és a középső szűrőrendszer károsodását.
6. Az akkumulátor töltéséhez kizárólag a készülékhez mellékelt leválasztható tápegységet használja.

Veszély:
1. Az elektromos berendezés (bárka vagy szikra) okozta tűz vagy robbanás elkerülése érdekében a porszívó használata közben tartsa távol azt gyúlékony, robbanásveszélyes és egyéb tárgyaktól vagy folyadékoktól.
2. Ha a porszívó nem működik, nem töltődik, vagy az akkumulátor működési ideje nem elegendő a működéshez, a porszívót szakembernek kell kicserélnie.

2. Alkatrészek

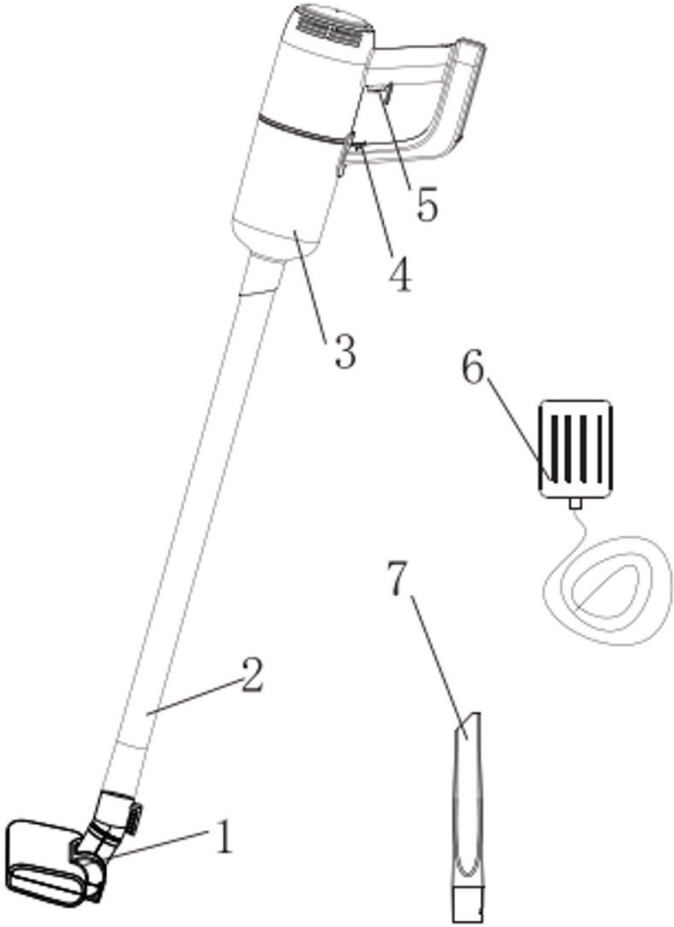

1. Műanyag padlókefe
2. Műanyag cső
3. Portartály
4. Zár
5. Be-/kikapcsolás
6. Adapter
7. Kis műanyag kefe

3. Hogyan kell használni?

I. Rúd

1. Csatlakoztassa a 2 db műanyag csövet.



2. Helyezze be a műanyag csövet a gépbe az alábbi kép szerint (figyeljen a koncentrikus szűkítőre).

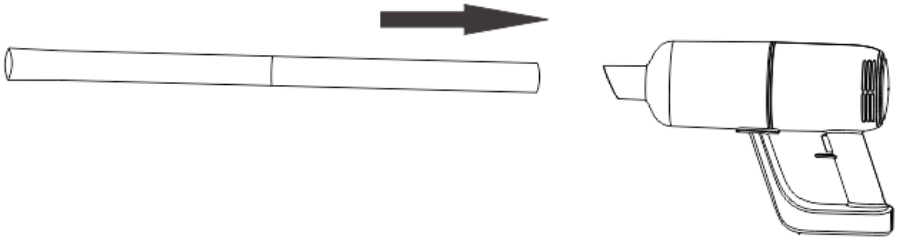

3. Helyezze fel a szükséges tartozékokat a műanyag cső végére (műanyag padlókefe, kis műanyag kefe stb.)

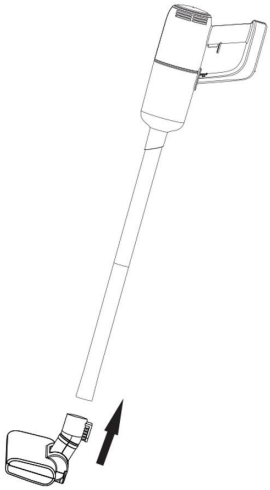

4. Be-/kikapcsolás



a) Nyomja meg egyszer a be/ki gombot, a gép bekapcsol és működik alacsony sebesség, a visszajelző világít.
b) Nyomja meg újra a főkapcsolót a nagy fordulatszámú munkára való átkapcsoláshoz.
c) Nyomja meg újra a főkapcsolót, és a gép leáll.

II. Kézi egység

Helyezze a kis műanyag kefét egyenesen a gépbe.

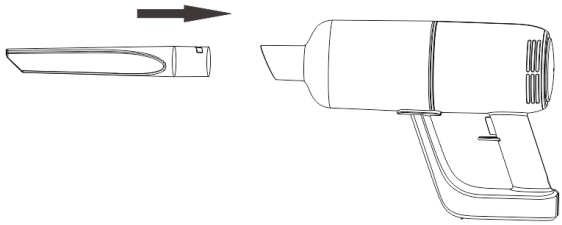

III. Töltés

1. Ha a jelzőfény pirosan villog, az azt jelzi, hogy az akkumulátor töltöttségi szintje alacsony, és fel kell tölteni. Töltéskor csatlakoztassa az adaptert a tápegységhez és a géphez. A piros lámpa a készüléken világít, ami azt jelzi, hogy a készülék töltődik. Ha a kék fény világít, az azt jelenti, hogy az akkumulátor teljesen feltöltődött.

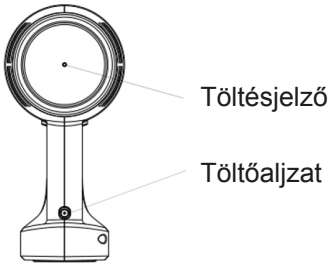

4. A szűrőrendszer tisztítása

1. Az 1. ábrán látható módon húzza a portartály kapcsolóját a „kioldás” állásba, forgassa el a portartályt, és vegye ki a 2., 3. és 4. ábrán látható módon.

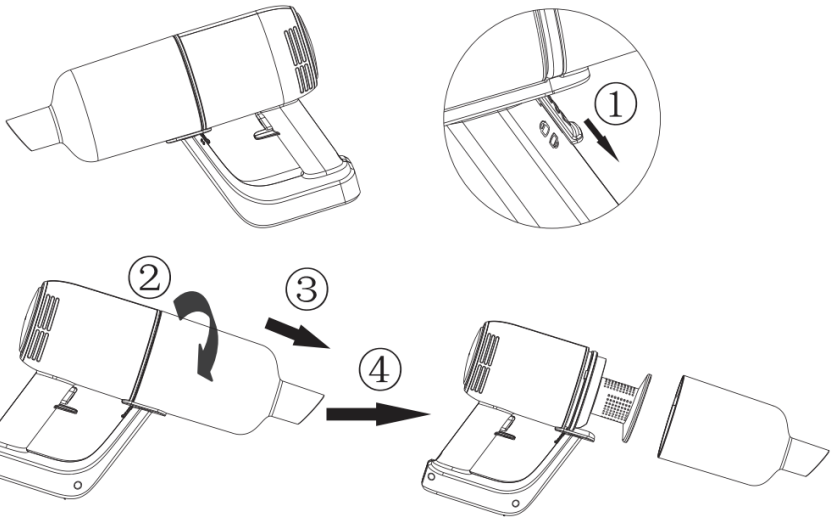

2. Forgassa el a szűrőfedelet az első, második, harmadik negyedik, ötödik irányba, és vegye ki a szűrőpárnát felfelé.

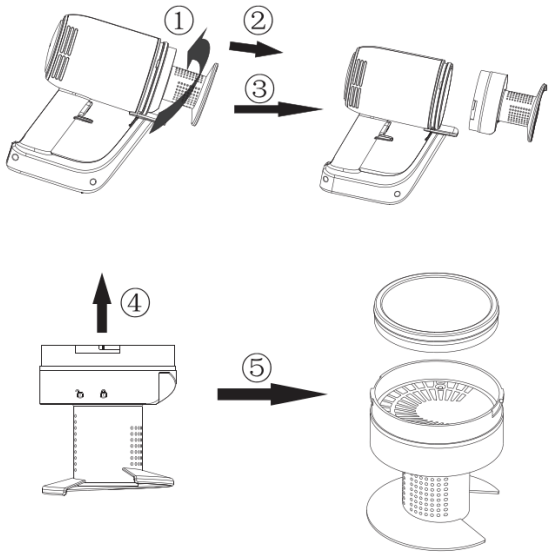

3. A portartály, a szűrőfedél és a szűrőpárna vízzel tisztítható a képen látható módon.

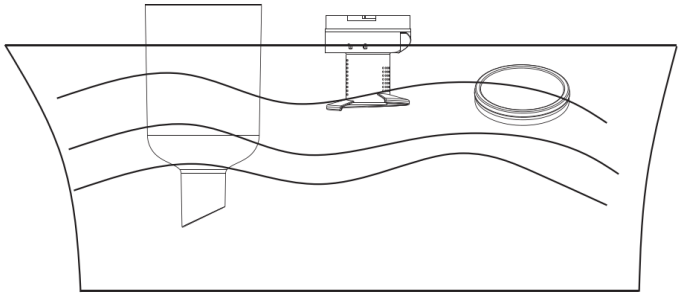

4. A tisztítás után feltétlenül szárítsa meg a portartályt, a szűrőfedelet és a szűrőpárnát.

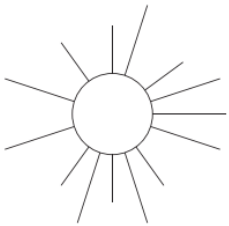

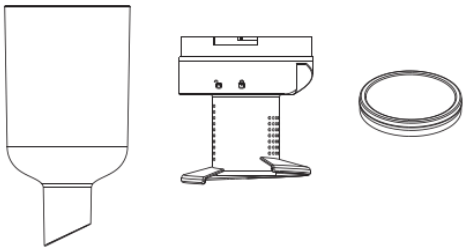

Figyelem! A szűrőpárnát levegőn kell szárítani; a magas hőmérsékleti alakváltozás elkerülése érdekében, nem szárítható sütőben.
Soha ne állítsa össze és ne indítsa el a gépet a szűrőpárna szárítása nélkül.

5. Helyezze a szűrőpárnát a szűrőfedélbe az 1. és 2. ábrán látható módon, majd igazítsa a szűrőfedél „kioldás” szimbólumát a fő egység háromszög alakú pozicionáló bordájához. Végül forgassa a szűrőfedelet a 3., 4. és 5. ábra szerinti sorrendben a „reteszelés” állásba, ahogy az alábbiakban látható.
(Figyeljen a nyílás pozíciójára)



6. Igazítsa a portartályon lévő szimbólumot a szűrőn lévő „kioldás” jelhez, és szerelje fel a portartályt a fő egységre az 1. ábrán látható módon. A portartályt a 2. ábrán látható irányba forgassa el, miután a helyére szerelte. A helyére történő beszerelés után a portartály szimbóluma a szűrő „zárja” felé néz, amint az a 3. ábrán látható. Ezután nyomja felfelé a portartály kapcsolóját a „reteszelés” állásba, ahogyan az a 4. ábrán látható. (Vegye figyelembe, hogy a portartály kapcsolója a portartály felszerelése előtt ki van oldva).

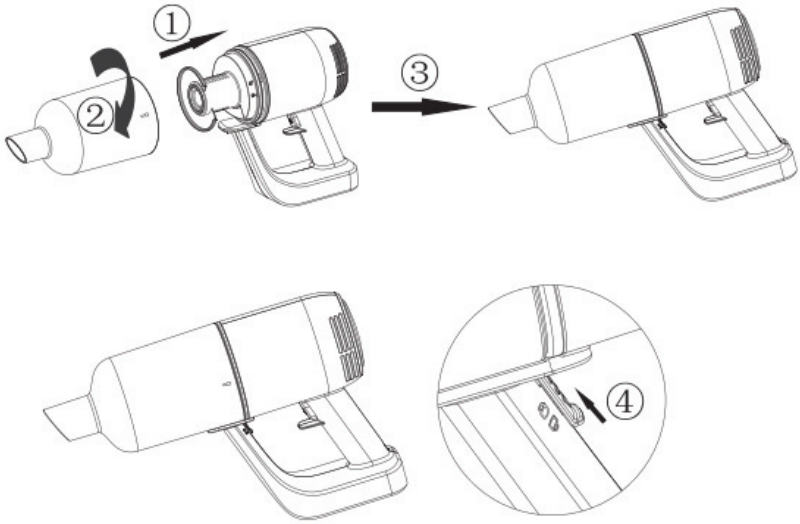

5. Műszaki adatok

TERMÉKADATOK

Tápegység névleges adatai: 100–240 V, 50/60 Hz, 0,3 A
Tápellátás típusa: Akkumulátoros
Tápcsatlakozó: Adapter
Tápkábel hossza: 1 m
Maximális teljesítményfelvétel: 80 W
Portartály kapacitása: 0,5 l
Anyag: ABS-műanyag
Porzsákkal vagy porzsák nélkül: Zsák nélküli
Töltőállvány: Nem
Alkalmas folyadékokhoz: Nem
Vezeték nélküli: Igen
A teljesítménybeállítások száma: 2
HEPA-légszűrő: N/A
Üzemfeszültség: 11,1 V 2200 mAh
Kefetípus: Műanyag kefe
Maximális szívóteljesítmény: 6000 Pa
Kefe nélküli motor: Nem
Tömeg: 1300 g
Üzemidő a legalacsonyabb teljesítményű üzemmódban: 25 perc
Üzemidő a legmagasabb teljesítményű üzemmódban: 15 perc
Töltési idő: 5 ó
Hang: ≤78 dB

A CSOMAG TARTALMA

1x álló porszívó
1x résszívó
1x hálózati adapter

Vákuumerősség	>6 KPa	Zajszint	78 dB
Akkumulátor	11,1 V/2200 mAh	Töltési idő	Körülbelül 5 óra
Adapterbemenet	100–240 V~50/60Hz 0,3 A	Adapterkimenet	13,5V ⎓ 0,8 A
Üzemidő	≈25 perc (alacsony fordulatszám), ≈15 perc (nagy fordulatszám)	Teljesítmény	80 W
Portartály kapacitása	0,5 l	Termék méretei	346*105*225 mm
Nettó tömeg	1,3 kg	Bruttó tömeg	2,3 kg

6. Lehetséges probléma és megoldás

Ez a fejezet összefoglalja a készülékkel kapcsolatban felmerülő leggyakoribb problémákat. Ha az alábbi információkkal nem tudja megoldani a problémát, forduljon az országában működő vevőszolgálati központhoz.

Probléma	Ok	Megoldás
A készülék nem működik	Lehet, hogy az akkumulátorok lemerültek	Töltse fel az akkumulátorokat.
A töltésjelző lámpa nem világít	1. Lehet, hogy nem megfelelően helyezte be az adaptert a fali aljzatba. 2. A terméket nem csatlakoztatta a tápellátáshoz 3. Lehet, hogy nem megfelelően helyezte a készüléket a töltőre. 4. A készülék és/vagy a töltő érintkezési pontjai elszennyeződhettek. 5. Előfordulhat, hogy a készüléket bekapcsolták, miközben a töltőn volt.	1. Helyezze az adaptert megfelelően a fali aljzatba. 2. Győződjön meg arról, hogy a készülék dugasza megfelelően be van-e dugva a készülékbe, és hogy a készülék ki van-e kapcsolva 3. Helyezze a készüléket megfelelően a töltőre, és győződjön meg róla, hogy a töltés jelzőfénye kigyullad. 4. Száraz ruhával törölje őket tisztára. 5. Győződjön meg róla, hogy a készülék ki van kapcsolva, amikor tölti.
A porszívó nem porszívózik megfelelően	1.Lehet, hogy a portartály nincs megfelelően rögzítve a készülékhez. 2.Lehet, hogy a portartály megtelt. 3.A portartályban lévő szűrőegység eltömődhet.	1. Rögzítse megfelelően a készülékhez a portartályt. 2. Ürítse ki a portartályt. 3. Tisztítsa meg a szűrőegység mindkét részét.
A porszívóból kiszabadul a por.	1.Lehet, hogy a portartály megtelt. 2.Lehet, hogy a portartály nincs megfelelően rögzítve a készülékhez. 3.Lehet, hogy a szűrőegységet nem megfelelően helyezték el a portartályban.	1. Ürítse ki a portartályt. 2. Rögzítse megfelelően a készülékhez a portartályt. 3. Helyezze a szűrőegységet megfelelően a portartályba.
A porszívó nem működik megfelelően, ha az egyik kis tartozék, a műanyag kefe el van tömődve	1.Ellenőrizze, hogy a tartozék eltömődött-e. 2.Lehet, hogy a portartály megtelt. 3.A szűrőegység eltömődhetett.	1. Ha ez a helyzet, távolítsa el az akadályt. 2. Ürítse ki a portartályt. Tisztítsa meg a szűrőegység mindkét részét.
A készülék nagyon zajos	A portartályban szilárd részecskék lehetnek.	Ürítse ki a portartályt.

(BG) РЪКОВОДСТВО ЗА УПОТРЕБА
ВЕРТИКАЛНА ПРАХОСМУКАЧКА „2 в 1“
АРТИКУЛ №: 871125247505
МОДЕЛ: HS-V01-80

Сканирайте QR кода за разширено ръководство

Прочетете внимателно, преди да използвате за пръв път

1. Инструкции за безопасност

Този продукт е акумулаторна електрическа прахосмукачка: трябва да се използва при нормални условия. Никога не оставяйте прахосмукачката да работи без надзор.
Забележка: Прочетете внимателно указанията преди употреба.
Запазете ръководството за употреба за бъдещи справки.
Не използвайте прахосмукачката на открито в дъждовно време.
Предупреждение: Предпазните мерки са от съществено значение при използването на всякакви домакински уреди, включително, но не само за предотвратяване на пожар, късо съединение и телесни наранявания.

Лична безопасност

- Преди да свържете уреда, проверете дали напрежението, посочено върху уреда, съответства на напрежението в местната електрическа мрежа.
- Не използвайте прахосмукачката, нито зарядното устройство, ако са повредени.
- Зарядното устройство и неговият адаптер не могат да бъдат заменяни. Ако зарядното устройство или неговият адаптер са повредени, уредът трябва да се изхвърли.
- Адаптерът съдържа трансформатор. Не отрязвайте адаптера, за да го замените с друг щепсел, тъй като това води до опасна ситуация.
- Не дръжте уреда така, че отделението за прах да сочи нагоре, и не накланяйте уреда на една страна, когато прахосмукирате течности.
- Този уред може да се използва от деца на възраст над 8 години и от лица с намалени физически, сетивни или умствени способности или липса на опит и познания, ако им е осигурен надзор или инструкции относно използването на уреда по безопасен начин и разбират свързаните с това опасности.
- Децата не трябва да играят с уреда.
- Почистване и потребителска поддръжка не трябва да се извършва от деца без надзор.
- Съхранявайте уреда и кабела му на място, недостъпно за деца.
- Щепселът трябва да бъде изваден от контакта преди почистване или поддръжка на уреда.
- Този уред съдържа батерии, които не могат да се сменят.

Внимание

- Не променяйте зарядното устройство по никакъв начин.
- Уверете се, че входното напрежение съответства на напрежението, отбелязано върху зарядното устройство.
- Зарядните устройства и батериите са съвместими. Ако се използват зарядни устройства с други спецификации, може да възникне опасност от пожар.
- Проверете дали захранващият кабел на зарядното устройство не е повреден или остарял, преди да го използвате. Повредените или заплетени зарядни устройства увеличават риска от пожар и късо съединение.
- Работете правилно със захранващия кабел на зарядното устройство.
- Не дърпайте електрически уреди с кабела за зареждане.
- Не дърпайте кабела за зареждане, за да изключите зарядното устройство. Трябва да държите зарядното устройство с ръка за включване и изключване.
- Не съхранявайте зарядното устройство, като навивате кабела му.
- Кабелът на зарядното устройство трябва да е далече от горещи повърхности или остри предмети.
- Кабелът на зарядното устройство не може да се подменя самостоятелно. Ако кабелът е повреден, свържете се с отдела за следпродажбено обслужване за подмяна.
- Не докосвайте зарядното устройство, нито машината с влажни ръце.
- Не съхранявайте машината на открито и не я зареждайте на открито.
- Когато почиствате и поддържате машината, не забравяйте да извадите зарядното устройство от щепсела.

Услуги:

- Преди употреба внимателно проверете дали продуктът не е повреден или изглежда необичайно.
- Ако някоя част от продукта е повредена или дефектна, не я използвайте.
- Моля, намерете професионално следпродажбено обслужване и извършете поддръжка съгласно съответните разпоредби за безопасност. Поддръжката от непрофесионалисти може да бъде опасна.
- За да избегнете наранявания, не променяйте този продукт по никакъв начин.
- Използвайте части за подмяна или резервни части, предоставени или препоръчани от производителя.

Съвети:
1. Подсушавайте прахосмукачката.
2. Тази прахосмукачка не е водоустойчива, така че не всмуквайте вода или влажен прах.
3. Тази прахосмукачка не може да поглъща горящ или пушещ прах.
4. Използвайте я в съответствие с инструкциите.
5. Не използвайте по циментови пътища, асфалтови пътища и други груби повърхности.
6. Този тип прахосмукачка е предназначен за домашна употреба. Не я използвайте във фабрики или търговски обекти.
7. Не я използвайте за поглъщане на строителни отпадъци и тежък прах от метали.
8. Преди първото използване трябва да бъде напълно заредена.

Предупреждение:
1. Не използвайте вода, разтворител или полиращ препарат за почистване на повърхността на електроуредите, почиствайте със суха кърпа.
2. Не потапяйте прахосмукачката във вода и не я мийте в съдомиялна машина.
3. Не я използвайте без монтирана централна филтрираща система.
4. Ако чуете пронизителен звук, когато използвате машината, това трябва да се дължи на намаляване на силата на засмукване. По това време изключете уреда и почистете всички вентилационни канали.
5. Отстранете големи или остри предмети, за да предотвратите повреда на кофата за прах и централната филтърна система преди почистване.
6. За зареждане на батерията използвайте само отделяемия захранващ блок, предоставен с този уред.

Опасност:
1. За да избегнете пожар или експлозия, причинена от електрическо оборудване (ковчег или искра), дръжте го далеч от запалими, експлозивни и други предмети или течности, когато работите с прахосмукачката.
2. Когато прахосмукачката не работи, не се зарежда или времето за работа на батерията не е достатъчно за работа, прахосмукачката трябва да бъде заменена от професионалист.

2. Части

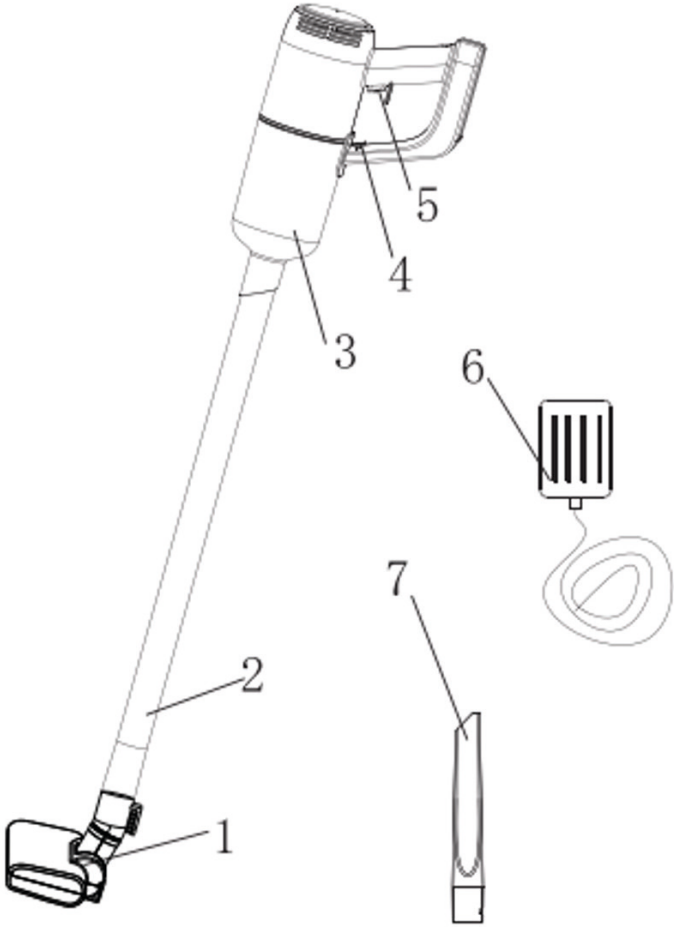

1. Пластмасова четка за под
2. Пластмасова тръба
3. Контейнер за прах
4. Заключване
5. Включване/изключване
6. Адаптер
7. Малка пластмасова четка

3. Употреба

I. Вертикална прахосмукачка

1. Сглобете двете части на пластмасовата тръба.



2. Поставете пластмасовата тръба в уреда съгласно долната снимка (обърнете внимание на концентричния редуктор).

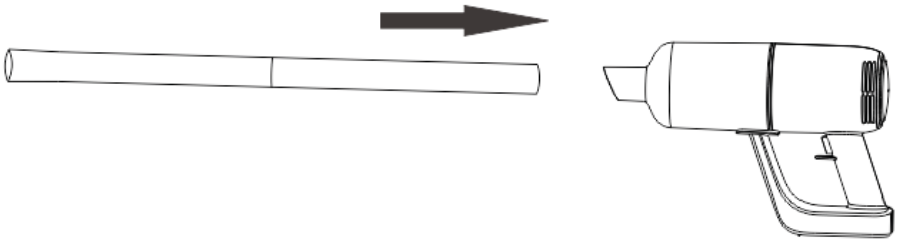

3. Поставете необходимите приставки в края на пластмасовата тръба (пластмасова четка за под, малка пластмасова четка и др.).

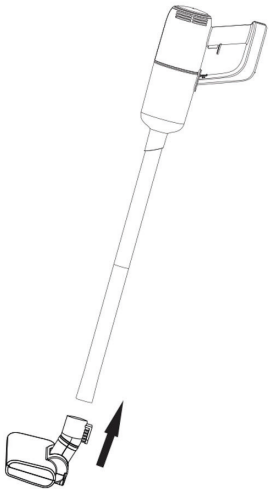

4. Включване/изключване

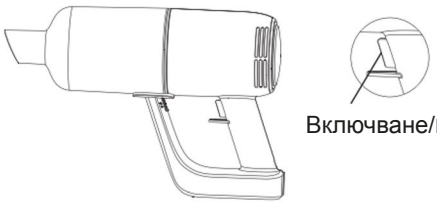

a) Натиснете веднъж бутона за включване/изключване, машината се включва и работи ниска скорост, индикаторът светва.
b) Натиснете отново бутона за включване/изключване, за да преминете към работа на висока скорост.
c) Натиснете отново бутона за включване/изключване и машината спира да работи.

II. Дръжка

Поставете директно малката пластмасова четка в уреда.

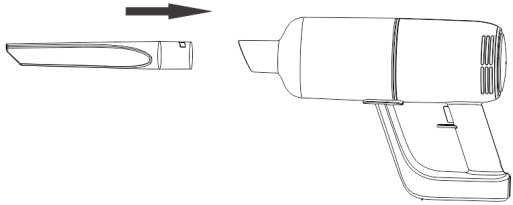

III. Зареждане

1. Когато индикаторът мига в червено, това означава, че батерията е изтощена и трябва да се зареди. Когато зареждате, свържете адаптера към захранването и към машината. Червената светлина на машината свети, което показва, че тя се зарежда. Когато светне синята светлина, това означава, че батерията е пълна..

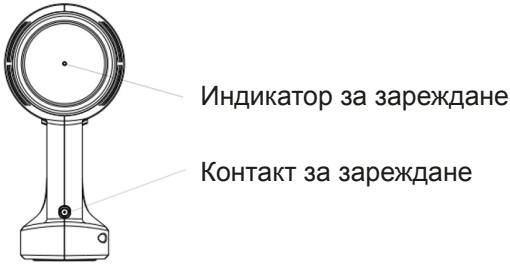

4. Почистване на филтриращата система

1. Както е показано на фигура 1, дръпнете превключвателя на контейнера за прах в положение „отключване“, завъртете на свой ред контейнера и го извадете, както е показано на фигури 2, 3 и 4.

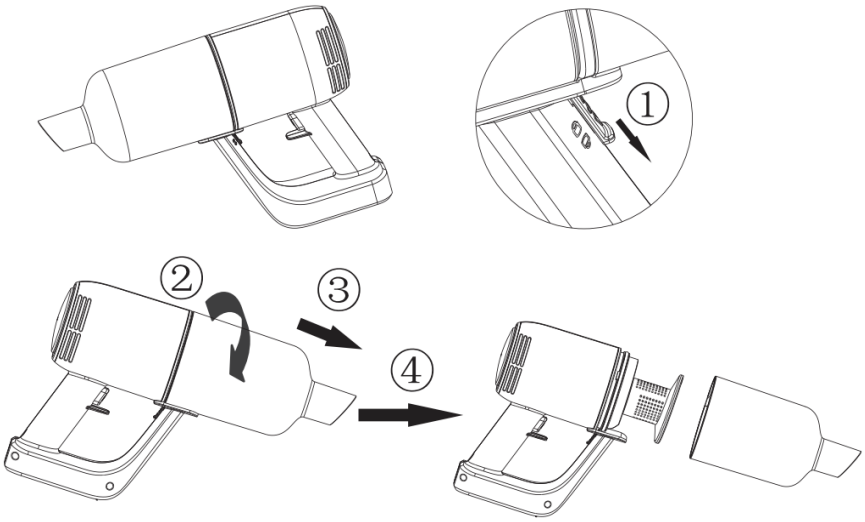

2. Завъртете капака на филтъра в посоката, показана на 1, 2, 3, 4 и 5, и изтеглете нагоре пълнежа на филтъра.

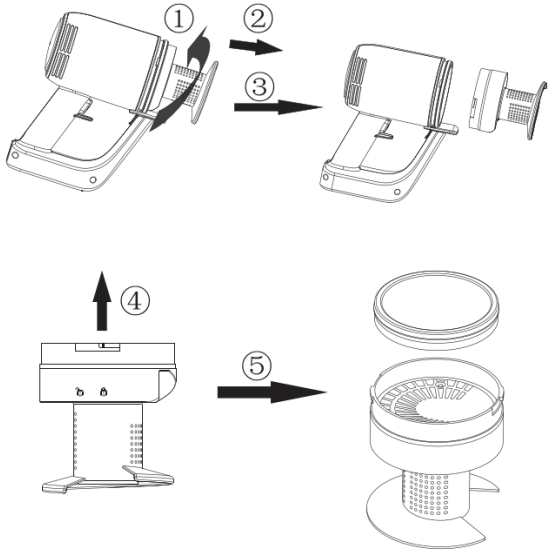

3. Контейнерът за прах, капакът на филтъра и пълнежът на филтъра могат да се мият с вода, както е показано на изображението.

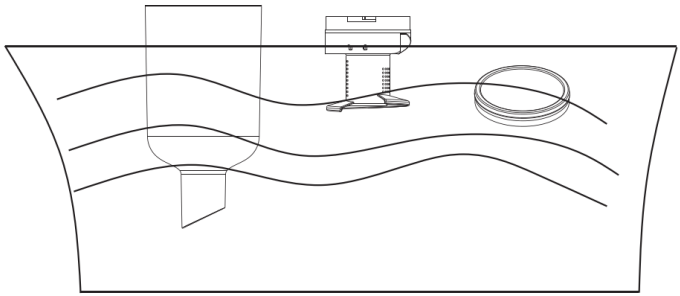

4. След измиване подсушете контейнера за прах, капака на филтъра и пълнежа.

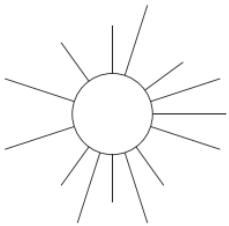

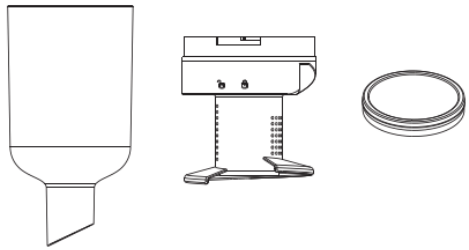

Внимание. Филтърната материя трябва да се суши на въздух, не на печка, за да се предотврати деформация при висока температура.
Никога не зареждайте, нито пускайте уреда, без да сте изсушили филтъра.

5. Поставете филтърната материя във филтърния капак, както е показано на фигури 1 и 2, след което подравнете символа „отключване“ на филтърния капак с триъгълното позициониращо ребро на основния корпус. Накрая завъртете капака на филтъра до „заключване“ в последователност съгласно фигури 3, 4 и 5, както е показано по-долу. (Обърнете внимание на позицията на слота)

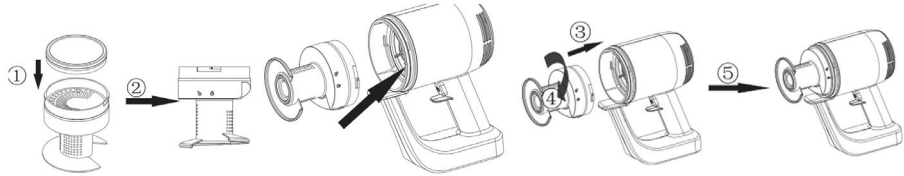

6. Подравнете символа на контейнера за прах с „отключване“ на филтъра, поставете контейнера за прах върху основния корпус, както е показано на фигура 1. Завъртете контейнера за прах в посоката на фигура 2, след като е поставен на място. След като се постави на място, символът на контейнера за прах е насочен към „заключване“ на филтъра, както е показано на фигура 3. След това натиснете превключвателя на контейнера за прах нагоре до позиция „заключване“, както е показано на фигура 4. (Обърнете внимание, че превключвателят на контейнера за прах е отключен, преди контейнерът да бъде поставен).

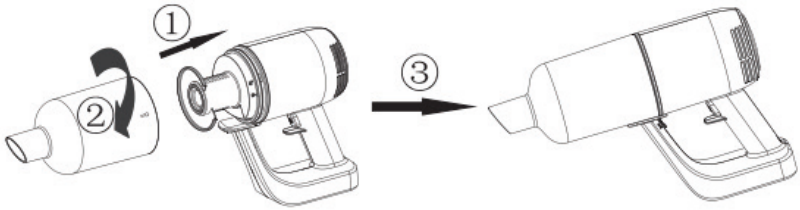

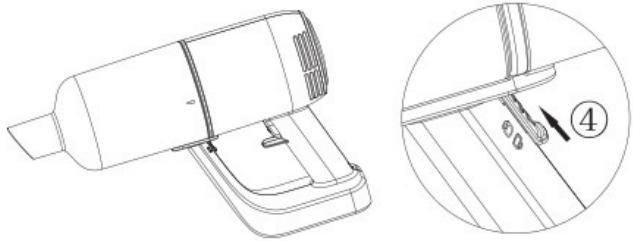

5. Спецификация

СПЕЦИФИКАЦИИ НА ПРОДУКТА

Номинални данни на захранващия блок: 100–240 V, 50/60 Hz, 0,3 A
Тип електрическо захранване: С батерии
Щепсел: Адаптер
Дължина на кабела на захранващия адаптер: 1 m
Максимална консумация на енергия: 80 W
Капацитет за прах: 0,5 L
Материал: пластмаса ABS
Със или без торбичка за прах: Без торба
Стойка за зареждане: Не
Подходяща за течности: Не
Безкабелна: Да
Брой настройки на мощността: 2
HEPA въздушен филтър: N/A
Работно напрежение: 11,1 V 2200 mAh
Тип четка: Пластмасова четка
Максимална мощност на засмукване: 6000 Pa
Безчетков двигател: Не
Тегло: 1300 g
Време за работа в режим на най-ниска мощност: 25 min
Време за работа в режим на най-висока мощност: 15 min
Време за зареждане: 5 h
Шум: ≤78 dB

СЪДЪРЖАНИЕ НА ОПАКОВКАТА

1 бр. вертикална прахосмукачка
1 бр. накрайник за труднодостъпни места
1 бр. захранващ адаптер

Степен на засмукване	>6 KPa	Ниво на шум	78 dB
Батерия	11,1 V/2200 mAh	Време за зареждане	Около ≈ 5 часа
Входяща мощност на адаптера	100 – 240 V ~50/60 Hz 0,3 A	Изходяща мощност на адаптера	13,5 V ⎓ 0,8 A
Време на работа	≈25 min (на ниска скорост), ≈15 min (висока скорост)	Захранване	80 W
Капацитет за прах	0,5 L	Размер на продукта	346*105*225 mm
Нетно тегло	1,3 Kg	Брутно тегло	2,3 Kg

6. Възможни проблеми и решения

В тази глава са обобщени най-често срещаните проблеми, които може да срещнете с уреда. Ако не можете да разрешите проблема с помощта на информацията по-долу, свържете се с Центъра за грижа за потребителите във вашата държава.

Проблем	Причина	Решение
Уредът не работи	Батериите може да са изтощени	Заредете батериите.
Светлинният индикатор за зареждане не светва	1. Възможно е да не сте поставили правилно адаптера в контакта. 2. Продуктът не е свързан със захранването 3. Възможно е да не сте поставили правилно уреда върху зарядното устройство. 4. Възможно е контактните точки на уреда и/или на зарядното устройство да са замърсени. 5. Възможно е уредът да е бил включен, докато е бил на зарядното устройство.	1. Поставете правилно адаптера в контакта. 2. Уверете се, че щепселът е поставен правилно в уреда и че уредът е изключен 3. Поставете правилно уреда върху зарядното устройство и се уверете, че светлинният индикатор за зареждане светва. 4. Избършете ги със суха кърпа. 5. Уверете се, че уредът е изключен, когато го зареждате.
Прахосмукачката не прахосмукира както трябва	1.Възможно е отделението за прах да не е прикрепено правилно към уреда. 2.Възможно е отделението за прах да е пълно. 3.Филтърният блок в отделението за прах може да е запушен.	1. Прикрепете правилно отделението за прах към уреда. 2. Изпразнете отделението за прах. 3. Почистете двете части на филтърния блок.
От прахосмукачката се отделя прах.	1.Възможно е отделението за прах да е пълно. 2.Възможно е отделението за прах да не е прикрепено правилно към уреда. 3.Възможно е филтърният блок да не е поставен правилно в отделението за прах.	1. Изпразнете отделението за прах. 2. Прикрепете правилно отделението за прах към уреда. 3. Поставете правилно филтърният блок в отделението за прах.
Прахосмукачката не работи правилно, когато към някоя от приставките е прикрепена малката пластмасова четка	1.Проверете дали приставката не е блокирана. 2.Възможно е отделението за прах да е пълно. 3.Възможно е филтърният блок да е запушен.	1. Ако случаят е такъв, отстранете запушването. 2. Изпразнете отделението за прах. Почистете двете части на филтърния блок.
Уредът издава много шум	Възможно е в отделението за прах да има твърди частици.	Изпразнете отделението за прах.

(RO) MANUAL DE INSTRUCȚIUNI
ASPIRATOR VERTICAL 2 ÎN 1
NR. ARTICOL: 871125247505
MODEL: HS-V01-80

Sscanați codul QR pentru manualul extins

Citiți cu atenție înainte de a utiliza aparatul pentru prima dată

1. Instrucțiuni de siguranță

Acest produs este un aspirator electric reîncărcabil: trebuie folosit în condiții normale. Nu lăsați niciodată un aspirator să funcționeze nesupravegheat.
Notă: citiți cu atenție instrucțiunile înainte utilizare.
Păstrați manualul de instrucțiuni pentru consultare ulterioară.
Nu îl folosiți la exterior, pe vreme ploioasă.
Avertisment: măsurile de siguranță sunt esențiale când utilizați aparate electrocasnice, inclusiv, dar fără a se limita la prevenirea incendiilor, scurtcircuitului și vătămărilor corporale.

Siguranța personală

- Verificați dacă tensiunea indicată pe aparat corespunde cu tensiunea rețelei locale înainte de a conecta aparatul.
- Nu utilizați aspiratorul sau încărcătorul dacă este deteriorat.
- Încărcătorul și adaptorul acestuia nu pot fi înlocuite. Dacă încărcătorul sau adaptorul său este deteriorat, aparatul trebuie eliminat.
- Adaptorul conține un transformator. Nu tăiați adaptorul pentru a-l înlocui cu un alt ștecher, deoarece acest lucru duce la o situație periculoasă.
- Nu țineți aparatul având compartimentul pentru praf orientat în sus și nu înclinați aparatul într-o parte când aspirați lichide.
- Acest aparat poate fi utilizat de copii cu vârsta de peste 8 ani și persoane cu capacități fizice, senzoriale sau mentale reduse sau lipsite de experiență și cunoștințe dacă anterior au fost supravegheate sau instruite în privința utilizării în siguranță a aparatului și dacă acestea înțeleg eventualele pericole.
- Copiii nu trebuie să se joace cu aparatul.
- Întreținerea și curățarea aflate în responsabilitatea utilizatorului nu trebuie efectuate de către copii nesupravegheați.
- Nu lăsați aparatul și cablul acestuia la îndemâna copiilor.
- Ștecherul trebuie scos din priză înainte de curățarea și întreținerea

aparatului.
- Acest aparat conține baterii care nu pot fi înlocuite.

Atenție
- Nu modificați încărcătorul în niciun mod.
- Asigurați-vă că tensiunea de intrare corespunde tensiunii marcate pe încărcător.
- Încărcătoarele și bateriile sunt compatibile. Dacă sunt folosite încărcătoare cu alte specificații, poate exista pericolul de incendiu.
- Înainte de utilizare, verificați dacă este deteriorat sau uzat cablul de alimentare al încărcătorului. Încărcătoarele deteriorate sau încurcate sporesc riscul de incendiu și scurtcircuite.
- Manipulați corect cablul de alimentare al încărcătorului.
- Nu trageți aparatele electrice de cablul de încărcare.
- Nu trageți cablul de încărcare pentru a deconecta încărcătorul. Trebuie să țineți încărcătorul în mână pentru a-l conecta și deconecta de la priză.
- Nu depozitați încărcătorul având cablul de încărcare înfășurat.
- Cablul de încărcare trebuie ținut la distanță de suprafețe fierbinți sau obiecte ascuțite.
- Cablul de încărcare nu poate fi înlocuit singur. Dacă este deteriorat cablul de încărcare, contactați serviciul post-vânzare pentru a fi înlocuit.
- Nu atingeți încărcătorul sau aparatul cu mâinile umede.
- Nu depozitați aparatul afară sau nu îl încărcați afară.
- Când efectuați operații de curățare și întreținere a aparatului asigurați-vă că scoateți încărcătorul din priză.

Servicii:
- Înainte de utilizare, verificați cu atenție dacă produsul este deteriorat sau prezintă anomalii.
- Dacă o parte a produsului este deteriorată sau defectă, nu îl utilizați.
- Apelați la un serviciu de post-vânzare profesional sau o persoană cu o calificare specială pentru a efectua întreținerea conform reglementărilor de siguranță relevante. Întreținerea realizată de neprofesioniști poate fi periculoasă.
- Nu modificați acest produs în niciun mod pentru a evita vătămarea corporală.
- Folosiți piese de schimb furnizate sau recomandate de producător.

Sfaturi:
1. Aspirator uscat.
2. Acest aspirator nu este rezistent la apă, așadar nu aspirați apă sau praf umed.
3. Acest aspirator nu poate absorbi praf ars sau fumegând.
4. Utilizați-l conform instrucțiunilor.
5. Nu îl folosiți pe drumuri din ciment, asfalt și alte suprafețe dure;
6. Acest tip de aspirator este pentru uz casnic. Nu îl folosiți în fabrici sau spații comerciale.
7. Nu îl folosiți pentru a aspira deșeuri din construcții și pulbere de metale grele.
8. Pentru prima utilizare, aparatul trebuie să fie complet încărcat înainte de utilizare.

Avertisment:
1. Nu folosiți apă, solvenți sau agenți de lustruire pentru a curăța suprafața aparatelor electrice; curățați cu o lavetă uscată.
2. Nu îmbibați aspiratorul în apă sau nu îl spălați la mașina de spălat vase.
3. Nu îl utilizați fără a avea instalat un sistem de filtrare centrală.
4. Dacă auziți un zgomot ascuțit când folosiți aparatul, acest lucru este cauzat de reducerea forței de aspirare. În acest moment, opriți aparatul și curățați toate canalele de ventilație.
5. Îndepărtați obiectele mari sau ascuțite pentru a preveni deteriorarea găleții de praf și a sistemului de filtrare central înainte de curățare.
6. Pentru reîncărcarea bateriei, utilizați numai unitatea de alimentare detașabilă furnizată împreună cu acest aparat.

Pericol:
1. Pentru a evita incendiul sau explozia cauzată de echipamentul electric (arca sau scânteie), țineți-l departe de obiecte sau lichide inflamabile, explozive și alte obiecte sau lichide atunci când utilizați aspiratorul.
2. Când aspiratorul nu funcționează, nu se încarcă sau timpul de funcționare al bateriei nu este suficient pentru a funcționa, aspiratorul trebuie înlocuit de un profesionist.

2. Piese

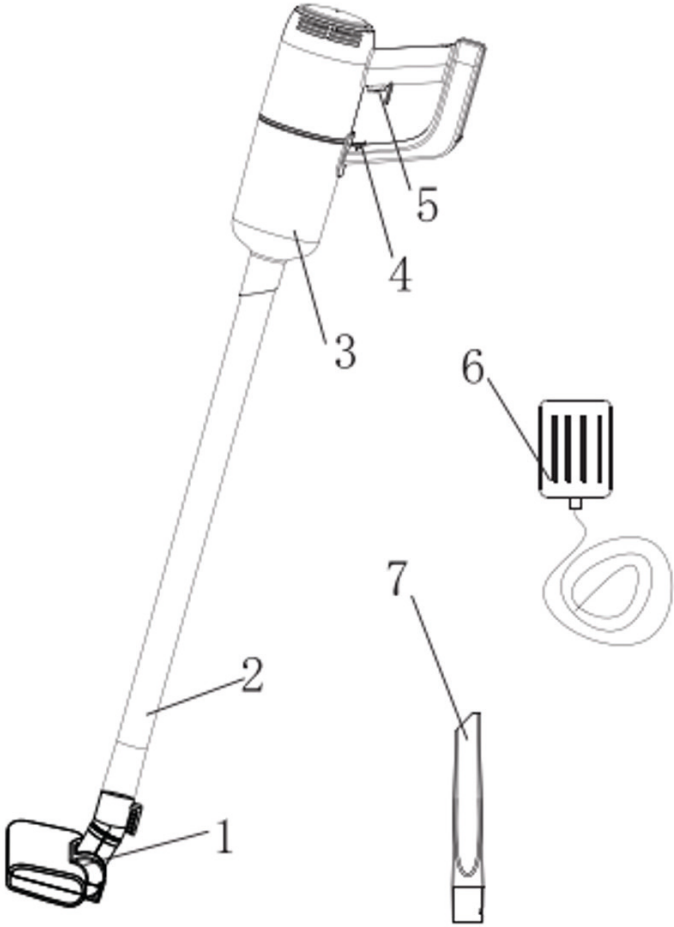

1. Perie pentru podea din material plastic
2. Tub din plastic
3. Recipient pentru praf
4. Mecanism de închidere
5. Pornire/oprire alimentare
6. Adaptor
7. Perie mică din plastic

3. Mod de folosire

I. Tijă

1. Conectați cele 2 părți ale tubului din plastic.



2. Introduceți tubul din plastic în aparat conform imaginii de mai jos (acordați atenție reductorului concentric).

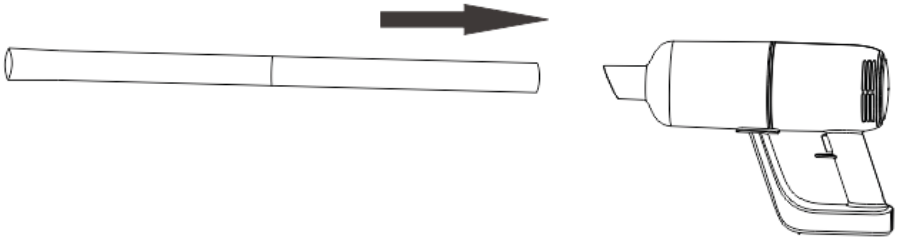

3. Introduceți accesoriile necesare la capătul tubului din plastic (Peria pentru podea din material plastic, peria mică din plastic etc.).

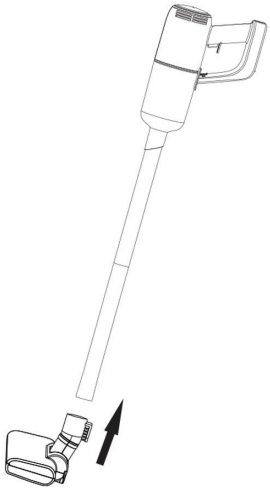

4. Pornire/Oprire alimentare

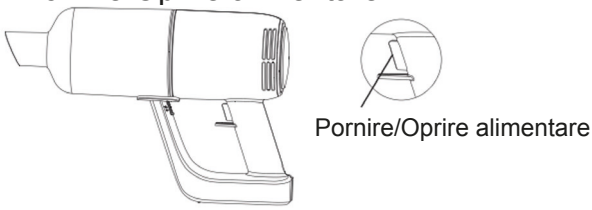

a) Apăsați butonul de pornire/oprire o dată, mașina pornește și funcționează la viteză mică, indicatorul se aprinde.
b) Apăsați din nou butonul de pornire/oprire pentru a trece la funcționare la turație ridicată.
c) Apăsați din nou butonul de pornire/oprire și aparatul se oprește.

II. Aspirator de mână

Introduceți peria mică din plastic în aparat direct.

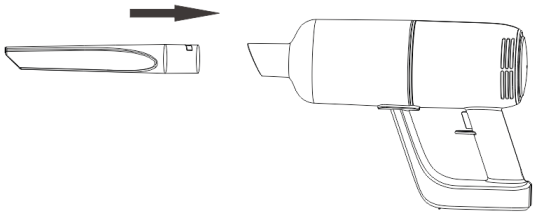

III. Încărcarea

1. Când lumina indicatoare se aprinde intermitent în culoarea roșie, indică faptul că nivelul bateriei este scăzut și aparatul trebuie să fie încărcat. Pentru încărcare, conectați adaptorul la sursa de alimentare electrică și la aparat. Lumina roșie de pe aparat se aprinde indicând faptul că aparatul se încarcă. Când se aprinde lumina albastră înseamnă că bateria este încărcată complet.

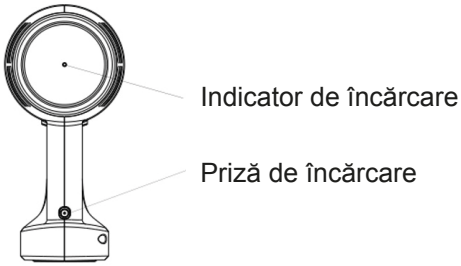

4. Curățați sistemul de filtrare

1. Așa cum se arată în figura 1, trageți comutatorul recipientului pentru praf în poziția „deblocat”, rotiți recipientul pentru praf și scoateți-l așa cum se arată în figurile 2, 3 și 4.

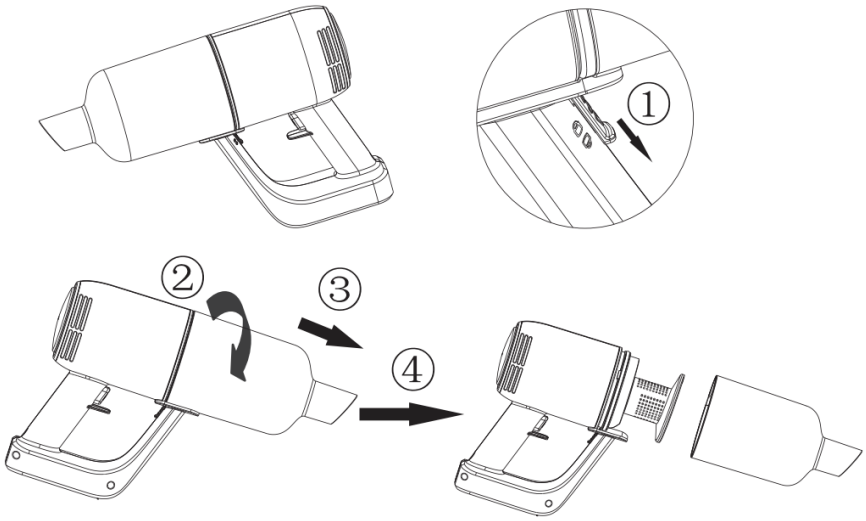

2. Rotiți capacul filtrului în direcția indicată la unu, doi, trei, patru, cinci și scoateți piesa din bumbac a filtrului în sus.

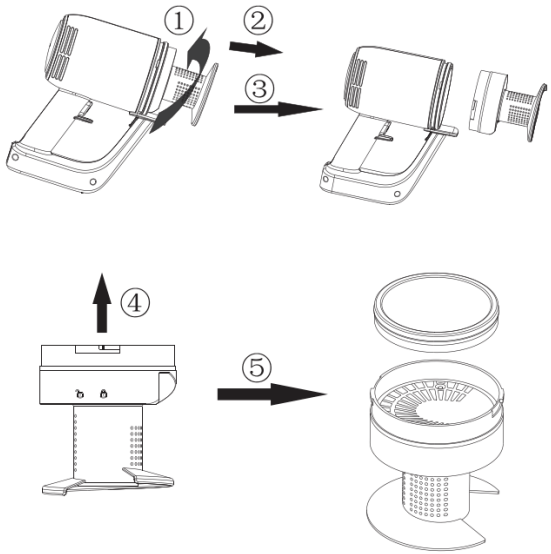

3. Recipientul pentru praf, capacul filtrului și piesa din bumbac a filtrului pot fi curățate cu apă, așa cum se arată în imaginea următoare.

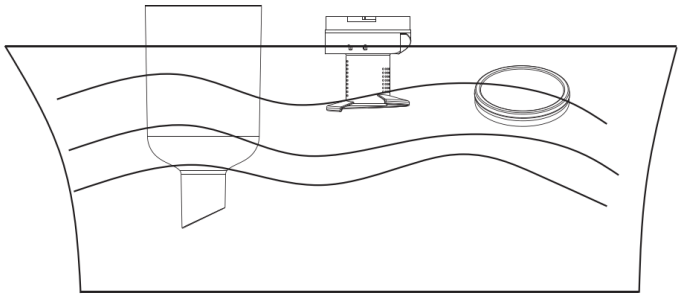

4. După curățare, asigurați-vă că uscați recipientul pentru praf, capacul filtrului și piesa din bumbac a filtrului.

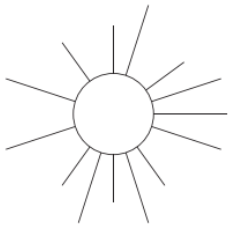

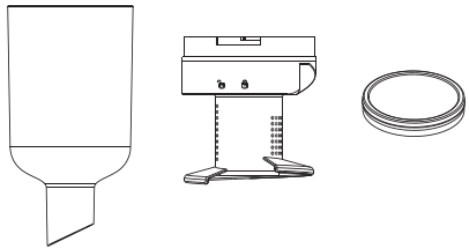

Atenție. Piesa din bumbac a filtrului trebuie să fie uscată în aer liber, nu în uscător, pentru a preveni deformarea la temperaturi înalte.
Nu încărcați sau nu porniți niciodată aparatul fără a usca piesa din bumbac a filtrului.

5. Puneți piesa din bumbac a filtrului în capacul filtrului, așa cum se arată în figura 1 și 2, apoi aliniați simbolul „deblocare” al capacului filtrului cu nervura de poziționare în formă de triunghi de pe corpul principal. În final, rotiți capacul filtrului la poziția „blocare” în ordinea din figurile 3, 4 și 5, așa cum se arată mai jos.
(Acordați atenție poziției fantei)

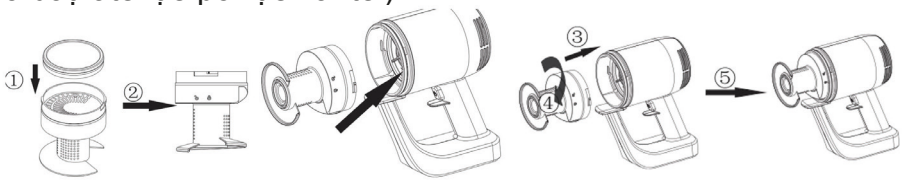

6. Aliniați simbolul de pe recipientul pentru praf cu poziția „deblocare” de pe filtru, asamblați recipientul pentru praf pe corpul principal, așa cum se arată în figura 1. Rotiți recipientul pentru praf în direcția figurii 2, după ce se fixează în poziție. După fixarea în poziție, simbolul de pe recipientul pentru praf este orientat către poziția „blocare” a filtrului, așa cum se arată în figura 3. Apoi împingeți recipientul pentru praf în sus către poziția „blocare”, așa cum se arată în figura 4. (Rețineți: comutatorul recipientului pentru praf este deblocat înainte de instalarea recipientului pentru praf).

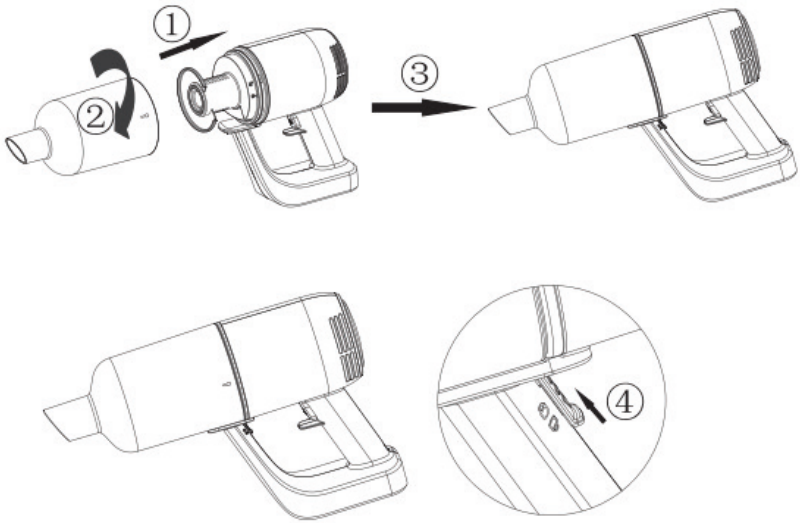

5. Specificații

SPECIFICAȚII PRODUS

Caracteristici unitate de alimentare: 100–240 V, 50/60 Hz, 0,3 A
Tip sursă de alimentare: alimentare de la baterie
Fișă de rețea: Adaptor
Lungime cablu adaptor de alimentare: 1 m
Consum maxim de energie: 80 W
Capacitate praf: 0,5 l
Material: plastic ABS
Cu sac pentru praf sau fără sac: fără sac
Suport de încărcare: nu
Potrivit pentru lichide: nu
Fără cablu: da
Număr de setări de putere: 2
Filtru de aer HEPA: N/A
Tensiune de funcționare: 11,1 V 2200 mAh
Tip perie: perie din plastic
Putere de aspirare maximă: 6000 Pa
Motor fără perii: nu
Greutate: 1300 g
Durată de operare în modul de putere minimă: 25 min
Durată de operare în modul de putere maximă: 15 min
Timp de încărcare: 5 h
Sunet: ≤78 dB

CONȚINUT AMBALAJ

1 aspirator vertical
1 duză pentru spații înguste
1 adaptor de alimentare

Grad de aspirare	>6 KPa	Nivel de zgomot	78 dB
Baterie	11,1 V/2200 mAh	Timp de încărcare	În jur de ≈ 5 ore
Intrare adaptor	100-240 V~50/60 Hz 0,3 A	Ieșire adaptor	13,5 V ⎓ 0,8 A
Timp de funcționare	≈25 min (turație redusă), ≈15 min (turație înaltă)	Consum energie	80 W
Capacitate praf	0,5 l	Dimensiune produs	346*105*225 mm
Greutate netă	1,3 Kg	Greutate brută	2,3 Kg

6. Problemă posibilă și soluție

Acest capitol rezumă cele mai comune probleme pe care le puteți întâmpina cu aparatul. Dacă nu puteți rezolva problema cu informațiile de mai jos, contactați Centrul de asistență clienți din țara dvs.

Problemă	Cauză	Soluție
Aparatul nu funcționează	Nivelul bateriilor poate fi redus	Reîncărcați bateriile.
Lumina de încărcare nu se aprinde	1. Este posibil să nu fi introdus corespunzător adaptorul în priza de perete. 2. Produsul nu a fost conectat la sursa de alimentare 3. Este posibil să nu fi așezat corespunzător aparatul în pe încărcător. 4. Punctele de contact de pe aparat și/sau încărcător pot fi murdare. 5. Este posibil ca aparatul să fi fost pornit în timp ce era pe încărcător.	1. Introduceți corespunzător adaptorul în priza de perete. 2. Asigurați-vă că ștecherul aparatului este introdus corect în aparat și că aparatul este oprit 3. Așezați corespunzător aparatul în pe încărcător și asigurați-vă că lumina de încărcare se aprinde. 4. Ștergeți-le cu o lavetă uscată. 5. Asigurați-vă că aparatul este oprit când îl încărcați.
Aspiratorul nu aspiră corespunzător	1.Este posibil să nu fie atașat corespunzător compartimentul pentru praf de aparat. 2.Este posibil să fie plin compartimentul pentru praf. 3.Este posibil ca unitatea de filtrare din compartimentul pentru praf să fie înfundată.	1. Atașați corespunzător compartimentul pentru praf pe aparat. 2. Goliți compartimentul pentru praf. 3. Curățați ambele părți ale unității de filtrare.
Se evacuează praf din aspirator.	1.Este posibil să fie plin compartimentul pentru praf. 2.Este posibil să nu fie atașat corespunzător compartimentul pentru praf de aparat. 3.Poate că unitatea de filtrare nu este așezată corespunzător în compartimentul pentru praf.	1. Goliți compartimentul pentru praf. 2. Atașați corespunzător compartimentul pentru praf pe aparat. 3. Așezați unitatea de filtrare corespunzător în compartimentul pentru praf.
Aspiratorul nu funcționează corect când este atașat unul dintre accesorii, precum peria mică din plastic	1.Verificați dacă accesoriul este blocat. 2.Este posibil să fie plin compartimentul pentru praf. 3.Este posibil ca unitatea de filtrare să fie înfundată.	1. În acest caz, eliminați blocajul. 2. Goliți compartimentul pentru praf. Curățați ambele părți ale unității de filtrare.
Aparatul produse mult zgomot	Este posibil să existe particule solide în compartimentul pentru praf.	Goliți compartimentul pentru praf.

Ⓒ NÁVOD K POUŽITÍ
TYČOVÝ VYSAVAČ 2 v 1
Č. POLOŽKY: 871125247505
MODEL: HS-V01-80

Naskenujte QR kód pro rozšířený návod

Před prvním použitím si pečlivě přečtěte tyto pokyny.

1. Bezpečnostní pokyny

Tento výrobek je elektrický vysavač s možností dobíjení: musí být používán v běžných podmínkách. Nikdy nenechávejte vysavač v provozu bez dozoru.
Poznámka: Před použitím si pečlivě přečtěte tyto pokyny.
Návod k použití si uschovejte pro budoucí použití.
Nepoužívejte venku za deště.
Varování: Při používání jakýchkoli domácích zařízení dbejte na všechna bezpečnostní opatření, včetně prevence požáru, zkratu a poranění osob.

Osobní bezpečnost

- Před připojením zařízení zkontrolujte, zda napětí uvedené na výrobku odpovídá napětí v místní síti.
- Nepoužívejte poškozený vysavač ani poškozenou nabíječku.
- Nabíječku ani její adaptér nelze vyměnit. Pokud je nabíječka nebo její adaptér poškozený, je nutné zařízení zlikvidovat.
- Adaptér obsahuje měnič. Neodřezávejte adaptér, abyste jej nahradili jinou zástrčkou, protože to je nebezpečné.
- Nedržte zařízení tak, aby nádoba na prach směřovala nahoru, a při vysávání kapalin nenaklánějte zařízení na stranu.
- Děti starší 8 let a osoby s omezenými fyzickými, smyslovými či mentálními schopnostmi či s nedostatkem znalostí a zkušeností mohou zařízení používat pouze za předpokladu, že jsou pod dohledem, případně jim někdo vysvětlil, jak zařízení bezpečně používat, a pokud chápou nebezpečí, která s používáním zařízení souvisí.
- Děti si se zařízením nesmějí hrát.
- Děti mohou provádět údržbu a čištění zařízení pouze v případě, že jsou pod dohledem.
- Uchovávejte zařízení a napájecí kabel mimo dosah dětí.
- Před čištěním nebo údržbou zařízení vždy odpojte zástrčku ze zásuvky.
- Toto zařízení obsahuje baterie, které nelze vyměnit.

Upozornění

- Nabíječku žádným způsobem neupravujte.
- Ujistěte se, že vstupní napětí odpovídá napětí uvedenému na nabíječce.
- Nabíječky a baterie jsou kompatibilní. Použití nabíječek s jinými specifikacemi může způsobit riziko požáru.
- Před použitím nabíječky zkontrolujte, zda není síťový kabel poškozený nebo opotřebený. Poškozené nebo zamotané nabíjecí kabely zvyšují riziko požáru a zkratu.
- Síťový kabel nabíječky používejte správně.
- Netahejte elektrická zařízení za napájecí kabel.
- Při odpojování nabíječky netahejte za napájecí kabel. Při připojování a odpojování nabíječky ji musíte držet rukou.
- Neskladujte nabíječku tak, že nabíjecí kabel namotáte.
- Nabíjecí kabel nesmí vést přes horké povrchy nebo ostré předměty.
- Nabíjecí kabel nelze samostatně vyměnit. Pokud je nabíjecí kabel poškozen, kontaktujte poprodejní servis a požádejte o výměnu.
- Nedotýkejte se nabíječky ani zařízení vlhkýma rukama.
- Zařízení neskladujte ani nenabíjejte venku.
- Při čištění a údržbě zařízení nezapomeňte odpojit nabíječku ze zásuvky.

Servis:

- Před použitím pečlivě zkontrolujte, zda není výrobek poškozený nebo vadný.
- Pokud je část výrobku poškozená nebo vadná, nepoužívejte jej.
- Najděte si prosím odborný poprodejní servis a provádějte údržbu v souladu s příslušnými bezpečnostními předpisy. Údržba neodbornými osobami může být nebezpečná.
- Tento výrobek nijak neupravujte, abyste se vyhnuli možnému poranění osob.
- Používejte výměnné díly či náhradní díly dodané nebo doporučené výrobcem.

Tipy:
1. Vysavač vysušte.
2. Tento vysavač není vodotěsný, proto nevysávejte vodu ani mokré nečistoty.
3. Tento vysavač nemůže vysávat hořící nebo kouřící prach.
4. Při používání dodržujte pokyny.
5. Nepoužívejte jej na betonových a asfaltových cestách a jiných nerovných površích.
6. Tento typ vysavače je určen k domácímu použití. Nepoužívejte ho v továrnách ani v komerčních prostorech.
7. Nepoužívejte jej k vysávání stavebního odpadu a těžkých prachových částic.
8. Před prvním použitím je nutné ho plně nabít.

Varování:
1. K čištění elektrických zařízení nepoužívejte vodu, rozpouštědla ani lešticí prostředky, ale čistěte je suchým hadříkem.
2. Neponořujte vysavač do vody a nemyjte jej v myčce na nádobí.
3. Nepoužívejte jej bez nasazeného centrálního filtračního systému.
4. Pokud při používání přístroje slyšíte hlasitý zvuk, je to způsobeno snížením sací síly. V tuto chvíli vypněte spotřebič a vyčistěte všechny ventilační kanály.
5. Před čištěním odstraňte velké nebo ostré předměty, abyste zabránili poškození nádoby na prach a centrálního filtračního systému.
6. Pro nabíjení baterie používejte pouze odpojitelnou napájecí jednotku dodanou s tímto přístrojem.

Nebezpečí:
1. Abyste předešli požáru nebo výbuchu způsobenému elektrickým zařízením (archa nebo jiskra), udržujte jej mimo dosah hořlavých, výbušných a jiných předmětů nebo kapalin při provozu vysavače.
2. Když vysavač nefunguje, nenabíjí se nebo provozní doba baterie nestačí k provozu, musí být vysavač vyměněn odborníkem.

2. Součásti

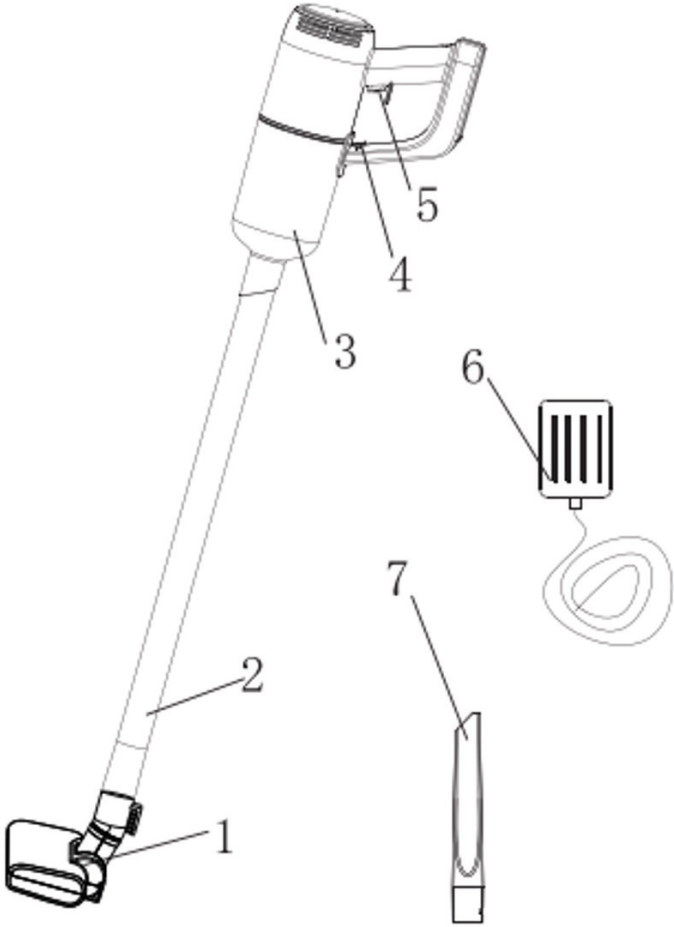

1. Plastový kartáč na podlahu
2. Plastová trubka
3. Nádrž na prach
4. Zámek
5. Napájení
6. Adaptér
7. Malý plastový kartáč

3. Používání

I. Tyč

1. Připojte dvě plastové trubky.



2. Vložte plastovou trubku do přístroje podle obrázku níže (dávejte pozor na soustřednou redukci).

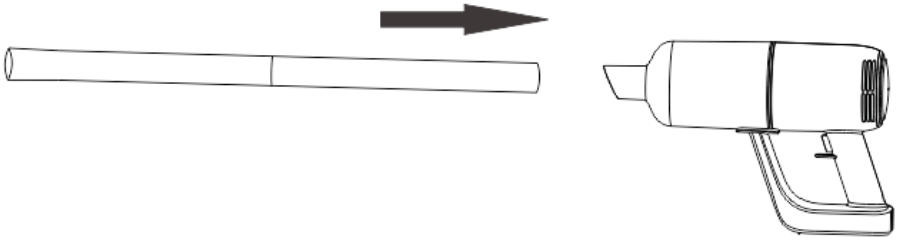

3. Vložte požadované příslušenství na konec plastové trubky (plastový kartáč na podlahu, malý plastový kartáč atd.).

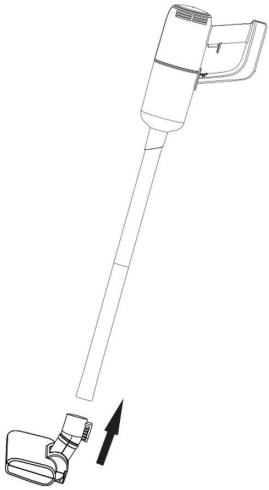

4. Napájení

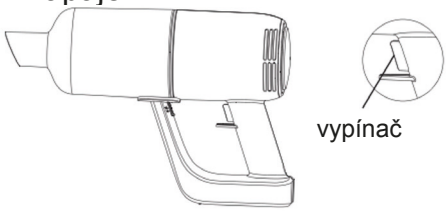

a) Stiskněte jednou tlačítko zapnutí/vypnutí, stroj se zapne a pracuje při nízké rychlosti, kontrolka se rozsvítí.
b) Opětovným stisknutím tlačítka napájení přepnete na vysokou rychlost.
c) Opětovným stisknutím tlačítka napájení se přístroj vypne.

II. Praktické

Malý plastový kartáč vložte přímo do přístroje.

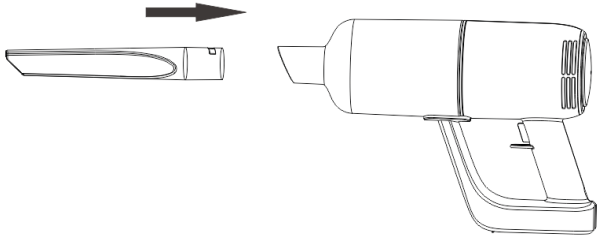

III. Nabíjení

1. Když kontrolka bliká červeně, znamená to, že je baterie vybitá a je potřeba ji dobít. Při nabíjení připojte adaptér ke zdroji napájení a k přístroji. Na přístroji svítí červená kontrolka, která značí, že se nabíjí. Když se objeví modrá kontrolka, znamená to, že je baterie plně nabitá.

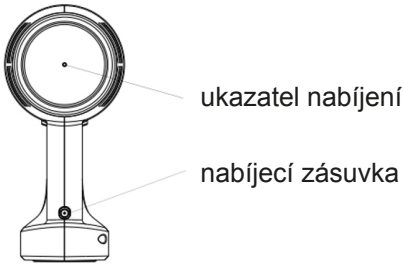

4. Čištění filtračního systému

1. Přepněte spínač nádržky na prach do „odemčené” polohy tak, jak je ukázáno na obrázku 1 a otočte nádržku na prach a vyjměte ji, jak je ukázáno na obrázcích 2, 3 a 4.

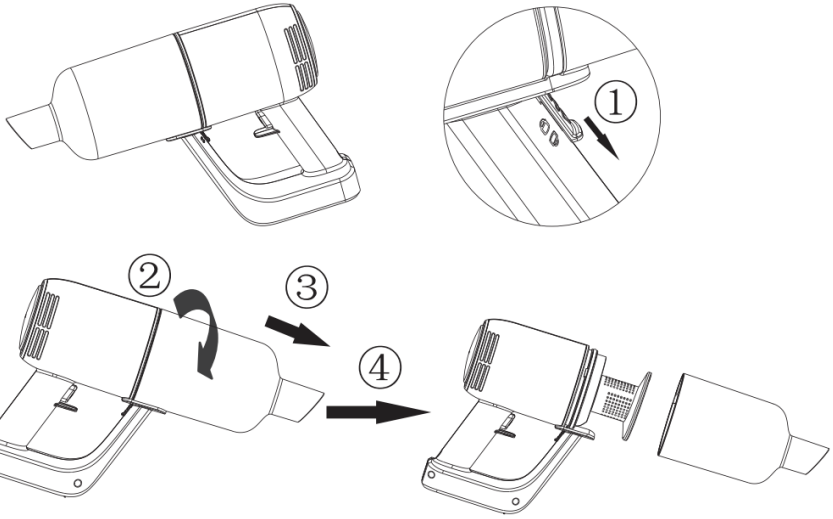

2. Otočte krytem filtru ve směru podle čísel jedna, dva, tři, čtyři a pět a vyjměte filtr směrem nahoru.

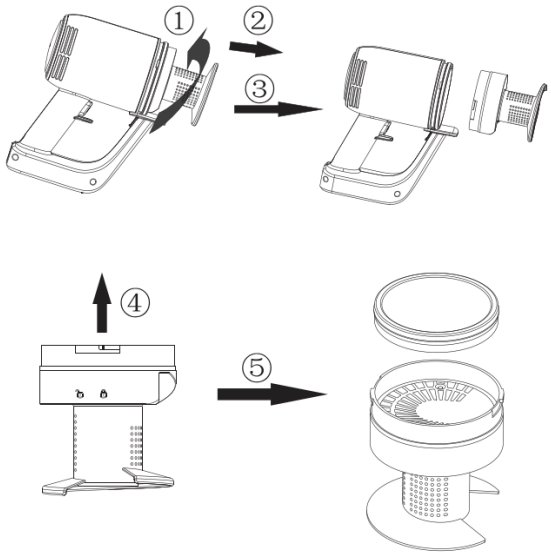

3. Nádržku na prach, kryt filtru a filtr lze čistit vodou podle následujícího obrázku.

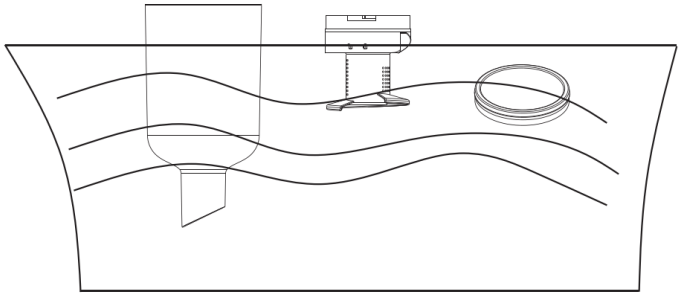

4. Po čištění nezapomeňte nádržku na prach, kryt filtru a filtr usušit.

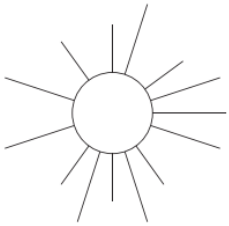

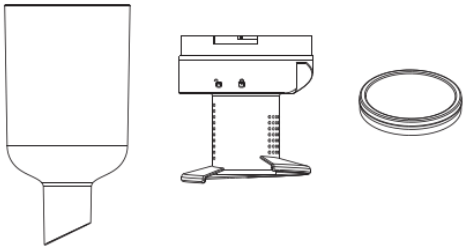

Pozor. Filtr by se měla sušit na vzduchu, nikoliv v sušičce, aby se při vysoké teplotě nezdeformoval.
Nikdy nevkládejte ani nespouštějte přístroj, když není filtr suchý.

5. Vložte filtr do krytu filtru, jak je znázorněno na obrázku 1 a 2, poté umístěte symbol „odemknutí” krytu filtru, aby byl zarovnaný s trojúhelníkovou polohovací drážkou na hlavní části. Nakonec otočte kryt filtru do „zamčené” polohy v pořadí podle obrázků 3, 4 a 5, jak je zobrazeno níže.
   (Dbejte na polohu otvoru)

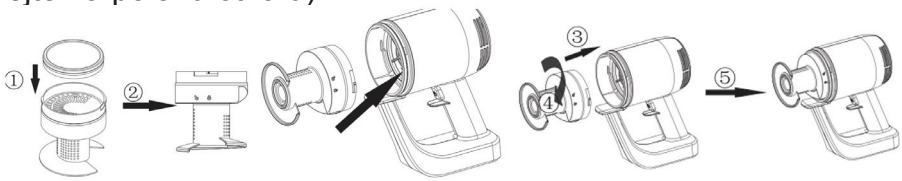

6. Zarovnejte symbol na nádržce na prach se symbolem „odemčení” na filtru a nasaďte nádržku na prach na hlavní část, jak je znázorněno na obrázku 1. Po nasazení nádržky na prach na místo ji otočte ve směru podle obrázku 2. Při správném umístění směřuje symbol nádržky na prach k „uzamčení” filtru, jak je vidět na obrázku 3. Poté zatlačte spínač nádržky na prach směrem nahoru do polohy „uzamčení”, jak je ukázáno na obrázku 4. (Všimněte si, že spínač nádržky na prach je před připevněním nové nádržky na prach odemčený).

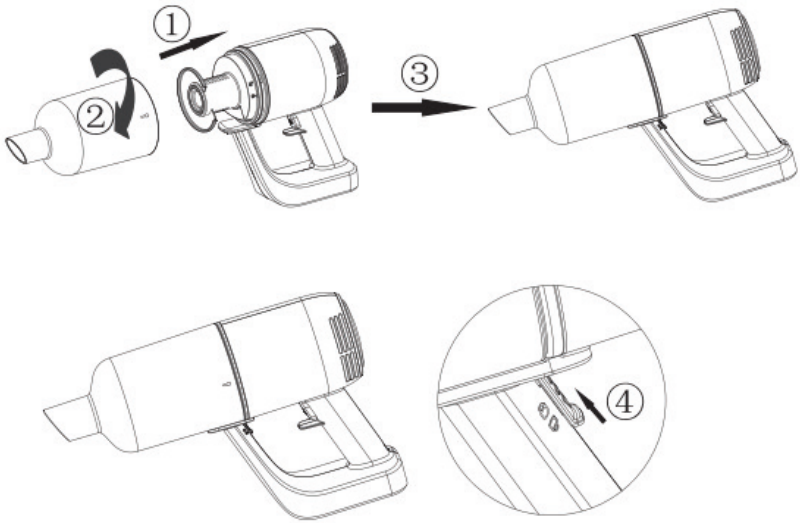

5. Specifikace

SPECIFIKACE VÝROBKU

Jmenovité údaje napájecí jednotky: 100–240 V, 50/60 Hz, 0,3 A
Typ zdroje napájení: napájení bateriemi
Napájecí zásuvka: Adaptér
Délka kabelu napájecího adaptéru: 1 m
Maximální příkon: 80 W
Kapacita prachu: 0,5 l
Materiál: plast ABS
Se sáčkem na prach nebo bez sáčku: bez sáčku
Nabíjecí základna: ne
Použitelný na kapaliny: ne
Bez kabelu: ano
Počet stupňů výkonu: 2
Vzduchový HEPA filtr: ne
Provozní napětí: 11,1 V, 2 200 mAh
Typ kartáče: plastový kartáč
Maximální sací výkon: 6 000 Pa
Bezkartáčový motor: ne
Hmotnost: 1 300 g
Provozní doba v režimu nejnižšího výkonu: 25 min
Provozní doba v režimu nejvyššího výkonu: 15 min
Doba nabíjení: 5 h
Zvuk: ≤ 78 dB

OBSAH BALENÍ

1× tyčový vysavač
1× štěrbinová hubice
1× napájecí adaptér

Stupeň sání	>6 KPa	Úroveň hluku	78 dB
Baterie	11,1 V / 2 200 mAh	Doba nabíjení	přibližně 5 hodin
Vstup adaptéru	100–240 V~, 50/60 Hz, 0,3 A	Výstup adaptéru	13,5 V ⎓ 0,8 A
Doba provozu	cca 25 min (nízká rychlost), cca15 min (vysoká rychlost)	Napájení	80 W
Objem prachu	0,5 l	Velikost výrobku	346 × 105 × 225 mm
Čistá hmotnost	1,3 kg	Hrubá hmotnost	2,3 kg

6. Možný problém a řešení

Tato kapitola shrnuje nejčastější problémy, se kterými se můžete u tohoto zařízení setkat. Pokud se vám nepodaří problém vyřešit pomocí informací níže, kontaktujte na středisko péče o zákazníky ve vaší zemi.

Problém	Příčina	Řešení
Zařízení nefunguje.	Baterie mohou být málo nabité.	Dobijte baterie.
Nesvítí kontrolka nabíjení.	1. Možná jste adaptér správně nezasunuli do zásuvky. 2. Výrobek nebyl připojen k napájení. 3. Možná jste zařízení neumístili správně do nabíječky. 4. Mohou být znečištěné kontaktní body na zařízení nebo na nabíječce. 5. Možná jste zařízení zapnuli, když bylo v nabíječce.	1. Zasuňte adaptér správně do zásuvky. 2. Ujistěte se, že je zástrčka k zařízení správně zasunuta do zařízení a že je zařízení vypnuté. 3. Umístěte zařízení správně do nabíječky a zkontrolujte, že se rozsvítí kontrolka nabíjení. 4. Očistěte je suchým hadříkem. 5. Při nabíjení zařízení se ujistěte, zda je vypnuté.
Vysavač nevysává správně.	1.Nádoba na prach možná není k zařízená správně připojena. 2.Nádoba na prach může být plná. 3.Filtrační jednotka v nádobě na prach může být ucpaná.	1. Připojte nádobu na prach správně k zařízení. 2. Vyprázdněte nádobu na prach. 3. Očistěte obě části filtrační jednotky.
Z vysavače se sype prach.	1.Nádoba na prach může být plná. 2.Nádoba na prach možná není k zařízená správně připojena. 3.Filtrační jednotka možná není správně vložena v nádobě na prach.	1. Vyprázdněte nádobu na prach. 2. Připojte nádobu na prach správně k zařízení. 3. Umístěte filtrační jednotku správně do nádoby na prach.
Vysavač nefunguje správně, když je k jednomu z nástavců připojen malý plastový kartáč.	1.Zkontrolujte, zda není nástavec ucpaný. 2.Nádoba na prach může být plná. 3.Může být ucpaná filtrační jednotka.	1. Pokud tomu tak je, odstraňte uvízlé předměty. 2. Vyprázdněte nádobu na prach. Očistěte obě části filtrační jednotky.
Zařízení je hodně hlasité.	V nádobě na prach možná jsou pevné částice.	Vyprázdněte nádobu na prach.

(SK) NÁVOD NA POUŽITIE
TYČOVÝ VYSÁVAČ 2 V 1
POLOŽKA Č.: 871125247505
MODEL: HS-V01-80

NASKENUJTE QR kód pre rozšírený návod na použitie

Pred prvým použitím si pozorne prečítajte tento návod.

1. Bezpečnostné pokyny

Tento výrobok je dobíjací elektrický vysávač. Musí sa používať za normálnych podmienok. Nikdy nenechávajte vysávač spustený bez dozoru.
Poznámka: Pred použitím si pozorne prečítajte tieto pokyny. Uschovajte si tento návod na použitie pre prípad potreby v budúcnosti. Spotrebič nepoužívajte v exteriéri za daždivého počasia.
Varovanie: Pri používaní akýchkoľvek domácich spotrebičov je nevyhnutné dodržiavať bezpečnostné opatrenia vrátane prevencie požiaru, skratu a zranenia osôb.

Osobná bezpečnosť

- Pred pripojením spotrebiča skontrolujte, či napätie uvedené na spotrebiči zodpovedá miestnemu sieťovému napätiu.
- Vysávač ani nabíjačku nepoužívajte v prípade, že sú poškodené.
- Nabíjačku ani jej adaptér nie je možné vymeniť. Ak je nabíjačka alebo jej adaptér poškodený, spotrebič sa musí zlikvidovať.
- Adaptér obsahuje transformátor. Neodrezávajte adaptér s cieľom vymeniť zástrčku, pretože je to nebezpečné.
- Pri vysávaní tekutín nedržte spotrebič s nádobou na prach smerom nahor a nenakláňajte vysávač na stranu.
- Tento spotrebič smú používať deti od 8 rokov a osoby so zníženými fyzickými, zmyslovými alebo duševnými schopnosťami alebo s nedostatkom skúseností a znalostí, len ak sú pod dohľadom alebo boli poučené o bezpečnom používaní spotrebiča a ak rozumejú súvisiacim možným rizikám.
- Deti sa so spotrebičom nesmú hrať.
- Čistenie a používateľskú údržbu nesmú vykonávať deti bez dozoru.
- Spotrebič a jeho kábel uchovávajte mimo dosahu detí.
- Pred čistením alebo údržbou spotrebiča je potrebné vytiahnuť zástrčku zo zásuvky.
- Tento spotrebič obsahuje batérie, ktoré nemožno vymeniť.

Upozornenie

- Nabíjačku nijakým spôsobom nemeňte.
- Uistite sa, že vstupné napätie zodpovedá napätiu vyznačenému na nabíjačke.
- Nabíjačky a batérie sú kompatibilné. V prípade použitia nabíjačiek s inými špecifikáciami môže vzniknúť nebezpečenstvo požiaru.
- Pred použitím skontrolujte, či nie je napájací kábel nabíjačky poškodený alebo opotrebovaný. Poškodené alebo zamotané nabíjačky zvyšujú riziko požiaru a skratu.
- S napájacím káblom nabíjačky zaobchádzajte správne.
- Cez napájací kábel neprechádzajte elektrickými spotrebičmi.
- Nabíjačku neodpájajte ťahaním za napájací kábel. Nabíjačku je potrebné zapájať a odpájať tak, že ju budete držať za adaptér.
- Pri uskladnení nabíjačky napájací kábel nenamotávajte.
- Kábel nabíjačky musí byť mimo dosahu horúceho povrchu alebo ostrých predmetov.
- Napájací kábel nabíjačky nie je možné samostatne vymeniť. Ak je kábel nabíjačky poškodený, kontaktujte popredajný servis a požiadajte o výmenu.
- Nedotýkajte sa nabíjačky ani spotrebiča mokrými rukami.
- Spotrebič neskladujte ani nenabíjajte v exteriéri.
- Pri čistení a údržbe spotrebiča nezabudnite vytiahnuť nabíjačku zo zástrčky.

Služby:

- Pred použitím dôkladne skontrolujte, či nie je spotrebič poškodený alebo či nevykazuje známky poruchy.
- Spotrebič nepoužívajte, ak je niektorá jeho časť poškodená alebo chybná.
- Nájdite profesionálny popredajný servis a vykonajte údržbu v súlade s príslušnými bezpečnostnými predpismi. Údržba vykonávaná neodborníkmi môže byť nebezpečná.
- S cieľom predísť zraneniu osôb tento spotrebič nijako neupravujte.
- Používajte náhradné diely, ktoré dodáva alebo odporúča výrobca.

Tipy:
1. Vysávač používajte na suché vysávanie.
2. Tento vysávač nie je vodotesný, preto ním nevysávajte vodu ani vlhký prach.
3. Týmto vysávačom nemožno vysávať žiadny horiaci či dymiaci prach.
4. Spotrebič používajte podľa návodu.
5. Nepoužívajte ho na betónovej či asfaltovej ceste ani na inom nerovnom povrchu.
6. Tento typ vysávača je určený na domáce použitie. Spotrebič nepoužívajte v továrňach ani na obchodných miestach.
7. Nevysávajte ním stavebný odpad ani prach z ťažkých kovov.
8. Pred prvým použitím je potrebné spotrebič úplne nabiť.

Varovanie:
1. Na čistenie povrchu elektrických spotrebičov nepoužívajte vodu, rozpúšťadlá ani leštiace prostriedky, ale suchú handričku.
2. Vysávač nenamáčajte do vody ani ho neumývajte v umývačke riadu.
3. Vysávač nepoužívajte v prípade, ak v ňom nie je namontovaný filtračný systém.
4. Ak pri používaní vysávača počujete prenikavý zvuk, je to spôsobené znížením sacej sily. V tomto okamihu vypnite spotrebič a vyčistite všetky vetracie kanály.
5. Pred čistením odstráňte veľké alebo ostré predmety, aby ste predišli poškodeniu nádoby na prach a systému stredového filtra.
6. Na nabíjanie batérie používajte iba odpojiteľnú napájaciu jednotku dodanú s týmto prístrojom.

Nebezpečenstvo:
1. Aby ste predišli požiaru alebo výbuchu spôsobenému elektrickým zariadením (archa alebo iskra), držte ho mimo dosahu horľavých, výbušných a iných predmetov alebo kvapalín pri prevádzke vysávača.
2. Keď vysávač nefunguje, nenabíja sa alebo prevádzková doba batérie nestačí na prevádzku, musí vysávač vymeniť odborník.

2. Časti

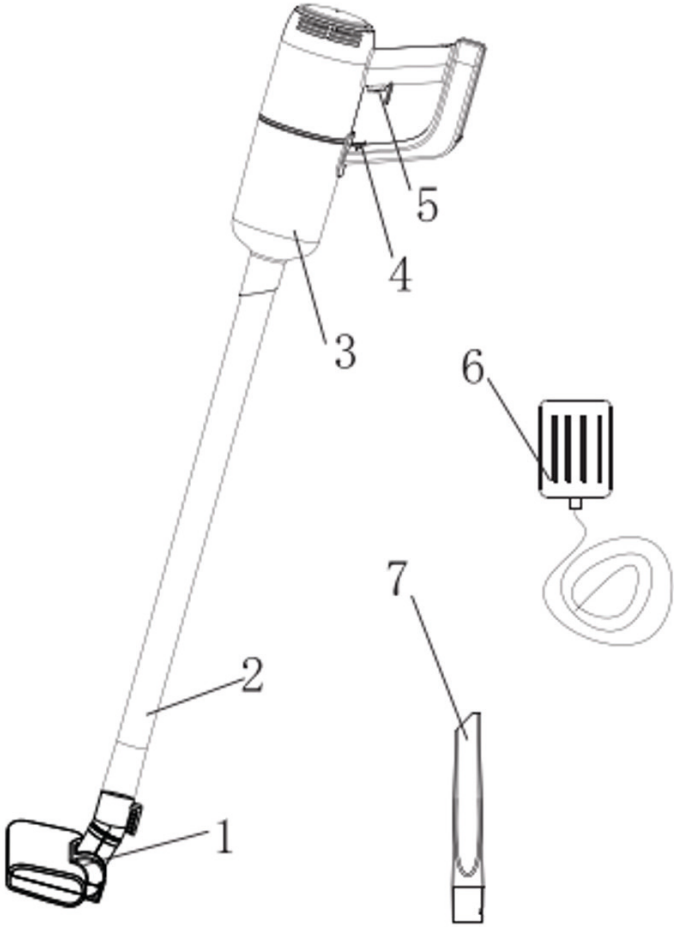

1. Plastový podlahový nadstavec
2. Plastová trubica
3. Nádoba na prach
4. Zámok
5. Spínač
6. Adaptér
7. Malý plastový nadstavec

3. Postup použitia

I. Tyčový vysávač

1. Spojte dokopy dve plastové trubice.



2. Plastovú trubicu vložte do vysávača podľa nasledujúceho obrázka (dávajte pozor na spoj).

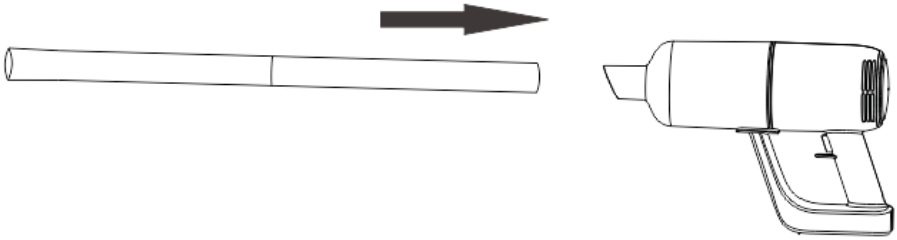

3. Na koniec plastovej trubice pripevnite požadované príslušenstvo (plastový podlahový nadstavec, malý plastový nadstavec atď.).

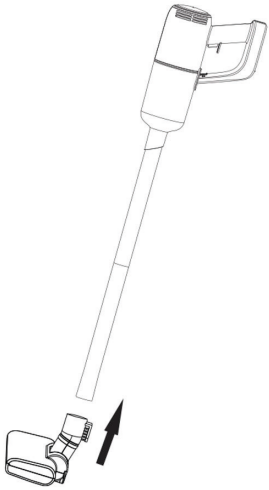

4. Zapnutie a vypnutie vysávača

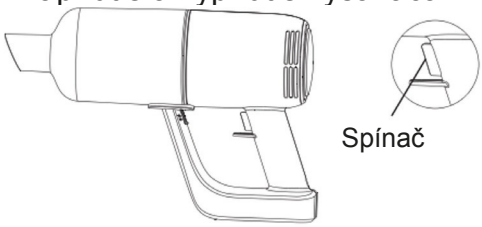

a) Stlačte raz tlačidlo zapnutia/vypnutia, stroj sa zapne a pracuje pri nízkej rýchlosti, indikátor sa rozsvieti.
b) Opätovným stlačením tlačidla spínača prepnete na vyššiu rýchlosť vysávania.
c) Znova stlačte spínač a ukončite tak vysávanie.

II. Ručný vysávač

Malý plastový nadstavec vložte priamo do vysávača.

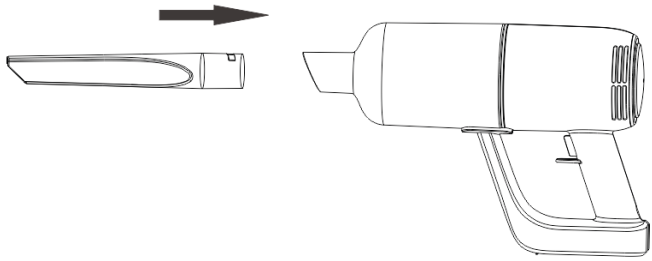

III. Nabíjanie

1. Keď kontrolka bliká načerveno, znamená to, že batéria je vybitá a je potrebné ju nabiť. Adaptér pri napájaní pripojte k zdroju napájania a tiež k spotrebiču. Ak na vysávači svieti červená kontrolka, znamená to, že sa vysávač nabíja. Ak svieti modrá kontrolka, znamená to, že je batéria plne nabitá.

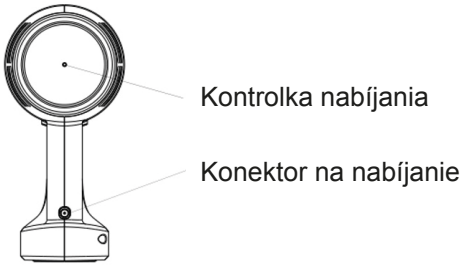

4. Čistenie filtračného systému

1. Potiahnite prepínač nádoby na prach do odomknutej polohy tak, ako je znázornené na obrázku č. 1, otočte nádobu na prach a vyberte ju spôsobom, aký je znázornený na obrázkoch č. 2, č. 3 a č. 4.

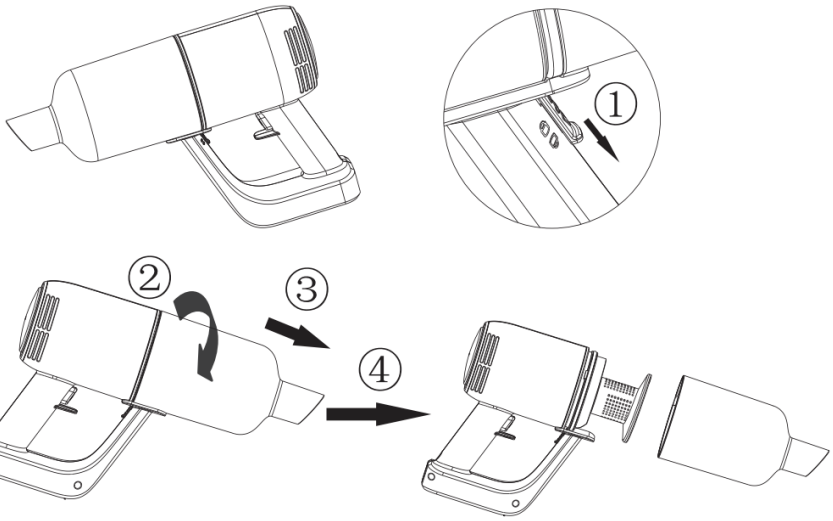

2. Otočte kryt filtra v smere znázornenom v bodoch jedna, dva, tri, štyri, päť a smerom nahor vyberte bavlnený filter.

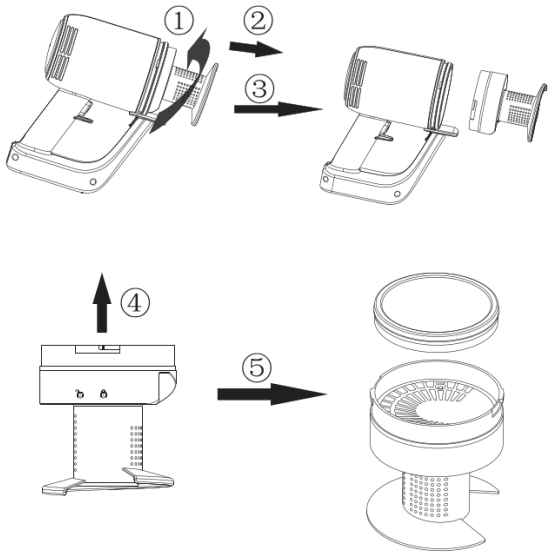

3. Nádobu na prach a kryt na filter možno čistiť vodou podľa nasledujúceho obrázka.

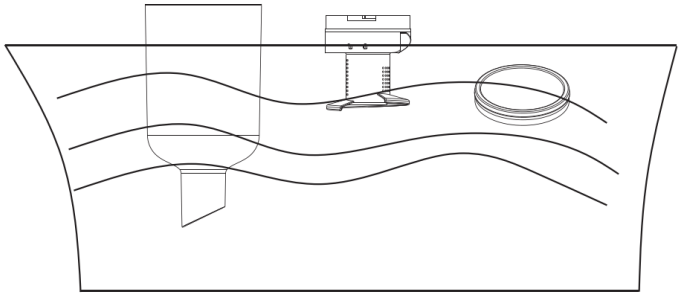

4. Po čistení nezabudnite nádobu na prach, kryt na filter a bavlnený filter vysušiť.

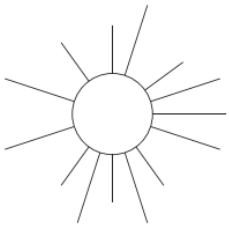

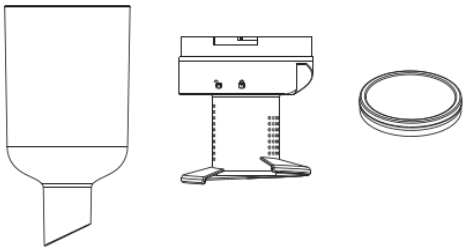

Upozornenie. Bavlnený filter by sa mal sušiť na vzduchu a nie v rúre pri vysokých teplotách, aby sa tak zabránilo jeho poškodeniu.
Nikdy nenabíjajte ani nespúšťajte vysávač v prípade, že bavlnený filter nie je suchý.

5. Vložte bavlnený filter do krytu na filter tak, ako je znázornené na obrázkoch č. 1 a č. 2, potom zarovnajte symbol odomknutého zámku na kryte s polohovacou zarážkou v tvare trojuholníka nachádzajúcou sa na hlavnej časti vysávača. Nakoniec otočte kryt na filter do uzamknutej polohy, pričom postupujte podľa obrázkov č. 3, č. 4 a č. 5, ktoré sú znázornené nižšie.
(Dávajte pozor na umiestnenie otvoru.)



6. Zarovnajte symbol na nádobe na prach so symbolom uzamknutého zámku na filtri a nasaďte nádobu na prach na hlavnú časť vysávača tak, ako je znázornené na obrázku č. 1. Po tom, ako umiestnite nádobu na prach na svoje miesto, otočte ňou v smere znázornenom na obrázku č. 2. Po pripevnení na miesto smeruje symbol nádoby na prach k „zámku“ filtra, ako je znázornené na obrázku č. 3. Potom zatlačte prepínač nádoby na prach smerom nahor do uzamknutej polohy tak, ako je znázornené na obrázku č. 4. (Všimnite si, že prepínač nádoby na prach je pred inštaláciou nádoby odomknutý.)

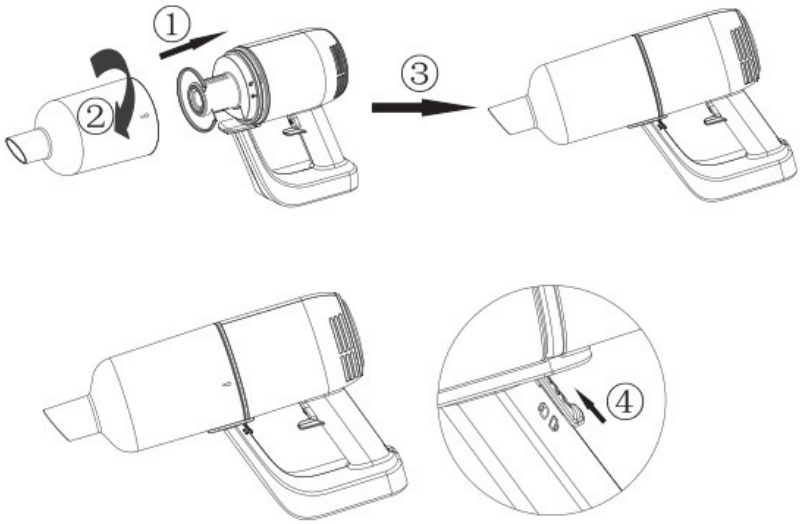

5. Špecifikácia

ŠPECIFIKÁCIE VÝROBKU

Menovité údaje napájacej jednotky: 100–240 V, 50/60 Hz, 0,3 A
Typ zdroja napájania: napájanie z batérie
Zástrčka napájania: Adaptér
Dĺžka napájacieho kábla adaptéra: 1 m
Maximálna spotreba elektrickej energie: 80 W
Kapacita nádoby na prach: 0,5 l
Materiál: ABS plast
S vreckom na prach alebo bez vrecka: bez vrecka
Nabíjacia základňa: nie
Vhodný na kvapaliny: nie
Bezšnúrový: áno
Počet možností nastavenia výkonu: 2
Vzduchový filter HEPA: –
Prevádzkové napätie: 11,1 V/2 200 mAh
Typ kefy: plastová kefa
Maximálny sací výkon: 6 000 Pa
Bezkartáčový motor: nie
Hmotnosť: 1 300 g
Čas prevádzky v režime najnižšieho výkonu: 25 min.
Čas prevádzky v režime najvyššieho výkonu: 15 min.
Čas nabíjania: 5 h
Hlasitosť: ≤ 78 dB

OBSAH BALENIA

1x tyčový vysávač
1x štrbinový nadstavec
1x napájací adaptér

Stupeň vákua	>6 kPa	Úroveň hluku	78 dB
Batéria	11,1 V/2 200 mAh	Čas nabíjania	± 5 hodín
Vstup adaptéra	100 – 240 V, 50/60 Hz, 0,3 A	Výstup adaptéra	13,5 V ⎓ 0,8 A
Prevádzkový čas	≈ 25 min. (nízka rýchlosť), ≈ 15 min. (vysoká rýchlosť)	Výkon	80 W
Kapacita nádoby na prach	0,5 l	Rozmery výrobku	346 × 105 × 225 mm
Netto hmotnosť	1,3 kg	Brutto hmotnosť	2,3 kg

6. Možné problémy a ich riešenia

V tejto kapitole sú zhrnuté najčastejšie problémy, s ktorými sa môžete stretnúť pri používaní spotrebiča. Ak sa vám problém nepodarí vyriešiť pomocou nižšie uvedených informácií, obráťte sa na zákaznícke centrum vo svojej krajine.

Problém	Príčina	Riešenie
Spotrebič nefunguje	Batérie môžu byť vybité.	Dobite batérie.
Kontrolka nabíjania sa nerozsvieti	1. Je možné, že ste adaptér do zásuvky nezasunuli správne. 2. Spotrebič nebol pripojený k zdroju napájania. 3. Je možné, že ste spotrebič na nabíjačku umiestnili nesprávne. 4. Kontakty na spotrebiči a/alebo na nabíjačke môžu byť znečistené. 5. Je možné, že bol spotrebič počas času na nabíjačke zapnutý.	1. Adaptér správne zasuňte do zásuvky. 2. Skontrolujte, či je zástrčka správne zasunutá do spotrebiča a či je spotrebič vypnutý. 3. Správne umiestnite spotrebič na nabíjačku a skontrolujte, či sa rozsvieti kontrolka nabíjania. 4. Utrite ich suchou handričkou. 5. Uistite sa, že je spotrebič pri nabíjaní vypnutý.
Vysávač slabo vysáva	1. Nádoba na prach možno nie je správne pripevnená k spotrebiču. 2. Nádoba na prach je možno plná. 3. Filtračná jednotka umiestnená v nádobe na prach je možno upchatá.	1. Nádobu na prach správne pripevnite k spotrebiču. 2. Vyprázdnite nádobu na prach. 3. Vyčistite obe časti filtračnej jednotky.
Z vysávača uniká prach	1. Nádoba na prach je možno plná. 2. Nádoba na prach možno nie je správne pripevnená k spotrebiču. 3. Je možné, že filtračná jednotka je v nádobe na prach nesprávne umiestnená.	1. Vyprázdnite nádobu na prach. 2. Nádobu na prach správne pripevnite k spotrebiču. 3. Filtračnú jednotku správne umiestnite do nádoby na prach.
Vysávač nefunguje správne, keď je k nemu pripevnený malý plastový nadstavec	1. Skontrolujte, či nadstavec nie je upchatý. 2. Nádoba na prach je možno plná. 3. Filtračná jednotka je možno upchatá.	1. V prípade potreby prekážku odstráňte. 2. Vyprázdnite nádobu na prach. Vyčistite obe časti filtračnej jednotky.
Spotrebič vydáva veľký hluk	Je možné, že sa v nádobe na prach nachádzajú pevné častice.	Vyprázdnite nádobu na prach.

(HR) UPUTE ZA UPORABU
ŠTAPNI USISIVAČ 2-u-1
KATALOŠKI BR.: 871125247505
MODEL: HS-V01-80

SKenirajte QR kod za proširenu priručnik

Pažljivo pročitajte prije prve uporabe.

1. Sigurnosne upute

Ovaj je proizvod električni usisivač koji se može puniti: mora se upotrebljavati u uobičajenim uvjetima. Nikada ne ostavljajte usisivač da radi bez nadzora.
Napomena: Prije uporabe pažljivo pročitajte ove upute.
Sačuvajte ove upute za uporabu za buduću uporabu.
Nemojte upotrebljavati na otvorenom po kišnom vremenu.
Upozorenje: Mjere sigurnosti od ključne su važnosti pri uporabi kućanskih uređaja, uključujući, između ostalog, sprječavanje požara, kratkog spoja i tjelesnih ozljeda.

Osobna sigurnost

- Prije priključivanja uređaja provjerite odgovara li lokalni mrežni napon onom koji je naveden na uređaju.
- Nemojte upotrebljavati usisivač ili punjač ako su oštećeni.
- Punjač i prilagodnik ne mogu se zamijeniti. Ako je punjač ili prilagodnik oštećen, uređaj se mora odložiti u otpad.
- Prilagodnik ima ugrađeni transformator. Nemojte rezati prilagodnik kako biste ga zamijenili drugim utikačem jer to može biti opasno.
- Nemojte držati uređaj tako da je spremnik za prašinu okrenut prema gore i ne naginjite uređaj na jednu stranu pri usisavanju tekućina.
- Ovaj uređaj mogu upotrebljavati djeca starija od 8 godina te osobe sa smanjenim fizičkim, osjetilnim i psihičkim sposobnostima ili osobe bez iskustva i znanja ako su pod nadzorom ili ako dobiju odgovarajuće upute za uporabu uređaja na siguran način i shvaćaju opasnosti povezane s uporabom istog.
- Djeca se ne smiju igrati uređajem.
- Djeca ne smiju održavati i čistiti uređaj ako nisu pod nadzorom odrasle osobe.
- Držite uređaj i njegov kabel izvan dohvata djece.
- Utikač morate odvojiti iz utičnice prije čišćenja ili održavanja uređaja.
- Ovaj uređaj sadrži baterije koje se ne mogu zamijeniti.

Oprez

- Upotrijebite punjač (model: XZ1350-0800W) priložen u pakiranju.
- Nemojte preinačavati punjač ni na koji način.
- Svakako pripazite da ulazni napon odgovara naponu navedenom na punjaču.
- Punjači i baterije su kompatibilni. Može doći do požara ako se upotrebljavaju punjači drukčijih specifikacija.
- Prije uporabe provjerite li kabel za napajanje punjača oštećen ili istrošen. Oštećeni ili zapetljani kabeli mogu povećati opasnost od požara i kratkih spojeva.
- Ispravno postupajte s kabelom za napajanje.
- Ne povlačite električni uređaj za kabel za punjenje.
- Pri odvajanju punjača ne povlačite kabel za punjenje. Pri priključivanju i odvajanju morate primiti punjač rukom.
- Pri pohranjivanju punjača nemojte namatati kabel punjača.
- Kabel punjača držite dalje od vrućih površina ili oštrih predmeta.
- Korisnik ne može sam zamijeniti kabel punjača. Ako je kabel punjača oštećen, obratite s poslijeprodajnoj službi radi zamjene.
- Nemojte dodirivati punjač ni uređaj vlažnim rukama.
- Nemojte pohranjivati ni puniti uređaj na otvorenom.
- Pri čišćenju i održavanju uređaja svakako odvojite punjač od utikača.

Usluge:

- Prije uporabe pažljivo provjerite li proizvođač oštećen ili neuobičajeno radi.
- Nemojte upotrebljavati uređaj ako je neki njegov dio oštećen ili neispravan.
- Pronađite profesionalnu uslugu nakon prodaje i izvršite održavanje u skladu s relevantnim sigurnosnim propisima. Nestručno održavanje može biti opasno.
- Nemojte preinačavati ovaj proizvod ni na koji način kako biste izbjegli tjelesne ozljede.
- Upotrebljavajte zamjenske ili rezervne dijelove koje ste dobili od proizvođača ili koje proizvođač preporučuje.

Savjeti:
1. Usisivač za suho usisavanje.
2. Ovaj usisivač nije vodootporan, pa njime nemojte usisavati vodu ili vlažnu prašinu.
3. Ovim usisivačem ne smiju se usisavati zapaljeni predmeti ni prašina koja se dimi.
4. Pri uporabi uređaja pridržavajte se uputa.
5. Nemojte ga upotrebljavati na cementnim ili asfaltnim putovima ili drugim grubim površinama.
6. Ta vrsta usisivača namijenjena je za uporabu u kućanstvu. Nemojte ga upotrebljavati u tvornicama ili komercijalnim okruženjima.
7. Nemojte ga upotrebljavati za usisavanje građevinskog otpada i prašine teških metala.
8. Prije prve uporabe potrebno ga je do kraja napuniti.

Upozorenje:
1. nemojte upotrebljavati vodu, otapala ili sredstva za poliranje za čišćenje površine električnih uređaja, već upotrijebite suhu krpu za čišćenje.
2. Nemojte uranjati usisivač u vodu niti ga prati u perilici za posuđe.
3. Nemojte ga upotrebljavati bez postavljenog središnjeg sustava za filtraciju.
4. Ako čujete oštar zvuk pri uporabi uređaja, razlog je smanjenje usisne snage. U tom trenutku isključite uređaj i očistite sve ventilacijske kanale.
5. Prije čišćenja uklonite velike ili oštre predmete kako biste spriječili oštećenje posude za prašinu i središnjeg filtarskog sustava.

Opasnost:
1. Kako biste izbjegli požar ili eksploziju uzrokovanu električnom opremom (arka ili iskra), držite je podalje od zapaljivih, eksplozivnih i drugih predmeta ili tekućina tijekom rada s usisavačem.
2. Kada usisavač ne radi, ne puni se ili vrijeme rada baterije nije dovoljno za rad, usisavač mora zamijeniti profesionalac.

(PL) INSTRUKCJA OBSŁUGI
ODKURZACZ BEZPRZEWODOWY 2w1
NR ARTYKUŁU: 871125247505
MODEL: HS-V01-80

Skanuj kod QR dla instrukcja rozszerzona

Przeczytać uważnie przed pierwszym użyciem

1. Instrukcja dotycząca bezpieczeństwa

Produkt jest odkurzaczem elektrycznym z zasilaniem akumulatorowym: należy go używać w normalnych warunkach. Nigdy nie należy zostawiać włączonego odkurzacza bez nadzoru.
Uwaga: Przed użyciem należy uważnie przeczytać instrukcję. Instrukcję obsługi należy zachować do wykorzystania w przyszłości. Nie należy używać urządzenia na zewnątrz w deszczową pogodę.
Ostrzeżenie: Podczas używania wszelkich urządzeń gospodarstwa domowego należy bezwzględnie przestrzegać zasad bezpieczeństwa, w tym m.in. zasad zapobiegania pożarom, zwarciom i obrażeniom ciała.

Bezpieczeństwo osobiste

- Przed podłączeniem urządzenia sprawdzić, czy napięcie podane na urządzeniu jest zgodne z lokalnymi wymogami dotyczącymi napięcia sieciowego.
- Nie należy używać odkurzacza ani ładowarki, jeśli są uszkodzone.
- Ładowarka i jej zasilacz nie mogą zostać wymienione. Jeśli ładowarka lub jej zasilacz są uszkodzone, urządzenie należy wyrzucić.
- Zasilacz zawiera transformator. Nie należy odcinać zasilacza w celu zastąpienia go inną wtyczką, ponieważ stwarza to zagrożenie.
- Nie trzymać urządzenia komorą na kurz skierowaną do góry, a podczas odkurzania cieczy nie przechylać urządzenia na boki.
- Urządzenie może być używane przez dzieci w wieku od 8 lat oraz osoby o ograniczonych zdolnościach fizycznych, sensorycznych lub umysłowych lub osoby nieposiadające doświadczenia i wiedzy, jeżeli znajdują się one pod nadzorem innej osoby lub otrzymały instrukcje dotyczące bezpiecznego użytkowania urządzenia i rozumieją związane z tym zagrożenia.
- Dzieciom nie wolno bawić się urządzeniem.
- Dzieci nie mogą czyścić ani konserwować urządzenia bez nadzoru osoby dorosłej.

- Urządzenie i jego przewód należy przechowywać w miejscu niedostępnym dla dzieci.
- Przed przystąpieniem do czyszczenia lub konserwacji urządzenia należy wyjąć wtyczkę z gniazdka.
- Urządzenie zawiera akumulatory, które są niewymienialne.

Uwaga
- Nie należy w żaden sposób zmieniać ładowarki.
- Należy upewnić się, że napięcie wejściowe jest zgodne z napięciem podanym na ładowarce.
- Ładowarki i akumulatory są kompatybilne. W przypadku stosowania ładowarek o innych parametrach może wystąpić zagrożenie pożarowe.
- Przed użyciem należy sprawdzić, czy przewód zasilający ładowarki nie jest uszkodzony ani zużyty. Uszkodzone lub splątane ładowarki zwiększają ryzyko pożaru i zwarć.
- Należy prawidłowo obchodzić się z przewodem zasilającym ładowarki.
- Nie należy ciągnąć urządzeń elektrycznych za kabel zasilający.
- Nie należy ciągnąć za kabel zasilający w celu odłączenia ładowarki. Aby podłączyć i odłączyć ładowarkę, trzeba przytrzymać ją ręką.
- Nie należy przechowywać ładowarki z owiniętym wokół niej przewodem zasilającym.
- Przewód zasilający ładowarki należy trzymać z dala od gorących powierzchni lub ostrych przedmiotów.
- Przewodu zasilającego nie można wymieniać samodzielnie. Jeśli przewód ładowarki jest uszkodzony, należy skontaktować się z serwisem posprzedażnym w celu wymiany.
- Nie należy dotykać ładowarki ani urządzenia wilgotnymi rękoma.
- Nie należy przechowywać urządzenia na wolnym powietrzu ani ładować go na wolnym powietrzu.
- Podczas czyszczenia i konserwacji urządzenia należy pamiętać o wyjęciu ładowarki z gniazdka.

Obsługa:
- Przed użyciem należy dokładnie sprawdzić, czy produkt nie jest uszkodzony lub wadliwy.
- Jeśli jakaś część produktu jest uszkodzona lub wadliwa, nie należy jej używać.
- Proszę znaleźć profesjonalny serwis posprzedażny i przeprowadzić konserwację zgodnie z odpowiednimi przepisami

bezpieczeństwa. Konserwacja wykonywana przez osoby niebędące profesjonalistami może być niebezpieczna.
- Nie należy w żaden sposób modyfikować tego produktu, aby uniknąć obrażeń ciała.
- Należy używać części zamiennych lub zapasowych dostarczonych lub zalecanych przez producenta.

Porady:
1. Odkurzacz do czyszczenia na sucho.
2. Odkurzacz nie jest wodoodporny, dlatego nie należy odkurzać wody ani wilgotnego kurzu.
3. Odkurzacz nie może pochłaniać płonącego lub dymiącego się pyłu.
4. Należy używać odkurzacza zgodnie z instrukcją.
5. Nie należy używać odkurzacza na drogach cementowych, asfaltowych ani innych szorstkich powierzchniach.
6. Ten typ odkurzacza jest przeznaczony do użytku domowego. Nie należy używać odkurzacza w fabrykach ani miejscach handlowych.
7. Nie należy używać odkurzacza do pochłaniania odpadów budowlanych ani pyłu metali ciężkich.
8. Przed pierwszym użyciem należy w pełni naładować akumulator.

Ostrzeżenie:
1. Do czyszczenia powierzchni urządzeń elektrycznych nie należy używać wody, rozpuszczalnika ani środków polerujących. Należy czyścić je suchą szmatką.
2. Nie należy moczyć odkurzacza w wodzie ani myć go w zmywarce.
3. Nie należy używać odkurzacza bez zainstalowanego centralnego układu filtrującego.
4. Jeśli podczas używania odkurzacza słychać piskliwy dźwięk, może to być spowodowane utratą siły ssania. W tym czasie wyłącz urządzenie i wyczyść wszystkie kanały wentylacyjne.
5. Przed czyszczeniem usuń duże lub ostre przedmioty, aby zapobiec uszkodzeniu pojemnika na kurz i środkowego układu filtrującego.
6. Do ładowania akumulatora należy używać wyłącznie odłączanego zasilacza dostarczonego z tym urządzeniem.

Zagrożenie:
1. Aby uniknąć pożaru lub wybuchu spowodowanego przez sprzęt elektryczny (arkusz lub iskry), podczas pracy odkurzacza trzymaj go z dala od łatwopalnych, wybuchowych i innych przedmiotów lub płynów.
2. Gdy odkurzacz nie pracuje, nie ładuje się lub czas pracy akumulatora jest niewystarczający do działania, odkurzacz musi zostać wymieniony przez profesjonalistę.

2. Części

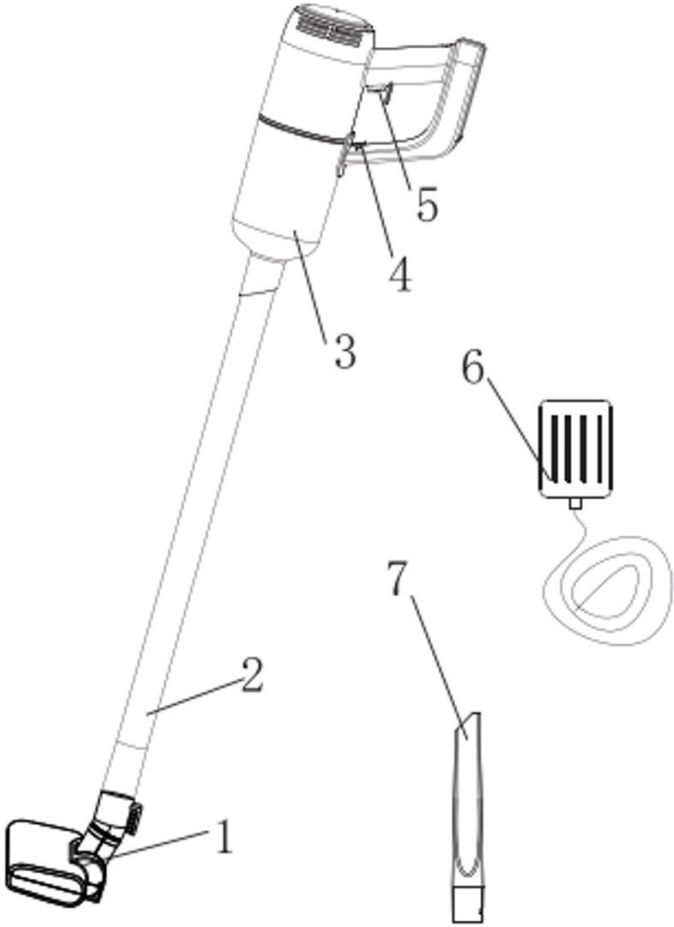

1. Szczotka do podłóg z tworzywa sztucznego
2. Rura z tworzywa sztucznego
3. Pojemnik na kurz
4. Blokada
5. Włącznik/wyłącznik zasilania
6. Zasilacz
7. Mała plastikowa szczotka

3. Jak używać

I. Rura

1. Połączyć ze sobą 2 plastikowe rury.



2. Włożyć plastikową rurę do urządzenia zgodnie z poniższym rysunkiem (zwróć uwagę na reduktor koncentryczny).

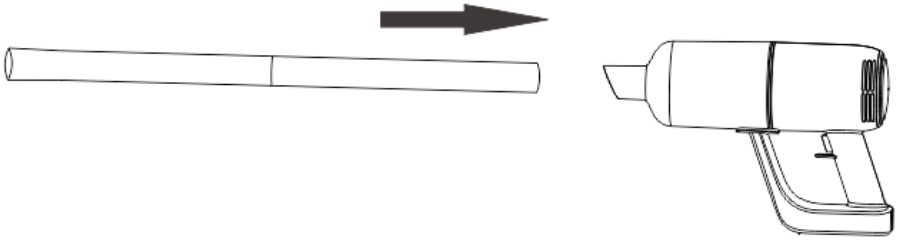

3. Założyć odpowiednie akcesorium na plastikową rurę (plastikowa szczotka do podłogi, mała szczotka plastikowa itp.)

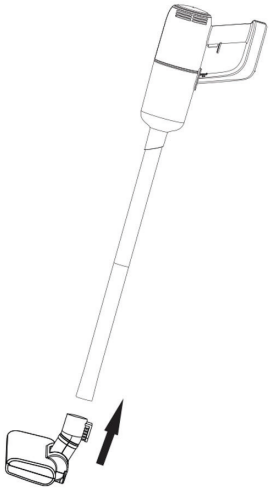

4. Włącznik/wyłącznik zasilania



a) Naciśnij raz przycisk włączania/wyłączania, urządzenie włącza się i działa z niską prędkością, wskaźnik świeci.
b) Ponowne naciśnięcie przycisku włączania/wyłączania spowoduje przełączenie na pracę z dużą prędkością.
c) Ponowne naciśnięcie przycisku włączania/wyłączania powoduje zatrzymanie pracy urządzenia.

II. Tryb ręczny

Włożyć małą plastikową szczotkę bezpośrednio do urządzenia z pominięciem rury.

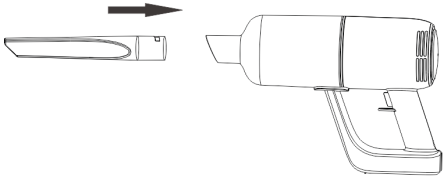

III. Ładowanie

1. Gdy wskaźnik miga na czerwono, oznacza to, że poziom naładowania akumulatora jest niski i trzeba go naładować. Podczas ładowania należy podłączyć zasilacz do źródła zasilania i do urządzenia. Gdy lampka na urządzeniu świeci się na czerwono, oznacza to, że trwa ładowanie. Gdy lampka na urządzeniu świeci się na niebiesko, oznacza to, że bateria jest naładowana.

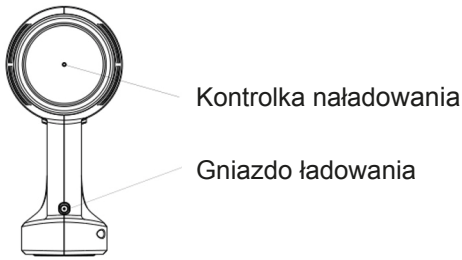

4. Czyszczenie układu filtrującego

1. Pociągnąć przełącznik zbiornika na kurz do pozycji „odblokowania” (rys. 1), a następnie obrócić zbiornik na kurz i wyjąć go (rys. 2, 3 i 4).

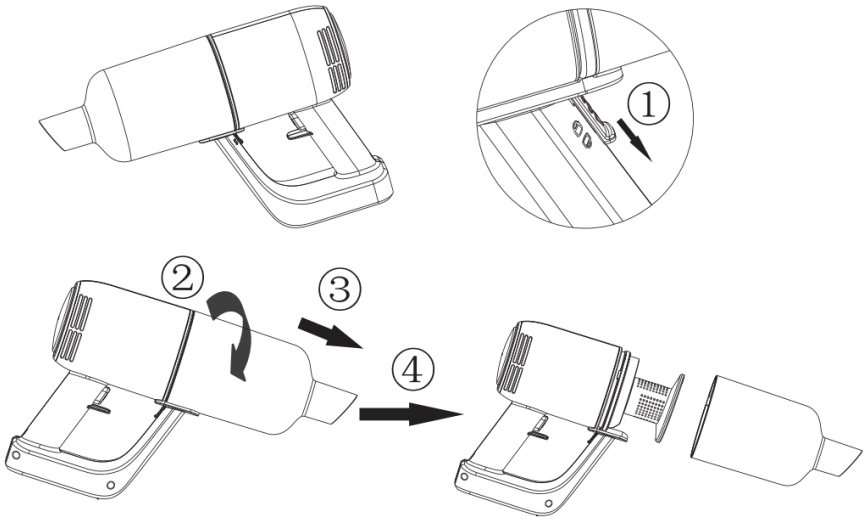

2. Obrócić pokrywę filtra w kierunku pokazanym w punktach 1, 2, 3, 4, 5 i wyjąć wkładkę filtrującą do góry.

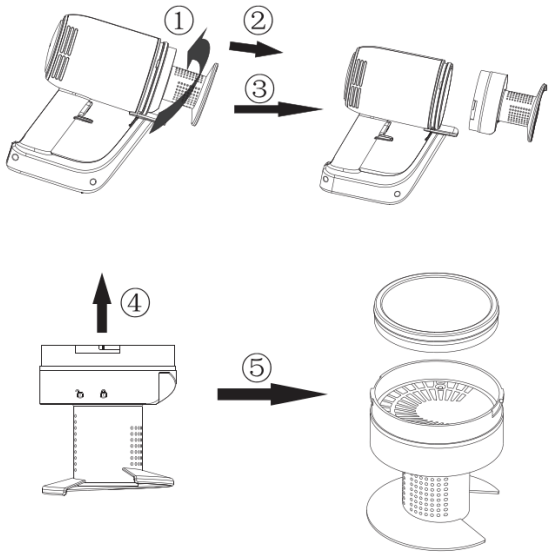

3. Pojemnik na kurz, pokrywę filtra i wkładkę filtrującą można czyścić wodą zgodnie z poniższą ilustracją.

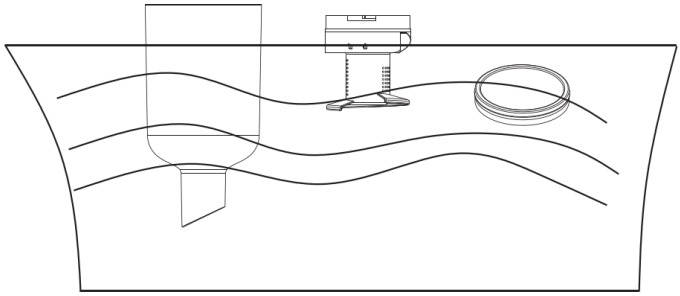

4. Po oczyszczeniu należy wysuszyć pojemnik na kurz, pokrywę filtra i wkładkę filtrującą.

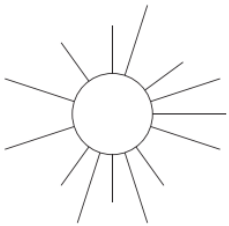

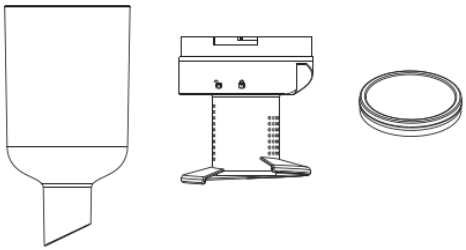

Uwaga. Aby zapobiec deformacji w wysokiej temperaturze, wkładkę filtrującą należy suszyć na powietrzu, a nie w piecu.
Nigdy nie należy ładować ani uruchamiać urządzenia bez wysuszenia wkładki filtrującej.

5. Włożyć wkładkę filtrującą do pokrywy filtru w sposób pokazany na rysunkach 1 i 2, a następnie ustawić symbol „odblokowania” na pokrywie filtru w jednej linii z trójkątnym żebrem pozycjonującym na korpusie. Na koniec należy obrócić pokrywę filtra do pozycji „zablokowanej” w kolejności zgodnej z rys. 3, 4 i 5, jak pokazano poniżej.
   (Należy zwrócić uwagę na położenie szczeliny)



6. Ustawić symbol na pojemniku na kurz w jednej linii z symbolem „odblokowania” na filtrze, a następnie zamontować pojemnik na korpusie (rys. 1). Po zamontowaniu pojemnika na kurz obrócić go w kierunku pokazanym na rys. 2. Po zamontowaniu symbol pojemnika na kurz powinien być skierowany w stronę „blokady” filtra, jak pokazano na rys. 3. Następnie należy przesunąć przełącznik pojemnika na kurz do góry do pozycji „zablokowanej”, jak pokazano na rys. 4. (Należy pamiętać, że przed zamontowaniem zbiornika na kurz przełącznik zbiornika na kurz jest odblokowany).

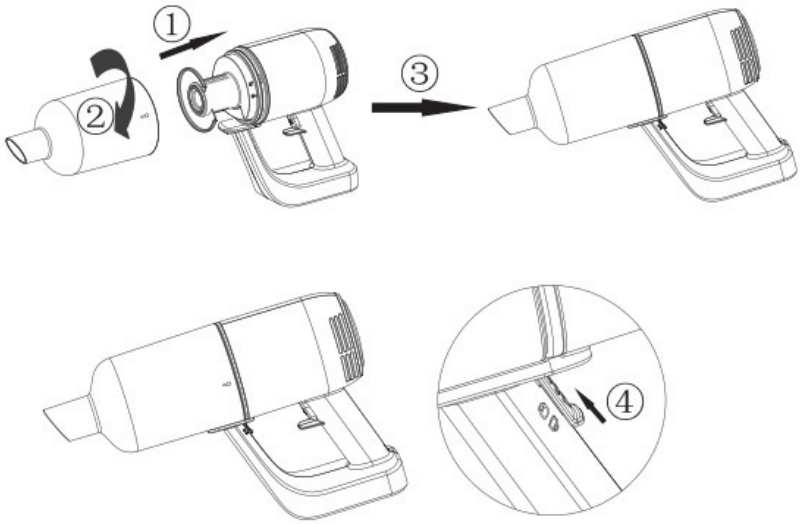

5. Dane techniczne

DANE TECHNICZNE PRODUKTU

Parametry zasilacza: 100–240 V, 50/60 Hz, 0,3 A
Rodzaj źródła zasilania: Zasilanie akumulatorowe
Wtyczka zasilania: Adapter
Długość kabla zasilacza: 1 m
Maksymalny pobór mocy: 80 W
Pojemność pojemnika na kurz: 0,5 l
Materiał: Tworzywo sztuczne ABS
Z workiem na kurz lub bezworkowy: Bezworkowy
Podstawka do ładowania: Nie
Nadaje się do odkurzania cieczy: Nie
Bezprzewodowy: Tak
Liczba ustawień mocy: 2
Filtr powietrza HEPA: Nie dot.
Napięcie robocze: 11,1 V 2200 mAh
Rodzaj szczotki: Szczotka plastikowa
Maksymalna moc ssania: 6 kPa
Silnik bezszczotkowy: Nie
Waga: 1300 g
Czas pracy w trybie najniższego poboru mocy: 25 min
Czas pracy w trybie maksymalnej mocy: 15 min
Czas ładowania: 5 h
Głośność: ≤78 dB

ZAWARTOŚĆ OPAKOWANIA

1x odkurzacz bezprzewodowy
1x ssawka do szczelin
1x zasilacz sieciowy

Poziom ssania	>6 kPa	Poziom hałasu	78 dB
Akumulator	11,1 V/2200 mAh	Czas ładowania	Około 5 godzin
Wejście zasilacza	100–240 V~50/60 Hz 0,3 A	Wyjście zasilacza	13,5 V ⎓ 0,8 A
Czas pracy	Ok. 25 min (mała prędkość), ok. 15 min (duża prędkość)	Moc	80 W
Pojemność pojemnika na kurz	0,5 l	Rozmiar produktu	346*105*225 mm
N.W	1,3 kg	G.W	2,3 kg

6. Możliwy problem i rozwiązanie

W tym rozdziale omówiono najczęstsze problemy występujące podczas pracy urządzenia. Jeśli nie można w stanie rozwiązać problemu, korzystając z poniższych informacji, należy skontaktować się z Centrum Obsługi Konsumenta w danym kraju.		
Problem	Przyczyna	Rozwiązanie
Urządzenie nie działa	Może być niski poziom akumulatorów	Naładować akumulatory.
Kontrolka ładowania nie świeci się	1. Być może zasilacz nie został prawidłowo włożony do gniazda ściennego. 2. Produkt nie został podłączony do zasilania 3. Być może urządzenie nie zostało prawidłowo podłączone do ładowarki. 4. Styki na urządzeniu i/ lub ładowarce mogą być zabrudzone. 5. Urządzenie mogło zostać włączone, gdy znajdowało się w ładowarce.	1. Prawidłowo włożyć zasilacz do gniazdka ściennego. 2. Upewnić się, że wtyczka urządzenia jest prawidłowo włożona do urządzenia i że urządzenie jest wyłączone 3. Umieścić urządzenie na ładowarce w odpowiedni sposób i upewnić się, że zaświeciła się kontrolka ładowania. 4. Wytrzeć do czysta suchą szmatką. 5. Upewnić się, że urządzenie jest wyłączone podczas ładowania.
Odkurzacz nie odkurza prawidłowo	1.Pojemnik na kurz może nie być prawidłowo przymocowany do urządzenia. 2.Pojemnik na kurz może być pełny. 3.Układ filtrujący w komorze na kurz może być zatkany.	1. Prawidłowo przymocować pojemnik na kurz do urządzenia. 2. Opróżnić komorę na kurz. 3. Wyczyścić obie części układu filtrującego.
Z odkurzacza wydostaje się kurz.	1.Pojemnik na kurz może być pełny. 2.Pojemnik na kurz może nie być prawidłowo przymocowany do urządzenia. 3.Być może układ filtrująca nie został prawidłowo umieszczony w komorze na kurz.	1. Opróżnić komorę na kurz. 2. Prawidłowo przymocować pojemnik na kurz do urządzenia. 3. Umieścić układ filtrujący prawidłowo w komorze na kurz.
Odkurzacz nie działa prawidłowo, gdy podłączona jest mała plastikowa szczotka	1.Upewnić się, czy podłączona akcesorium nie jest zablokowane. 2.Pojemnik na kurz może być pełny. 3.Układ filtrujący może być zatkany.	1. W takim przypadku należy usunąć przeszkodę. 2. Opróżnić komorę na kurz. Wyczyścić obie części układu filtrującego.
Urządzenie bardzo hałasuje podczas pracy	W komorze na kurz mogą znajdować się cząstki stałe.	Opróżnić komorę na kurz.

(LT) INSTRUKCIJA
DULKIŲ SIURBLYS-ŠLUOTA „du viename“
ELEMENTO NR.: 871125247505
MODELIS: HS-V01-80

Nuskenuokite QR kodą, bus pateiktas išplėstas vadovas

Atidžiai perskaitykite prieš naudodami pirmą kartą

1. Saugos instrukcija

Šis produktas yra pakartotinai įkraunamas elektrinis dulkių siurblys: jis turi būti naudojamas normaliomis sąlygomis. Niekada nepalikite veikiančio dulkių siurblio be priežiūros.
Pastaba: Prieš naudodami atidžiai perskaitykite instrukciją.
Išsaugokite instrukcijas ateičiai.
Nenaudokite lauke lietingu oru.
Įspėjimas: Būtina imtis atsargumo priemonių naudojant bet kuriuos buitinius įrenginius, įskaitant, bet neapsiribojant, gaisro, trumpojo jungimo ir asmenų sužalojimo prevenciją.

Asmeninė sauga

- Patikrinkite, ar įtampa, nurodyta ant įrenginio, atitinka vietos tinklo įtampą prieš prijungdami įrenginį.
- Nenaudokite apgadinto dulkių siurblio arba įkroviklio.
- Įkroviklio ir jo adapterio pakeisti negalima. Jei įkroviklis arba jo adapteris apgadintas, įrenginį būtina šalinti.
- Adapteryje yra transformatorius. Nenupjaukite adapterio, norėdami pakeisti kitu kištuku, nes tai lemia pavojingą situaciją.
- Nelaikykite įrenginio nukreipę dulkių talpyklą aukštyn ir nepakreipkite įrenginio į vieną pusę, kai siurbiate skysčius.
- Šį įrenginį gali naudoti vyresni nei 8 metų vaikai ir asmenys, kurių fiziniai, jutiminiai arba protiniai gebėjimai mažesni, arba patirties ir žinių neturintys asmenys, jei jie prižiūrimi arba instruktuojami dėl saugaus įrenginio naudojimo ir supranta susijusius pavojus.
- Vaikai neturi žaisti su įrenginiu.
- Neprižiūrimiems vaikams negalima atlikti techninės priežiūros ir valymo.
- Laikykite įrenginį ir jo laidą vaikams nepasiekiamoje vietoje.
- Prieš valant įrenginį arba atliekant jo techninę priežiūrą kištuką būtina ištraukti iš lizdo.
- Šiame įrenginyje yra baterijų, kurių pakeisti negalima.

Atsargiai

- Nekeiskite įkroviklio jokiu būdu.
- Įsitikinkite, kad įėjimo įtampa atitinka ant įkroviklio pažymėtą įtampą.
- Įkrovikliai ir baterijos yra suderinami. Jei naudojami įkrovikliai, kurių specifikacijos kitokios, gali kilti gaisro pavojus.
- Prieš naudodami patikrinkite, ar įkroviklio maitinimo laidas nėra apgadintas arba pasenęs. Apgadinti arba supainioti įkrovikliai didina gaisro ir trumpųjų jungimų riziką.
- Tinkamai tvarkykite įkroviklio maitinimo laidą.
- Netempkite elektrinių įrenginių už įkrovimo kabelio.
- Netempkite už įkrovimo kabelio, norėdami atjungti įkroviklį. Prijungdami ir atjungdami turite laikyti įkroviklį ranka.
- Nelaikykite įkroviklio apvyniodami įkroviklio liniją.
- Laikykite įkroviklio liniją toliau nuo karšto paviršiaus arba aštrių daiktų.
- Įkroviklio linijos pakeisti patiems negalima. Jei įkroviklio linija apgadinta, susisiekite su paslaugų po pardavimo skyriumi dėl pakeitimo.
- Nelieskite įkroviklio arba mašinos drėgnomis rankomis.
- Nelaikykite mašinos lauke ir neįkraukite mašinos lauke.
- Prieš valydami mašiną ir atlikdami jos techninę priežiūrą būtinai atjunkite įkroviklį nuo kištuko.

Paslaugos:

- Prieš naudodami atidžiai patikrinkite, ar produktas nėra apgadintas arba nenormalios būsenos.
- Jei produkto dalis apgadinta arba yra defektas, nenaudokite jo.
- Susiraskite profesionalų aptarnavimą po pardavimo ir atlikite techninę priežiūrą pagal atitinkamas saugos taisykles. Nespecialistų atliekama techninė priežiūra gali būti pavojinga.
- Nekeiskite produkto jokiu būdu, kad išvengtumėte bet kokio asmenų sužalojimo.
- Naudokite pakaitines dalis arba atsargines dalis, kurias pateikia arba rekomenduoja gamintojas.

Patarimai:
1. Sausas dulkių siurblys.
2. Šis dulkių siurblys nėra atsparus vandeniui, todėl nesiurbkite vandens arba drėgnų dulkių.
3. Šis dulkių siurblys negali absorbuoti jokių degančių arba rūkstančių dulkių.
4. Naudokite jį pagal instrukcijas.
5. Nenaudokite ant betoninio kelio, asfaltuoto kelio arba ant kito šiurkštaus paviršiaus.
6. Šio tipo dulkių siurblys skirtas naudoti buityje. Nenaudokite jo gamyklose arba komercinėse vietose.
7. Nenaudokite jo statybinėms šiukšlėms ir sunkiųjų metalų dulkėms absorbuoti.
8. Prieš naudojant pirmą kartą būtina visiškai įkrauti.

Įspėjimas:
1. Nenaudokite vandens, tirpiklio arba poliravimo medžiagos elektrinių įrenginių paviršiui valyti, valykite sausu audeklu.
2. Nemirkykite dulkių siurblio vandenyje ir neplaukite indaplovėje.
3. Nenaudokite jo be sumontuotos centrinės filtravimo sistemos.
4. Jei naudodami mašiną girdite spiegimą, tai yra dėl sumažėjusios siurbimo jėgos. Šiuo metu išjunkite prietaisą ir išvalykite visus ventiliacijos kanalus.
5. Prieš valydami pašalinkite didelius ar aštrius daiktus, kad nepažeistumėte dulkių kibiro ir centrinės filtro sistemos.
6. Baterijai įkrauti naudokite tik atjungiamą maitinimo bloką, pateiktą su šiuo prietaisu.

Pavojus:
1. Kad išvengtumėte gaisro ar sprogimo dėl elektros įrangos (arkos ar kibirkšties), dirbdami su dulkių siurbliu laikykite jį atokiai nuo degių, sprogių ir kitų objektų ar skysčių.
2. Kai dulkių siurblys neveikia, neįsikrauna arba akumuliatoriaus veikimo laiko nepakanka veikti, dulkių siurblį turi pakeisti profesionalas.

2. Dalys

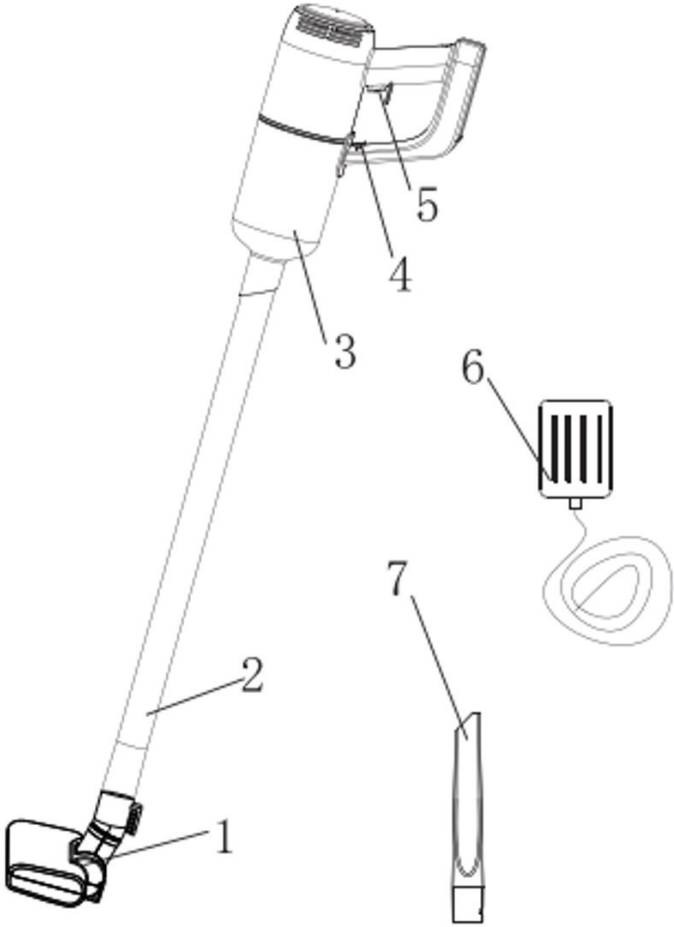

1. Plastikinis grindų šepetys
2. Plastikinis vamzdis
3. Dulkų indas
4. Spyna
5. Maitinimo įjungimas ir išjungimas
6. Adapteris
7. Mažas plastikinis šepetys

3. Kaip naudoti

I. Rankena

1. Sujunkite 2 dalių plastikinį vamzdį.



2. Įstatykite plastikinį vamzdį į mašiną pagal paveikslą žemiau (atkreipkite dėmesį į koncentrinį reduktorių).

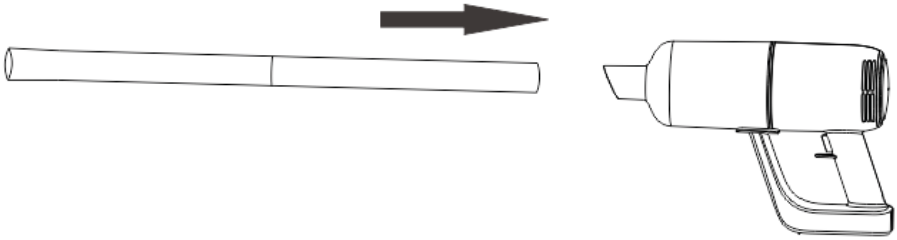

3. Įstatykite reikiamus priedus plastikinio vamzdžio gale (plastikinį grindų šepetį, mažą plastikinį šepetį ir pan.).

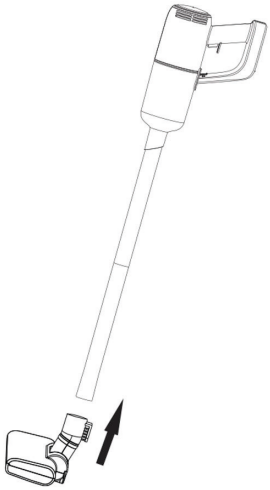

4. Maitinimo įjungimas ir išjungimas

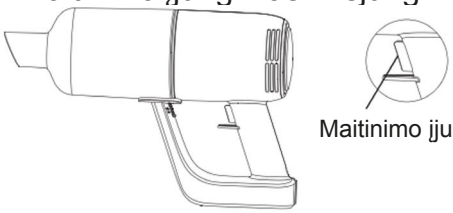

Maitinimo įjungimas ir išjungimas

a) Vieną kartą paspauskite įjungimo/išjungimo mygtuką, mašina įsijungia ir dirba mažu greičiu, užsidega indikatorius.
b) Vėl paspauskite įjungimo ir išjungimo mygtuką, kad perjungtumėte į darbą dideliu greičiu.
c) Vėl paspauskite įjungimo ir išjungimo mygtuką, mašina nustoja veikti.

II. Patogus

Tiesiai įstatykite mažą plastikinį šepetį į mašiną.

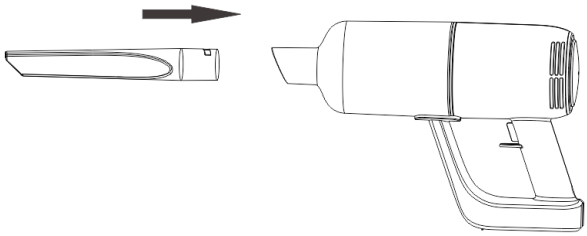

III. Įkrovimas

1. Kai indikatoriaus lemputė mirksi raudonai, tai reiškia, kad baterija baigiama išeikvoti ir reikia įkrauti. Įkraudami prijunkite adapterį prie maitinimo šaltinio ir mašinos. Raudona mašinos šviesa įjungta, tai reiškia, kad ji įkraunama. Kai šviečia mėlyna šviesa, tai reiškia, kad baterija visiškai įkrauta.

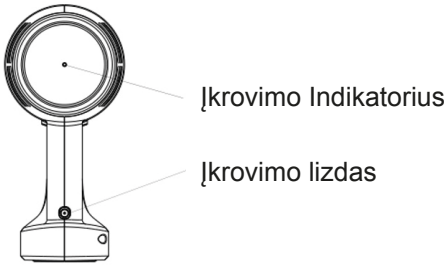

4. Filtro sistemos valymas

1. Kaip parodyta 1 pav., patraukite dulkių indo jungiklį aukštyn, pasukite dulkių indą ir ištraukite, kaip parodyta 2, 3 ir 4 pav.

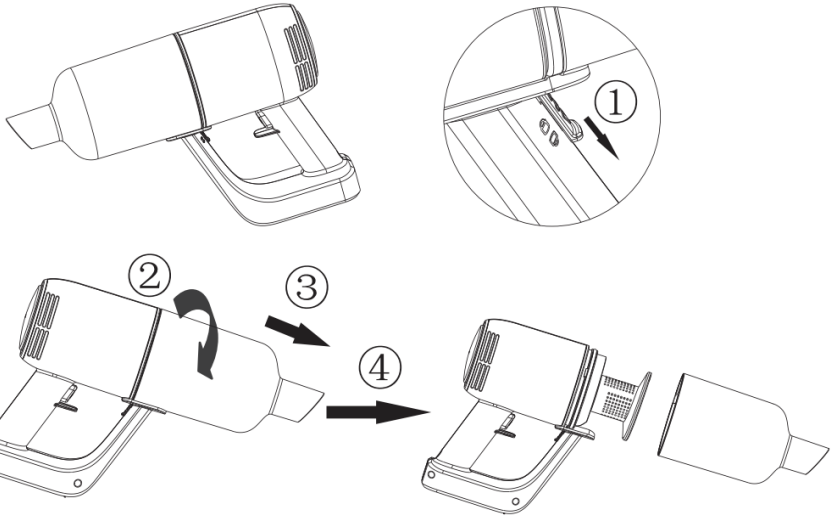

2. Sukite filtro dangtį kryptimi, parodyta pirmame, antrame, trečiame, ketvirtame, penktame ir ištraukite filtro medvilninį audinį aukštyn.

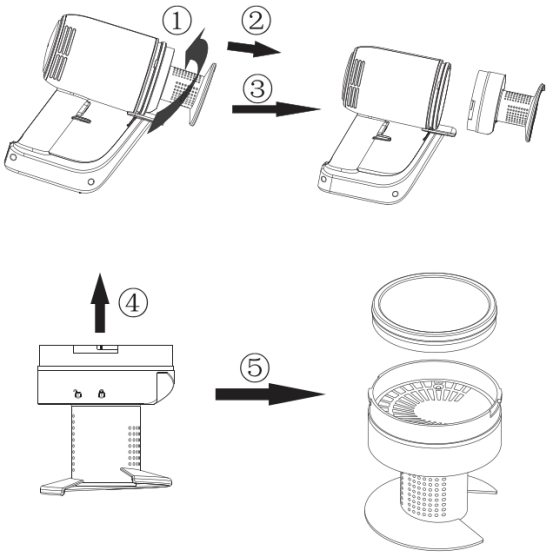

3. Dulkių indą, filtro dangtį ir filtro medvilninį audinį galima valyti vandeniu, kaip parodyta paveiksle.

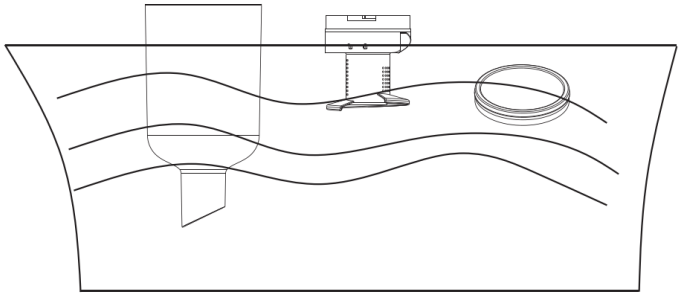

4. Po valymo būtinai išdžiovinkite dulkių indą, filtro dangtį ir filtro medvilninį audinį.

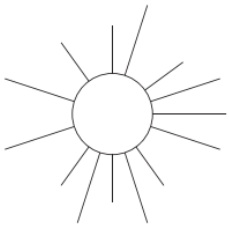

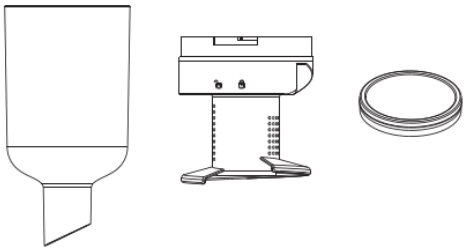

Dėmesio. Filtro medvilninį audinį būtina džiovinti ore, ne džiovykloje, kad nebūtų deformuotas dėl aukštos temperatūros.
Niekada neįkraukite ir nepaleiskite mašinos neišdžiovinę filtro medvilninio audinio.

5. Įdėkite filtro medvilninį audinį į filtro dangtį, kaip parodyta 1 ir 2 pav., tada sulygiuokite filtro dangčio atrakinimo simbolį su trikampe padėties nustatymo briauna ant pagrindinio korpuso. Pagaliau pasukite filtro dangtį, kad užrakintumėte, seka pagal 3, 4 ir 5 pav., kaip parodyta žemiau.
(Atkreipkite dėmesį į lizdo padėtį)



6. Sulygiuokite simbolį ant dulkių indo su atrakinimo padėtimi ant filtro, surinkite dulkių indą ant pagrindinio korpuso, kaip parodyta 1 pav. Sukite dulkių indą 2 paveiksle parodyta kryptimi, kai jis bus sumontuotas vietoje. Sumontavus vietoje dulkių indo simbolis nukreiptas į filtro „spyną“, kaip parodyta 3 pav. Tada stumkite dulkių indo jungiklį aukštyn iki „spynos“ padėties, kaip parodyta 4 pav. (Žinokite, kad dulkių indo jungiklis yra atrakintas prieš dulkių indą įstatant.)

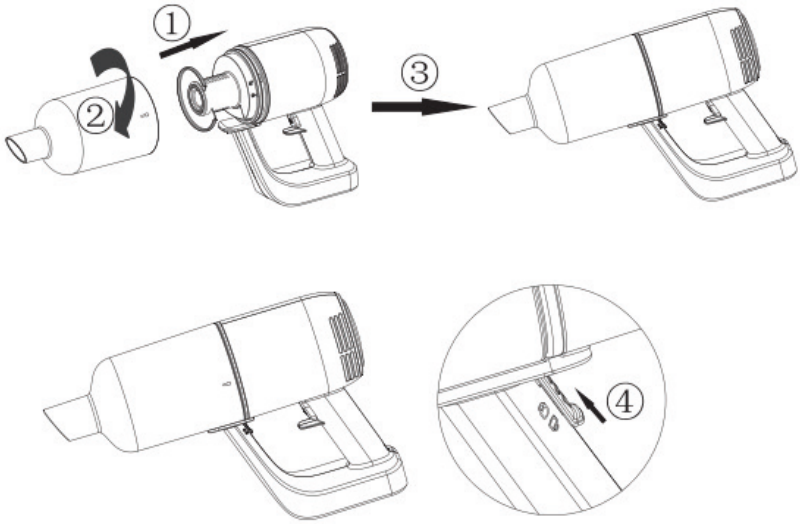

5. Specifikacija

PRODUKTO SPECIFIKACIJOS

Maitinimo bloko parametrai: 100–240 V, 50/60 Hz, 0,3 A
Maitinimo šaltinio tipas: maitinamas baterija
Maitinimo kištukas: Adapteris
Maitinimo adapterio kabelio ilgis: 1 m
Maksimalios galios sąnaudos: 80 W
Dulkių talpa: 0,5 l
Medžiaga: ABS plastikas
Su dulkių maišu ar be maišo: be maišo
Įkrovimo atrama: ne
Tinkamas skysčiams: ne
Belaidis: taip
Galios nustatymų skaičius: 2
HEPA oro filtras: nėra
Darbinė įtampa: 11,1 V 2200 mAh
Šepečio tipas: plastikinis šepetys
Maksimali siurbimo galia: 6000 Pa
Variklis be šepetėlių: ne
Svoris: 1300 g
Veikimo laikas mažiausios galios režimu: 25 min.
Veikimo laikas didžiausios galios režimu: 15 min.
Įkrovimo laikas: 5 val.
Garsas: ≤78 dB

PAKUOTĖS TURINYS

1 dulkių siurblys-šluota
1 siauras antgalis
1 maitinimo adapteris

Vakuumo laipsnis	>6 kPa	Triukšmo lygis	78 dB
Baterija	11,1 V / 2200 mAh	Įkrovimo laikas	Apie 5 val.
Adapterio įėjimas	100–240 V~ 50/60 Hz 0,3 A	Adapterio išėjimas	13,5 V ⎓ 0,8 A
Darbo laikas	≈25 min. (mažu greičiu), ≈15 min. (dideliu greičiu)	Galia	80 W
Dulkių talpa	0,5 l	Produkto dydis	346*105*225 mm
Neto svoris	1,3 kg	Bruto svoris	2,3 kg

6. Galima problema ir sprendimas

Šiame skyriuje apibendrinamos dažniausios problemos, su kuriomis galite susidurti naudodami įrenginį. Jie nepavyksta pašalinti problemos pasinaudodami žemiau pateikiama informacija, susisiekite su klientų aptarnavimo centru savo šalyje.

Problema	Priežastis	Sprendimas
Įrenginys neveikia	Baterijos gali būti baigiamos išeikvoti	Įkraukite baterijas.
Įkrovimo lemputė nenušvinta	1. Galėjote tinkamai neįstatyti adapterio į sieninį lizdą. 2. Produktas nebuvo sujungtas su maitinimo šaltiniu 3. Galėjote tinkamai nepadėti įrenginio ant įkroviklio. 4. Įrenginio ir (arba) įkroviklio kontaktų taškai gali būti nešvarūs. 5. Ant įkroviklio padėtas įrenginys galėjo būti įjungtas.	1. Tinkamai įstatykite adapterį į sieninį lizdą. 2. Įsitikinkite, kad įrenginio kištukas tinkamai įstatytas į įrenginį ir kad įrenginys išjungtas 3. Tinkamai padėkite įrenginį ant įkroviklio ir įsitikinkite, kad įkrovimo lemputė nušvinta. 4. Nuvalykite juos sausu audeklu. 5. Įsitikinkite, kad įrenginys išjungtas, kai jį įkraunate.
Dulkių siurblys tinkamai nesiurbia	1.Dulkių talpykla gali nebūti tinkamai prijungta prie įrenginio. 2.Dulkių talpykla gali būti pilna. 3.Filtro mazgas dulkių talpykloje gali būti užkimštas.	1. Tinkamai prijunkite dulkių talpyklą prie įrenginio. 2. Ištuštinkite dulkių talpyklą. 3. Išvalykite abi filtro mazgo dalis.
Iš dulkių siurblio eina dulkės.	1.Dulkių talpykla gali būti pilna. 2.Dulkių talpykla gali nebūti tinkamai prijungta prie įrenginio. 3.Galbūt filtro mazgas nėra tinkamai įdėtas į dulkių talpyklą.	1. Ištuštinkite dulkių talpyklą. 2. Tinkamai prijunkite dulkių talpyklą prie įrenginio. 3. Tinkamai įdėkite filtro mazgą į dulkių talpyklą.
Dulkių siurblys neveikia tinkamai, kai vienas iš prijungtų priedų yra mažas plastikinis šepetys	1.Patikrinkite, ar priedas neužblokuotas. 2.Dulkių talpykla gali būti pilna. 3.Filtro mazgas gali būti užkimštas.	1. Jei taip, pašalinkite užsikimšimą. 2. Ištuštinkite dulkių talpyklą. Išvalykite abi filtro mazgo dalis.
Įrenginys skleidžia didelį triukšmą	Dulkių talpykloje gali būti kietųjų dalelių.	Ištuštinkite dulkių talpyklą.

Ⓡ **ИНСТРУКЦИЯ**
ВЕРТИКАЛЬНЫЙ РУЧНОЙ ПЫЛЕСОС 2 В 1
АРТИКУЛ: 871125247505
МОДЕЛЬ: HS-V01-80

ОТсканируйте QR-код для подробное руководство

Перед первым использованием внимательно ознакомьтесь с инструкцией

1. Инструкция и правила техники безопасности

Данный прибор является беспроводным электрическим пылесосом: его следует использовать в бытовых условиях. Ни в коем случае не оставляйте включенный прибор без присмотра.
Примечание. Перед первым использованием внимательно ознакомьтесь с инструкцией.
Сохраните инструкцию, чтобы обращаться к ней по мере необходимости.
Не используйте прибор вне помещения в дождливую погоду.
Предупреждение! При использовании электроприборов необходимо соблюдать правила техники безопасности для предотвращения возгорания, короткого замыкания, травм и других несчастных случаев.

Личная безопасность

- Прежде чем подключать прибор к электросети убедитесь, что напряжение, указанное приборе, соответствует напряжению электросети.
- Не используйте пылесос, если он или зарядное устройство повреждены.
- Зарядное устройство и его адаптер не подлежат замене. Если зарядное устройство или адаптер повреждены, воздержитесь от эксплуатации прибора.
- Адаптер включает в себя преобразователь. Попытки срезать адаптер и заменить его на другую штепсельную вилку опасны для жизни.
- Не храните устройство контейнером для сбора пыли вверх и не наклоняйте прибор, когда собираете с его помощью жидкости.
- Данный прибор могут использовать дети старше 8 лет, а также люди с ограниченными физическими, сенсорными или умственными способностями или с недостатком опыта и знаний, если они находятся под присмотром или проинструктированы относительно безопасного использования прибора и понимают связанные с этим опасности.
- Не позволяйте детям играть с прибором.
- Детям не разрешается производить чистку и обслуживание данного прибора без присмотра взрослых.

- Храните прибор и кабель питания в недоступном для детей месте.
- Обязательно отсоединяйте штепсельную вилку прибора от электрической розетки перед его очисткой и обслуживанием.
- Батареи прибора не подлежат замене.

Внимание!

- Не пытайтесь внести изменения в конструкцию зарядного устройства.
- Убедитесь, что входное напряжение соответствует напряжению, указанному на зарядном устройстве.
- Зарядное устройство совместимо с батареями. Использование других зарядных устройств может повлечь пожароопасную ситуацию.
- Перед использованием убедитесь, что кабель питания зарядного устройства не поврежден и не изношен. Использование поврежденных или запутанных зарядных устройств влечет риск возгорания и короткого замыкания.
- Обращайтесь со кабелем питания зарядного устройства бережно и согласно инструкции.
- Не тяните за кабель зарядного устройства, чтобы переместить прибор.
- Не тяните за кабель зарядного устройства, чтобы отключить зарядное устройство от сети. При подключении зарядного устройства и его отключении от электросети держите устройство за штепсельную вилку.
- Не храните зарядное устройство, обмотав его кабелем питания.
- Кабель питания зарядного устройства следует беречь от горячих поверхностей и острых предметов.
- Кабель питания зарядного устройства не подлежит замене отдельно от устройства. Если кабель питания поврежден, обратитесь в центр послепродажного обслуживания для получения замены.
- Не прикасайтесь к зарядному устройству и к прибору влажными руками.
- Не храните и не заряжайте прибор вне помещения.
- Обязательно отсоединяйте зарядное устройство от электрической розетки перед очисткой и обслуживанием прибора.

Обслуживание:

- Перед использованием убедитесь, что прибор не поврежден и не дефектен.
- Если прибор или его часть повреждены или дефектны, воздержитесь от использования прибора.
- Пожалуйста, найдите профессиональное послепродажное обслуживание и выполняйте техническое обслуживание в соответствии с соответствующими правилами техники безопасности. Техническое обслуживание

неквалифицированными лицами может быть опасно для жизни.
- Во избежание травм не вносите каких-либо изменений в конструкцию прибора.
- Используйте запасные части, предоставленные или рекомендованные производителем.

Полезные советы.

1. Пылесос для сухой уборки.
2. Этот пылесос не является водонепроницаемым и не подходит для сбора
   жидкостей или влажной пыли.
3. Этот пылесос не подходит для сбора горящей или тлеющей пыли.
4. Используйте прибор в соответствии с инструкцией.
5. Не используйте на цементных, асфальтовых и других грубых покрытиях;
6. Пылесос предназначен только для бытового использования. Не предназначен для эксплуатации на промышленных и коммерческих объектах.
7. Не используйте для сбора строительного мусора и тяжелой металлической пыли.
8. Перед первым использованием прибор следует полностью зарядить.

Предупреждение!

1. Для очистки поверхностей электроприбора не используйте воду, растворители или полироли. Используйте только сухую ткань.
2. Не погружайте пылесос в воду и не помещайте в посудомоечную машину.
3. Не используйте прибор, если в нем не установлена центральная система фильтрации.
4. Если прибор начал издавать неприятный звук, скорее всего, это связано со снижением силы всасывания. В это время выключите прибор и очистите все вентиляционные каналы.
5. Перед очисткой уберите большие или острые предметы, чтобы не повредить пылесборник и систему центрального фильтра.
6. Для зарядки аккумулятора используйте только съемный блок питания, поставляемый с данным прибором.

Опасность:

1. Во избежание пожара или взрыва, вызванного электрическим оборудованием (ковром или искрой), держите его вдали от легковоспламеняющихся, взрывоопасных и других предметов или жидкостей при работе с пылесосом.
2. Если пылесос не работает, не заряжается или время работы аккумулятора недостаточно для работы, пылесос должен быть заменен профессионалом.

2. Детали

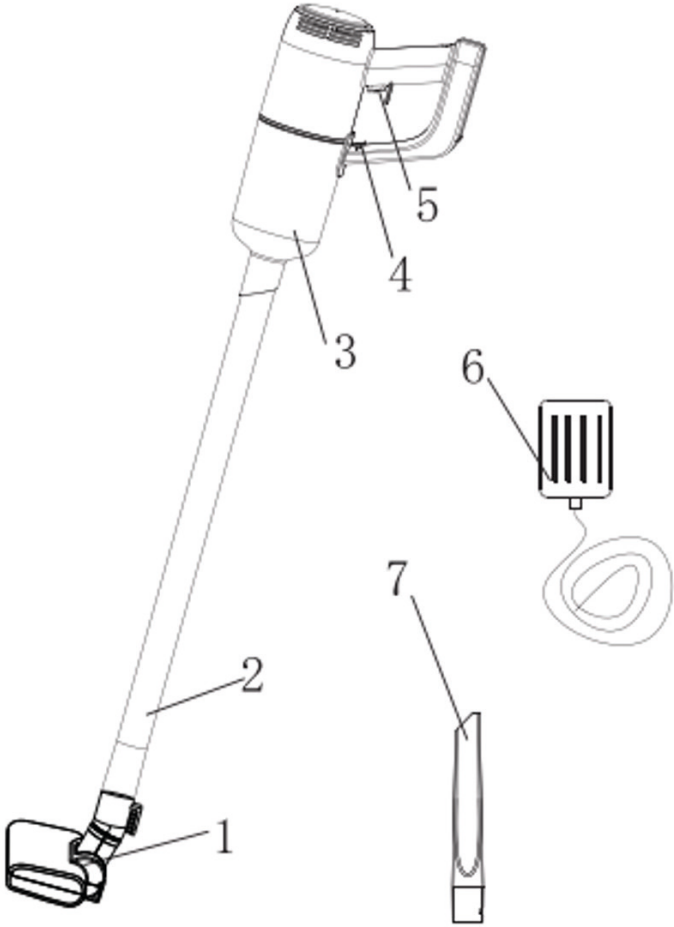

1. Пластиковая щетка для пола
2. Пластиковая трубка
3. Контейнер для сбора пыли
4. Фиксатор
5. Кнопка питания
6. Адаптер
7. Пластиковая щетка малая

3. Использование прибора

I. Вертикальный пылесос

1. Соберите пластиковую трубку из двух частей.



2. Вставьте пластиковую трубку в прибор, как показано на рисунке (обратите внимание на концентрический переходник).

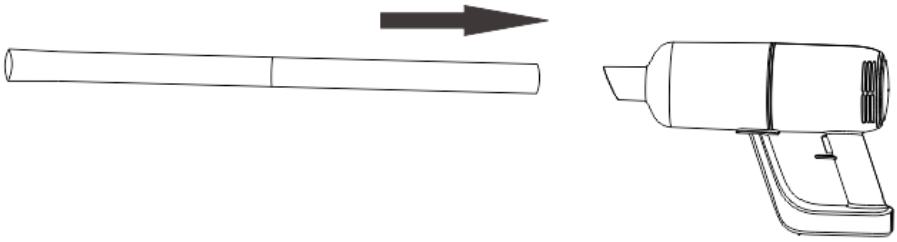

3. Подсоедините необходимые принадлежности к концу пластиковой трубки
(например, пластиковую щетку для пола или малую пластиковую щетку).

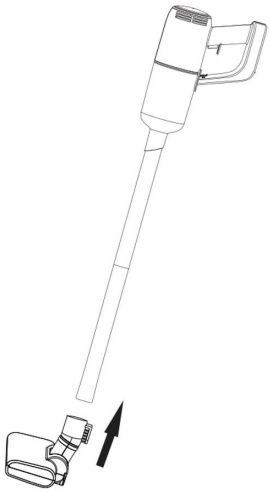

4. Кнопка питания



a) Нажмите кнопку включения/выключения один раз, машина включается и работает на низкой скорости, загорается индикатор.
b) Нажмите кнопку питания еще раз, чтобы включить режим высокой мощности.
c) Нажмите кнопку питания снова, чтобы выключить прибор.

II. Ручной блок

Вставьте малую пластиковую щетку непосредственно в прибор.

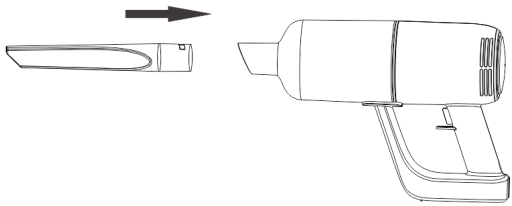

III. Зарядка

1. Мигающий красный световой индикатор указывает на то, что батарея разряжена и ее необходимо зарядить. Для зарядки подсоедините адаптер к электросети и прибору. На приборе загорится красный индикатор, указывающий на то, что прибор заряжается. Синий индикатор указывает на то, что батарея полностью заряжена.

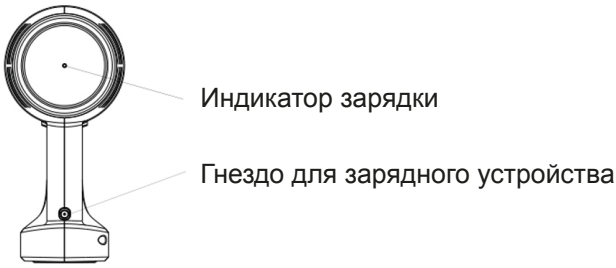

4. Очистка системы фильтров

1. Как показано на рисунке 1, потяните фиксатор контейнера для сбора пыли. Поверните контейнер и извлеките его, как показано на рисунках 2, 3, 4.

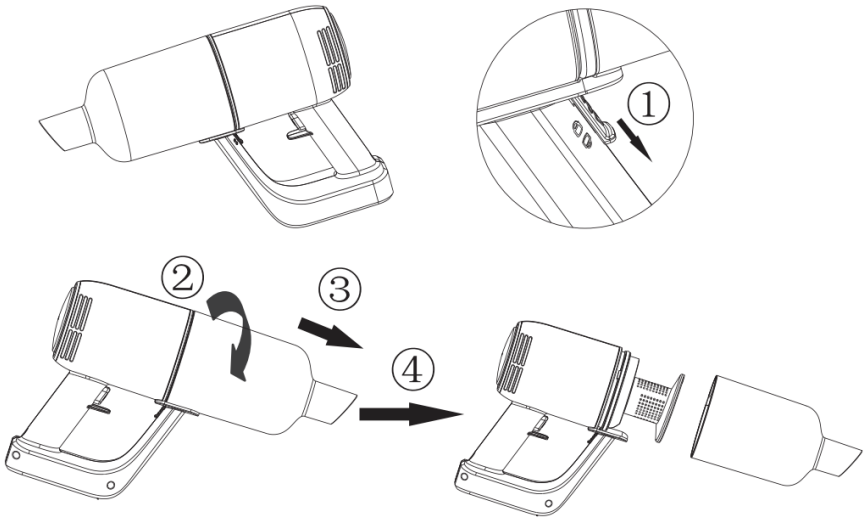

2. Поверните крышку фильтра, как показано на рисунках 1–5, и извлеките фильтр прокладкой вверх.

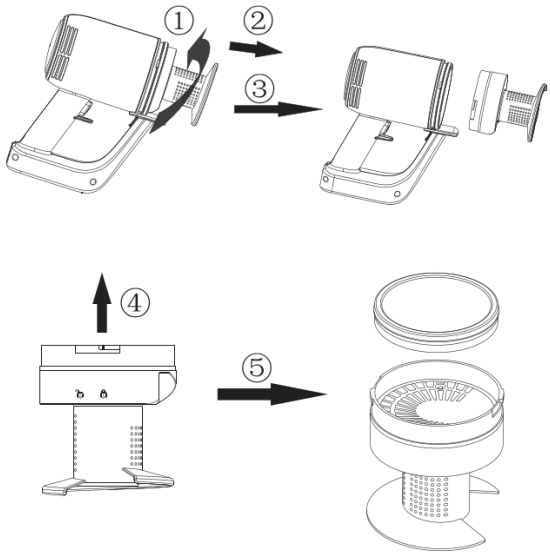

3. Контейнер для сбора пыли, крышку и прокладку фильтра можно промывать водой, как показано на рисунке.

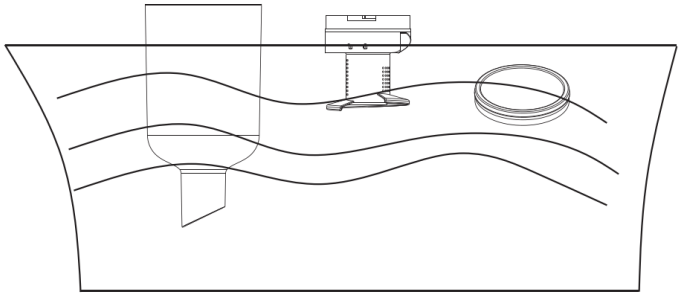

4. После очистки контейнер для сбора пыли, крышку и прокладку фильтра следует тщательно просушить.

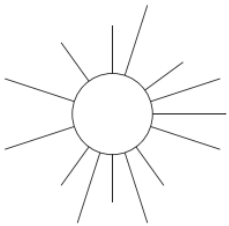

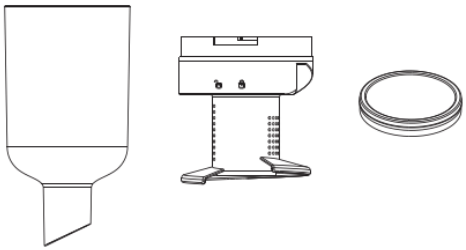

Внимание. Прокладку фильтра следует сушить естественным путем при комнатной температуре (без использования нагревательных приборов) во избежание деформации.
Ни в коем случае не устанавливайте в прибор фильтр с влажной прокладкой.

5. Вставьте прокладку фильтра в крышку, как показано на рисунках 1 и 2, а затем совместите значок «Открыто» на крышке фильтра с треугольником на основном блоке. Затем поверните крышку фильтра в положение «Закрыто» в соответствии с рисункам 3, 4 и 5 ниже.
   (обратите внимание на положение крышки)



6. Совместите значок на контейнере для сбора пыли со значком «Открыто» на фильтре; затем вставьте контейнер для сбора пыли в основной блок, как показано на рисунке 1. После этого поверните контейнер для сбора пыли, как показано на рисунке 2. При правильной установке значок на контейнере для сбора пыли совмещен со значком «Закрыто» фильтра, как показано на рисунке 3. Поднимите фиксатор контейнера для сбора пыли снизу вверх в положение «Закрыто», как показано на рисунке 4. (Обратите внимание: перед установкой контейнера для сбора пыли фиксатор следует открыть).

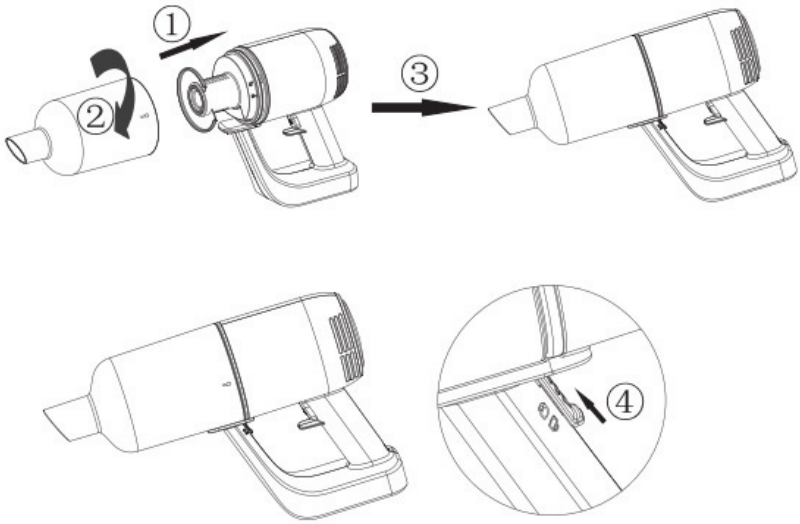

5. Технические характеристики

ТЕХНИЧЕСКИЕ ХАРАКТЕРИСТИКИ ПРОДУКТА

Номинальные параметры блока питания: 100–240 В, 50/60 Гц, 0,3 А
Тип источника питания: аккумуляторные батареи
Вилка питания: Адаптер
Длина кабеля адаптера питания: 1 м
Максимальное потребление мощности: 80 Вт
Объем контейнера для сбора пыли: 0,5 л
Материал: АБС-пластик
Наличие мешка-пылесборника: без мешка
Зарядная станция: нет
Подходит для сбора жидкостей: нет
Беспроводной: да
Несколько режимов мощности: 2
HEPA-фильтр не применимо
Рабочее напряжение: 11,1 В; 2200 мА·ч
Тип щетки: пластиковая щетка
Максимальная сила всасывания: 6000 Па
Бесщеточный двигатель: нет
Масса: 1300 г
Время работы в режиме минимальной мощности: 25 мин
Время работы в режиме максимальной мощности: 15 мин
Время зарядки: 5 ч
Уровень шума: ≤78 дБ

КОМПЛЕКТ ПОСТАВКИ

Вертикальный ручной пылесос, 1 шт.
Щелевая насадка, 1 шт.
Адаптер питания, 1 шт.

Сила всасывания	>6 кПа	Уровень шума	78 дБ
Батарея	11,1 В/2200 мА·ч	Время зарядки	Ок. 5 ч
Входная мощность адаптера	100–240 В~50/60 Гц 0,3 А	Выходная мощность адаптера	13,5 В ⎓ 0,8 А
Время работы	≈25 мин (в режиме низкой мощности), ≈15 мин (в режиме высокой мощности)	Мощность	80 Вт
Объем контейнера для сбора пыли	0,5 л	Размер прибора	346*105*225 мм
Масса нетто	1,3 кг	Масса брутто	2,3 кг

6. Распространенные проблемы и способы их решения

В этом разделе рассмотрены распространенные проблемы, возникающие при эксплуатации прибора. Если вам не удалось решить проблему, следуя нижеизложенным рекомендациям, обратитесь в Центр поддержки клиентов в вашем регионе.

Проблема	Причина	Решение
Прибор не работает	Возможно, разряжены батареи	Зарядите батареи.
Световой индикатор зарядки не загорается	1. Возможно, вы некорректно вставили адаптер в электрическую розетку. 2. Прибор не подключен к электросети 3. Возможно, вы некорректно подключили прибор к зарядному устройству. 4. Возможно, контакты прибора и/или зарядного устройства загрязнены. 5. Возможно, устройство было включено во время зарядки.	1. Проверьте правильность подключения адаптера к электрической розетке. 2. Проверьте правильность подключения прибора к кабелю питания и убедитесь, что прибор выключен. 3. Проверьте правильность подключения прибора к зарядному устройству и убедитесь, что загорелся световой индикатор. 4. Протрите контакты сухой тканью. 5. Перед зарядкой убедитесь, что прибор выключен.
Пылесос работает неэффективно	1.Возможно, вы некорректно вставили контейнер для сбора пыли в прибор. 2.Возможно, контейнер для сбора пыли переполнен. 3.Возможно, забился фильтр контейнера для сбора пыли.	1. Вставьте контейнер для сбора пыли в прибор должным образом. 2. Опорожните контейнер для сбора пыли. 3. Очистите обе части фильтра.
Пылесос не удерживает пыль.	1.Возможно, контейнер для сбора пыли переполнен. 2.Возможно, вы некорректно вставили контейнер для сбора пыли в прибор. 3.Возможно, вы некорректно вставили фильтр в контейнер для сбора пыли.	1. Опорожните контейнер для сбора пыли. 2. Вставьте контейнер для сбора пыли в прибор должным образом. 3. Вставьте фильтр в контейнер для сбора пыли должным образом.
Пылесос работает неэффективно, когда к нему подсоединена малая пластиковая щетка	1.Проверьте, зафиксирована ли принадлежность. 2.Возможно, контейнер для сбора пыли переполнен. 3.Возможно, забился фильтр.	1. В этом случае следует устранить затор. 2. Опорожните контейнер для сбора пыли. Очистите обе части фильтра.
Прибор сильно шумит	Возможно, в контейнер для сбора пыли попали твердые частицы.	Опорожните контейнер для сбора пыли.

(ET) KASUTUSJUHEND
VARSTOLMUIMEJA, kaks-ühes
TOOTE NR: 871125247505
MUDEL: HS-V01-80

Skaneeri QR-kood
täiendatud kasutusjuhend

Enne esimest kasutamist lugege kasutusjuhend hoolikalt läbi

1. Ohutusjuhised

See toode on laetav elektritolmuimeja: seda tuleb kasutada tavatöötingimustes. Ärge kunagi jätke töötavad tolmuimejat järelevalveta.
Märkus: Enne kasutamist lugege kasutusjuhend hoolikalt läbi.
Hoidke kasutusjuhend edaspidiseks kasutamiseks alles.
Ärge kasutage seadet välistingimustes vihmase ilmaga.
Hoiatus! Ettevaatusabinõud on hädavajalikud mis tahes kodumasinate kasutamisel, sealhulgas, kuid mitte ainult, tulekahju, lühise ja kehavigastuste vältimine.

Isiklik kaitse

- Enne seadme ühendamist kontrollige, kas seadmel olev pinge vastab kohaliku võrgupingega.
- Ärge kasutage tolmuimejat või laadijat, kui see on kahjustatud.
- Laadijat ja selle adapterit ei saa välja vahetada. Kui laadija või adapter on kahjustada saanud, siis tuleb seadmest vabaneda.
- Adapter on varustatud trafoga. Ärge vahetage adapterit mõne teise pistiku vastu, kuna see tekitab ohtliku olukorra.
- Ärge hoidke seadet tolmuanum ülespoole või ärge kallutage seadet ühele küljele, kui kasutate seadet.
- Seadet võivad kasutada 8-aastased või vanemad lapsed, piiratud füüsiliste, sensoorsete või vaimsete võimetega või kogemuste ja teadmisteta isikud, kui neid on seadme ohutu kasutamise osas juhendatud ja nende tegevust jälgitakse, ning nad saavad aru seotud ohtudest.
- Lapsed ei tohi seadmega mängida.
- Ilma järelevalveta lapsed ei või puhastada ja kasutajale ettenähtud hooldustöid teostada.
- Hoidke seade ja selle juhe laste jaoks kättesaamatus kohas.
- Enne seadme puhastamist või hooldustööde teostamist tuleb pistik vooluvõrgust eemaldada.
- See seade sisaldab akusid, mida ei saa välja vahetada.

Hoiatus

- Ärge muutke laadijat mis tahes viisil.
- Veenduge, et sisendpinge vastab laadijal märgitud pingele.
- Laadijad ja akud on ühilduvad. Kui kasutate teiste andmetega laadijat, siis võib tekkida tulekahju oht.
- Enne kasutamist kontrollige, kas laadija toitejuhe on kahjustatud või vananenud. Kahjustatud või takerdunud juhtmed suurendavad tulekahju ja lühise ohtu.
- Kasutage ja hoiustage laadija toitejuhet õigesti.
- Ärge tõmmake elektriseadmeid laadimisjuhtmest.
- Ärge tõmmake laadimisjuhet laadija välja tõmbamiseks. Hoidke laadijast seinakontakti pistmisel ja sealt välja võtmisel käega kinni.
- Ärge hoiustage laadijat seda kokku kerides.
- Juhe ei tohi kuumade pindade või teravate objektidega kokku puutuda.
- Ainult laadijat ei saa välja vahetada. Kui laadija on kahjustatud, võtke ühendust järelmüügi teenustega asenduse saamiseks.
- Ärge puudutage laadijat või seadet märgade kätega.
- Ärge hoiustage seadet ega laadige seda välistingimustes.
- Enne seadme puhastamist või hooldustööde teostamist kontrollige, et pistik on vooluvõrgust eemaldatud.

Teenused:

- Enne kasutamist kontrollige, kas toode on saanud kahjustada või on muul viisil tavatootest erinev.
- Ärge kasutage seadet, kui mõni selle osa on kahjustatud või defektne.
- Leidke professionaalne müügijärgne teenindus ja tehke hooldust vastavalt asjakohastele ohutuseeskirjadele. Mitteprofessionaalide poolt tehtav hooldus võib olla ohtlik.
- Ärge muutke toodet mis tahes viisil, et vältida enda vigastamist.
- Kasutage tootja polt antud või soovitatud asendusosi või varuosi.

Nõuanded:
1. Kuivtolmuimeja.
2. See tolmuimeja ei ole veekindel, ärge laske tootel vee või märja tolmuga kokku puutuda.
3. See tolmuimeja ei tohi sisse imada mis tahes põlevat ega suitsevat tolmu.
4. Kasutage seda vastavalt juhistele.
5. Ärge kasutage tsemendiga või asfaldiga kaetud teedel ega teistel ebaühtlastel samalaadsetel pindadel;
6. See tolmuimeja tüüp ei ole mõeldud koduses majapidamises kasutamiseks. Ärge kasutage toodet tehases või kommertspindadel.
7. Ärge kasutage seda ehitusjääkide ja raske metalltolmu kogumiseks.
8. Enne esimest kasutamist tuleb toode täielikult täis laadida.

Hoiatus!
1. Ärge kasutage elektriseadmete pindade puhastamiseks vett, lahuseid ega poleerimisaineid. Kasutage selleks kuiva lappi.
2. Ärge laske tolmuimejal vee sees seista ning ärge pange seda nõudepesumasinasse.
3. Ärge kasutage toodet ilma keskfiltri süsteemi paigaldamata.
4. Kui kuulete masina kasutamisel läbilõikavat heli, siis see on tingitud imemisvõimsuse vähenemisest. Sel ajal lülitage seade välja ja puhastage kõik ventilatsioonikanalid.
5. Enne puhastamist eemaldage suured või teravad esemed, et vältida tolmuämbri ja keskmise filtrisüsteemi kahjustamist.
6. Aku laadimiseks kasutage ainult selle seadmega kaasasolevat eemaldatavat toiteplokki.

Oht:
1. Elektriseadmetest (pargist või sädemest) põhjustatud tulekahju või plahvatuse vältimiseks hoidke see tolmuimeja kasutamisel eemal süttivatest, plahvatusohtlikest ja muudest esemetest või vedelikest.
2. Kui tolmuimeja ei tööta, ei lae või aku tööaeg ei ole töötamiseks piisav, peab professionaal tolmuimeja välja vahetama.

2. Osad

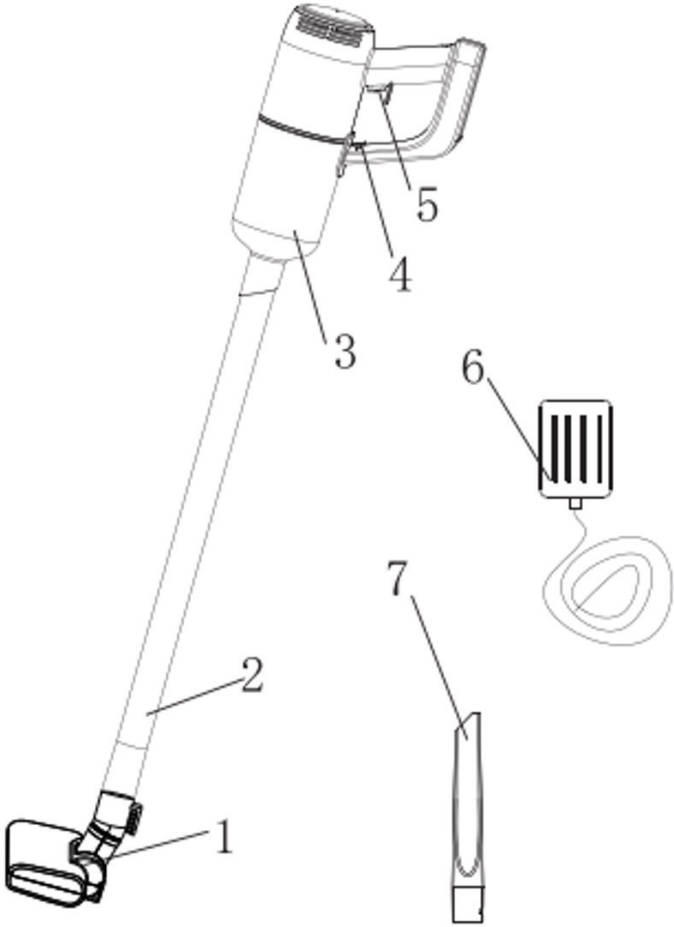

1. Plastikust põrandahari
2. Plastiktoru
3. Tolmuanum
4. Lukk
5. Toide sees/väljas
6. Adapter
7. Väike plastikhari

3. Kuidas kasutada

I. Vart

1. Ühendage kaheosaline plastiktoru.



2. Sisestage plastiktoru masinasse nagu näidatud alltoodud pildil (pöörake tähelepanu toru vähenduskohale).

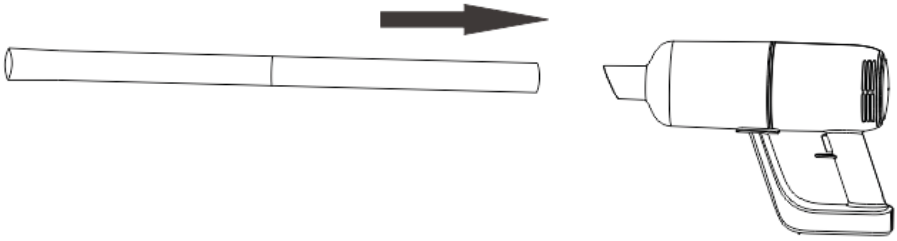

3. Sisestage vastavad lisad plastiktoru otsa (plastik põrandahari, väike plastikhari jne).

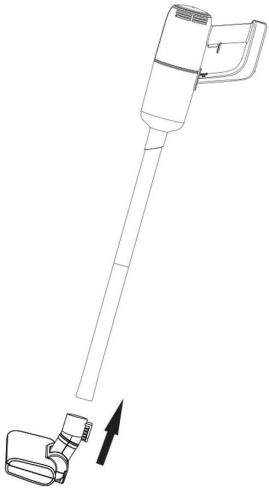

4. Toide sees/väljas



a) Vajutage sees/väljas nuppu ühe korra. Masin hakkab tööle ning töötab madala kiirusega. Süttib indikaatortuli.
b) Kiire režiimi valimiseks vajutage uuesti sees/väljas nuppu.
c) Vajuta sees/väljas nuppu uuesti ning masin lõpetab töötamise.

II. Käsitolmuimeja

Sisestage väike plastikhari otse masinasse.

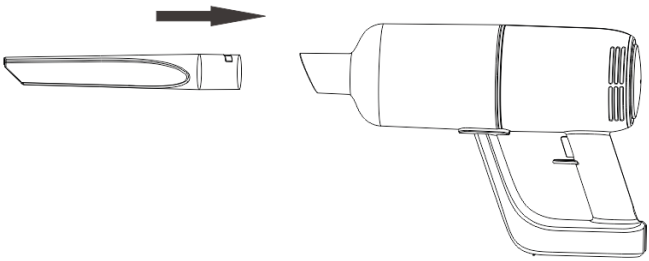

III. Laadimine

1. Kui indikaatortuli vilgub punaselt, siis tähendab see, et akutase on madal ja akut tuleb laadida. Laadimiseks ühendage adapter vooluvõrgu ja masinaga. Kui punane indikaatortuli jääb põlema, siis on akut laetakse. Kui indikaatortuli süttib siniselt, siis on aku laetud.

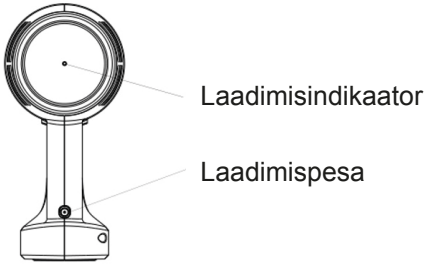

4. Filtersüsteemi puhastamine

1. Nagu näidatud joonisel 1, tõmmake tolmuanuma lüliti „lukust lahti“ asendist, pöörake tolmuanumat ja võtke see välja nagu näidatud joonistel 2, 3 ja 4.

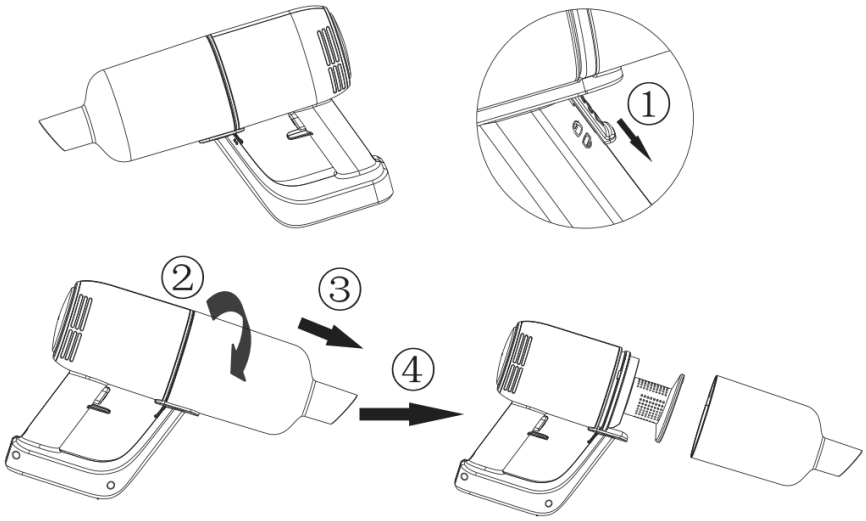

2. Pöörake filtri katet joonisel üks, kaks, kolm, neli ja viis näidatud suunas ning eemaldage filtri puuvillane osa tõstes seda üles.

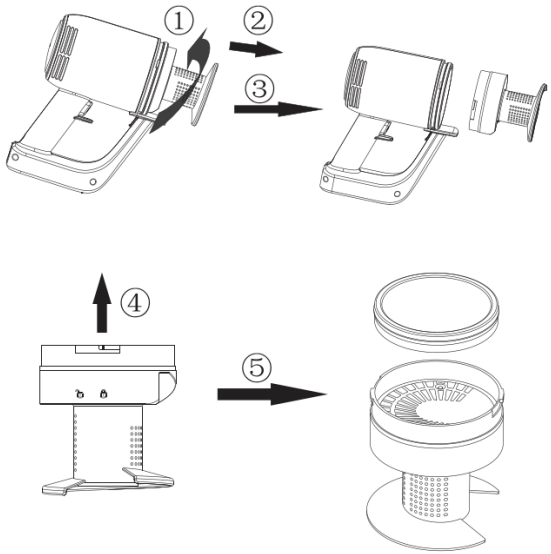

3. Tolmuanumat, filtri katet ja puuvillast filtri sisu saab puhastada veega, nagu näidatud pildil.

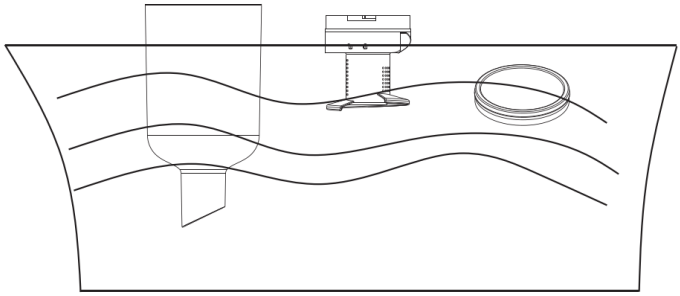

4. Peale puhastamist kuivatage tolmuanum, filtri kate ja filtri puuvillane osa.

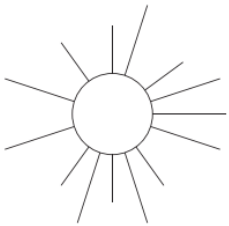

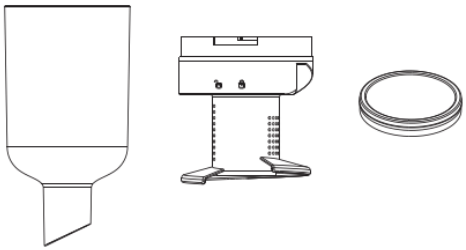

Tähelepanu. Filtri puuvillast osa tuleb kuivatada õhu käes. Seda ei tohi kuivatada pliidi ülemise osa peal, kuna kõrge temperatuur võib filtrit kahjustada.
Ärge kunagi pange masinat kokku ega tööle, kui te pole filtri puuvillast osa ära kuivatanud.

5. Asetage filtri puuvillane osa filtri katte sisse, nagu näidatud joonistel 1 ja 2, seejärel joondage kokku „lukust avanemise“ sümbol ja kolmnurkne positsioonimärk põhiosal. Viimaseks pöörake filtri katet „lukusta“ asendisse vastavalt joonistel 3, 4 ja 5 toodud järjestuses, nagu näidatud allpool.
   (Pöörake tähelepanu ava asendile)

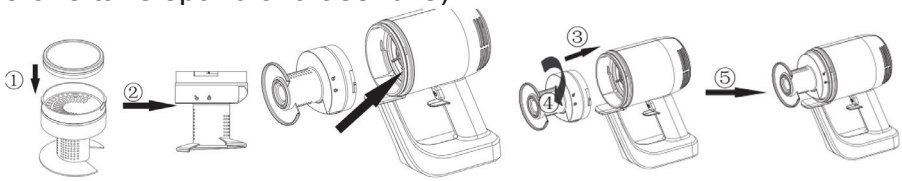

6. Joondage tolmuanumal olev „lukusta“ sümbol filtriga. Ühendage tolmuanum põhiosaga, nagu näidatud joonisel 1. Pöörake tolmuanumat joonisel 2 näidatud suunas peale seda, kui see on oma õigele kohale paigutatud. Pärast tolmuanuma õigele kohale paigutamist on tolmuanuma sümbol „lukusta“ märgi suunas, nagu näidatud joonisel 3. Seejärel lükake tolmuanumat üles „lukusta“ asendisse, nagu näidatud joonisel 4. (Pange tähele, et tolmuanuma lüliti on välja lülitatud enne tolmuanuma tagasi panekut).

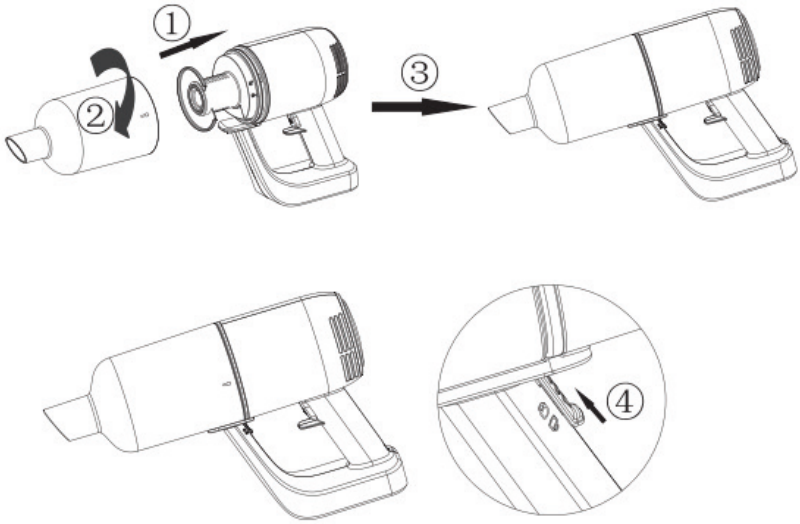

5. Tehnilised andmed

TOOTE TEHNILISED ANDMED

Toiteploki nimiväärtused: 100–240 V, 50/60 Hz, 0,3 A
Vooluallika tüüp: Akutoide
Toitepistik: Adapter
Voolujuhtme pikkus: 1 m
Maksimaalne energiatarve: 80 W
Tolmumaht: 0,5 l
Materjal: ABS plastik
Tolmukotiga või tolmukotita: Tolmukotivaba
Laadimispesa: Ei
Sobib vedelike imemiseks: Ei
Juhtmevaba: Jah
Võimsusastete arv: 2
HEPA õhufilter: puudub
Tööpinge: 11,1 V 2200 mAh
Harja tüüp: Plastikhari
Maksimaalne imemisvõimsus: 6000 Pa
Harjavaba mootor: Ei
Kaal: 1300 g
Tööaeg madalaimas võimsusrežiimis: 25 min
Tööaeg kõrgeimas võimsusrežiimis: 15 min
Laadimisaeg: 5 h
Helitase: ≤78 dB

PAKENDI SISU

1x varstolmuimeja
1x lõhega otsik
1x toiteadapter

Tolmuimemise ulatus	>6 KPa	Müratase	78 dB
Aku	11,1 V/2200 mAh	Laadimisaeg	Ligikaudu ≈ 5 tundi
Adapteri sisend	100–240 V~50/60 Hz 0,3 A	Adapteri väljund	13,5 V ⎓ 0,8 A
Tööaeg	≈25min (madalal kiirusel), ≈15min (kõrgel kiirusel)	Võimsus	80 W
Tolmumaht	0,5 l	Toote suurus	346*105*225 mm
N.W	1,3 kg	G.W	2,3 kg

6. Võimalikud probleemid ja lahendused

See peatükk võtab kokku seadmega kõige sagedamini esinevad probleemid. Kui teil ei õnnestu alltoodud info alusel probleemi lahendada, siis võtke ühendust oma riigi Klienditoekeskusega.		
Probleem	Põhjus	Lahendus
Toode ei tööta	Aku võib olla tühi	Laadige aku täis.
Laadimismärgutuli ei lülitu sisse	1. Kontrollige, kas adapter on korralikult vooluvõrku ühendatud. 2. Toode pole ühendatud toiteallikaga 3. Kontrollige, kas seade on laadijaga õigesti ühendatud. 4. Seadme ja/või laadija kontaktkohad võivad olla mustad. 5. Seade võis olla sisse lülitatud, kuni see laadis.	1. Ühendage adapter korralikult vooluvõrku. 2. Veenduge, et seadme pistik on õigesti seadmega ühendatud ja et seade on lülitatud välja 3. Asetage õigesti seade ja laadija ja veenduge, et laadimisindikaator süttib. 4. Pühkige neid kuiva lapiga. 5. Veenduge, et seade on välja lülitatud, kui seda laete.
Tolmuimeja ei ime korralikult tolmu	1.Kontrollige, kas tolmuanum on seadmega õigesti ühendatud. 2.Tolmuanum võib olla täis. 3.Tolmuimeja filterüksus võib olla umbes.	1. Kinnitage tolmuanum seadmele õigesti. 2. Tühjendage tolmuanum. 3. Puhastage mõlemad filtriüksuse osad.
Tolm pääseb tolmuimejast välja.	1.Tolmuanum võib olla täis. 2.Kontrollige, kas tolmuanum on seadmega õigesti ühendatud. 3.Kontrollige, kas filtriüksus on tolmuanumale õigesti kinnitatud.	1. Tühjendage tolmuanum. 2. Kinnitage tolmuanum seadmele õigesti. 3. Kinnitage filtriüksus õigesti tolmuanumale.
Tolmuimeja ei tööta korralikult, kui lisatarvikuna on ühendatud pisike plastikhari	1.Kontrollige, kas kinnitus on blokeeritud. 2.Tolmuanum võib olla täis. 3.Filter võib olla umbes.	1. Kui see on nii, siis eemaldage takistus. 2. Tühjendage tolmuanum. Puhastage mõlemad filtriüksuse osad.
Seadet toodab palju müra	Tolmuanumas võib olla suuri tahkeid osakesi.	Tühjendage tolmuanum.

(LV) LIETOŠANAS ROKASGRĀMATA
SPIEĶA TIPA PUTEKĻSŪCĒJS “DIVI VIENĀ”
PRECES NR.: 871125247505
MODELIS: HS-V01-80

Skenējiet QR kodu izvērstai rokasgrāmatai

Pirms pirmās lietošanas reizes rūpīgi izlasiet

1. Drošības norādījumi

Šis produkts ir lādējams elektriskais putekļsūcējs: tas ir jālieto normālos apstākļos. Nekad neatstājiet darbojošos putekļsūcēju nepieskatītu.
Piezīme. Pirms lietošanas rūpīgi izlasiet norādījumus.
Uzglabājiet lietošanas rokasgrāmatu turpmākām atsaucēm.
Neizmantojiet ierīci ārpus telpām lietainā laikā.
Brīdinājums! Piesardzības pasākumi ir būtiski, ja izmanto kādu no mājsaimniecības ierīcēm, tostarp bez ierobežojumiem ugunsgrēka, īssavienojumu un traumu novēršanai.

Personīgā drošība

- Pirms ierīces pieslēgšanas elektrotīklam pārbaudiet, vai uz ierīces norādītais spriegums atbilst vietējā elektrotīkla spriegumam.
- Neizmantojiet putekļsūcēju vai lādētāju, ja tie ir bojāti.
- Lādētāju un tā vadu nevar nomainīt. Ja lādētājs vai tā adapteris ir bojāti ierīce ir jāizmet.
- Vadam ir transformators. Nenogrieziet adapteri, lai aizstātu ar citu kontaktdakšu, jo tas rada bīstamu situāciju.
- Neturiet ierīci ar putekļu tvertni vērstu augšup un nelieciet ierīci uz vienu sānu, kad sūcat šķidrumus.
- Šo ierīci var izmantot bērni no 8 gadu vecuma un personas ar ierobežotām fiziskām, maņu vai garīgām spējām vai pieredzes un zināšanu trūkumu, ja viņiem ir nodrošināta ierīces uzraudzība un sniegti norādījumi un viņi saprot ar to saistītos apdraudējumus.
- Bērni nedrīkst rotaļāties ar ierīci.
- Lietotāja veikto apkopi un tīrīšanu bērni drīkst veikt tikai tad, ja viņi tiek uzraudzīti.
- Glabājiet ierīci un tās vadu bērniem nepieejamā vietā.
- Pirms ierīces tīrīšanas vai apkopes darbu veikšanas kontaktdakša ir jāatvieno no kontaktligzdas.
- Šajā ierīcē ir ietverti nenomaināmi akumulatori.

Uzmanību!

- Nekādā veidā nemēģiniet nomainīt lādētāju.
- Nodrošiniet, ka ievades spriegums atbilst uz lādētāja norādītajam spriegumam.
- Lādētāji un akumulatori ir saderīgi. Ja izmanto citu specifikāciju lādētājus, var rasties ugunsgrēka apdraudējums.
- Pirms lietošanas pārbaudiet, vai lādētāja strāvas vads nav bojāts vai nolietots. Bojāti vai sapinušies lādētāji palielina ugunsgrēka un īssavienojuma risku.
- Apejieties ar lādētāja strāvas vadu pareizi.
- Nevelciet elektriskās ierīces aiz uzlādes kabeļa.
- Nevelciet uzlādes kabeli, lai atvienotu lādētāju. Pievienojot elektrotīklam vai atvienojot no tā, lādētājs ir jātur rokā.
- Neuzglabājiet lādētāju, satinot tā vadu.
- Lādētāja vadam ir jāatrodas attālāk no karstām virsmām vai asiem priekšmetiem.
- Lādētāja vadu nevar nomainīt lietotājs. Ja lādētāja vads ir bojāts, sazinieties ar pēcpārdošanas dienestu par nomaiņu.
- Nepieskarieties lādētājam vai ierīcei ar mitrām rokām.
- Neuzglabājiet ierīci ārpus telpām un nelādējiet ierīci ārpus telpām.
- Tīrot ierīci un veicot tās apkopes darbus, noteikti atvienojiet lādētāju no elektrotīkla.

Pakalpojumi

- Pirms lietošanas rūpīgi pārbaudiet, vai produkts nav bojāts vai tam nav darbības kļūmju.
- Ja daļa no produkta ir bojāta vai defektīva, nelietojiet to.
- Lūdzu, atrodiet profesionālu pēcpārdošanas servisu un veiciet apkopi saskaņā ar attiecīgajiem drošības noteikumiem. Nespeciālista veikta apkope var būt bīstama.
- Nekādā veidā nemaniet šo produktu, lai neradītu traumas.
- Izmantojiet ražotāja ieteiktās rezerves daļas.

Padomi.

1. Izžāvējiet putekļsūcēju.
2. Šis putekļsūcējs nav ūdensdrošs, tāpēc nesūciet ūdeni vai mitrus putekļus.
3. Šis putekļsūcējs nevar absorbēt degošus vai dūmojošus putekļus.
4. Lietojiet to atbilstīgi norādījumiem.
5. Nelietojiet to uz betona ceļa, asfalta ceļa un citām raupjām virsmām.
6. Šis putekļsūcēja veids ir paredzēts lietošanai mājsaimniecībā. Nelietojiet to rūpnīcas vai komerciālās telpās.
7. Nelietojiet to, lai absorbētu būvgružus un smago metālu putekļus.
8. Pirms pirmās lietošanas reizes ir jāveic pilnīga uzlāde.

Brīdinājums!

1. Elektrisko ierīču virsmu tīrīšanai nelietojiet ūdeni, šķīdinātāju vai pulēšanas līdzekli; lietojiet sausu drānu.
2. Neiemērciet putekļsūcēju ūdenī un nemazgājiet to trauku mazgājamā mašīnā.
3. Nelietojiet to ar uzstādītu centrālās filtrēšanas sistēmu.
4. Ja ierīces lietošanas laikā sadzirdat spalgu skaņu, tas var būt sūkšanas jaudas samazinājuma dēļ. Šajā laikā izslēdziet ierīci un iztīriet visus ventilācijas kanālus.
5. Pirms tīrīšanas noņemiet lielus vai asus priekšmetus, lai nesabojātu putekļu kausu un centrālo filtru sistēmu.
9. Akumulatora uzlādei izmantojiet tikai noņemamo barošanas bloku, kas piegādāts kopā ar šo ierīci.

Bīstamība:

1. Lai izvairītos no ugunsgrēka vai sprādziena, ko izraisa elektriskā iekārta (šķirsts vai dzirkstele), turiet to prom no viegli uzliesmojošiem, sprādzienbīstamiem un citiem priekšmetiem vai šķidrumiem, kad darbojas ar putekļu sūcēju.
2. Ja putekļsūcējs nedarbojas, neuzlādējas vai akumulatora darbības laiks nav pietiekams, lai tas darbotos, putekļsūcējs ir jānomaina profesionālim.

2. Daļas

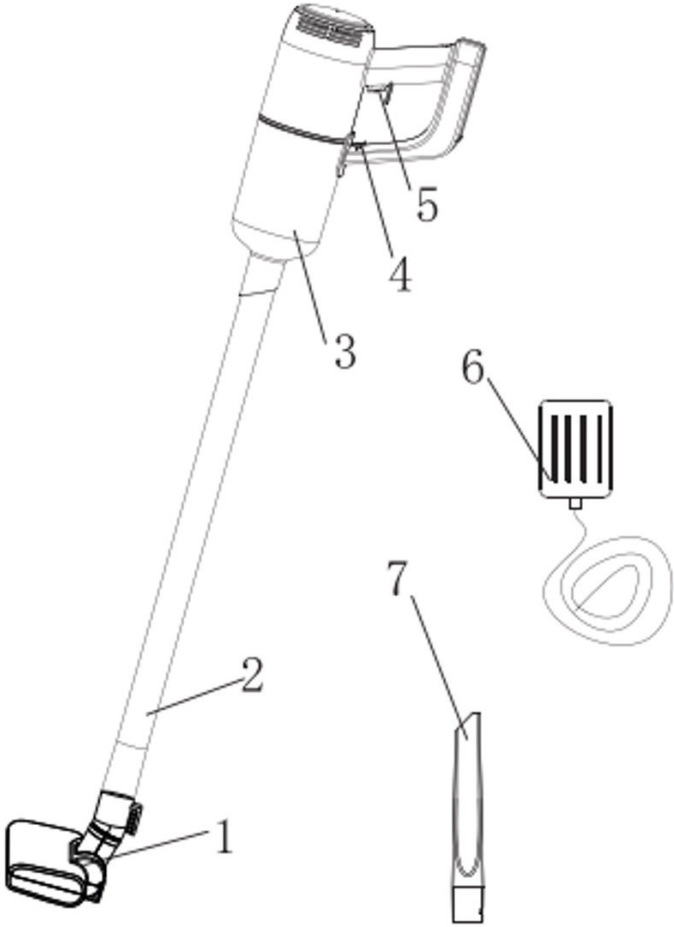

1. Plastmasas grīdas birste
2. Plastmasas caurule
3. Putekļu tvertne
4. Fiksators
5. Ieslēgšana/izslēgšana
6. Adapteris
7. Neliela plastmasas birste

3. Norādes par lietošanu

I. Spieķis

1. Savienojiet 2 plastmasas caurules.



2. Ievietojiet plastmasas cauruli ierīcē atbilstoši attēlā tālāk norādītajam (pievērsiet uzmanību koncentriskajam samazinātājam).

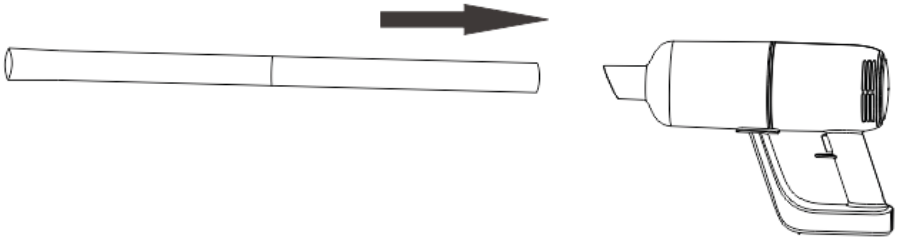

3. Plastmasas caurules galā ievietojiet nepieciešamos piederumus (plastmasas grīdas birste, neliela plastmasas birste utt.).

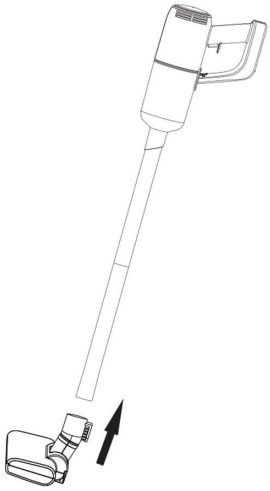

4. Ieslēgšana/izslēgšana

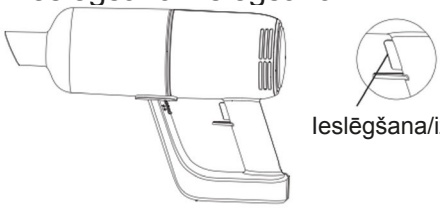

a) Vienreiz nospiediet ieslēgšanas/izslēgšanas pogu, iekārta ieslēdzas un darbojas mazā ātrumā, iedegas indikators.
b) Vēlreiz nospiediet ieslēgšana/izslēgšanas pogu, lai pārslēgtu darbībai lielā ātrumā.
c) Vēlreiz nospiediet ieslēgšanas/izslēgšanas pogu, un ierīce pārstāj darbojas.

II. Rokturis

Ievietojiet nelielu plastmasas birsi tieši ierīcē.

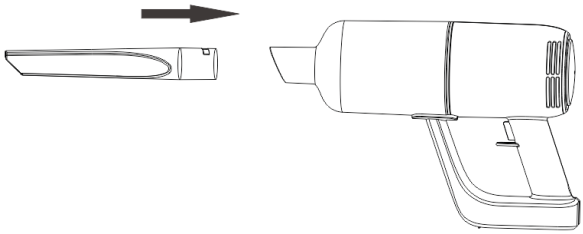

III. Uzlāde

1. Ja lampiņa deg sarkanā krāsā, tā norāda, ka akumulatora uzlādes līmenis ir zems un tas ir jālādē. Uzlādes laikā pievienojiet adapteri strāvas padeves avotam un ierīcei. Sarkanā lampiņa uz ierīces ir iedegta, norādot, ka notiek uzlāde. Kad zilā lampiņa ir iedegta, akumulators ir uzlādēts.

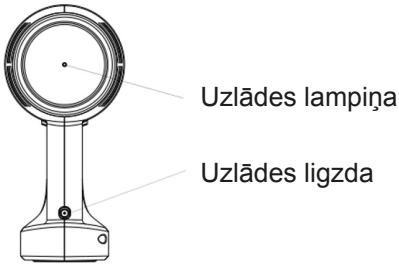

4. Filtrēšanas sistēmas tīrīšana

1. Kā redzams 1. attēlā, velciet putekļu vāciņu atbloķētā pozīcijā, par apgriezienu pagrieziet putekļu vāciņu un izņemiet to, kā redzams 2., 3. un 4. attēlā.

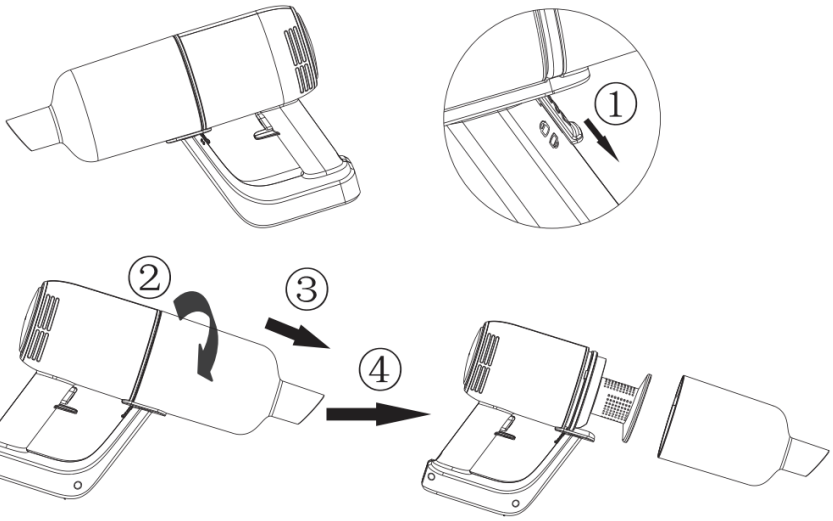

2. Grieziet filtra pārsegu virzienā, kas ir redzams ar viens, divi, trīs, četri, pieci, un izņemiet filtra audumu, ceļot uz augšu.

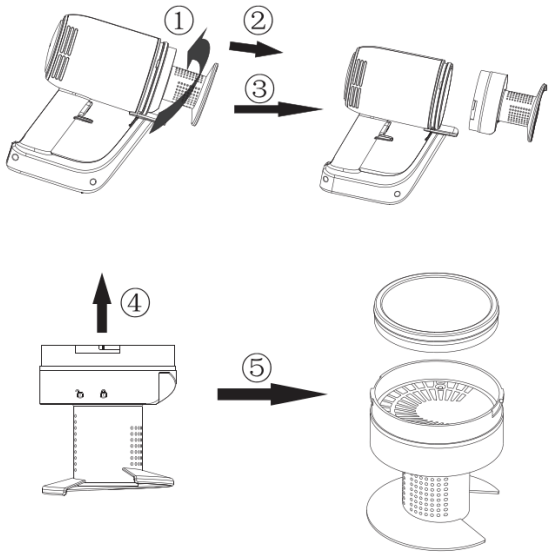

3. Putekļu vāciņu, filtra pārsegu un filtra audumu var tīrīt ar ūdeni, kā redzams attēlā tālāk.

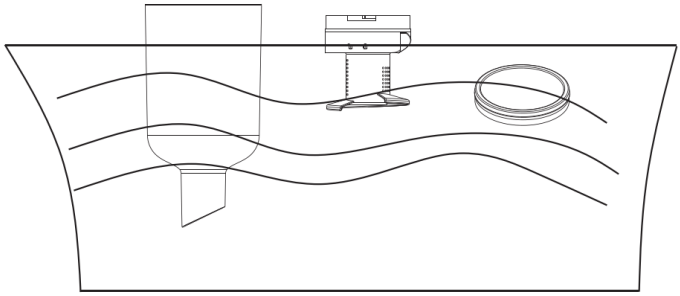

4. Pēc tīrīšanas noteikti nosusiniet putekļu vāciņu, filtra pārsegu un filtra audumu.

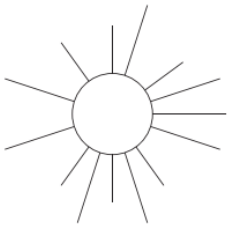

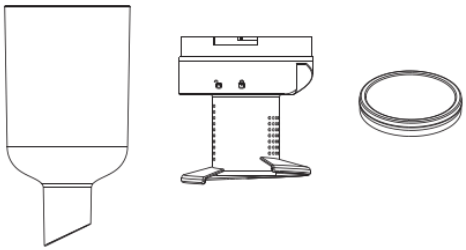

Uzmanību! Filtra audums ir jāizžāvē apkārtējā gaisā, neuzglabājiet mitru, lai novērstu deformāciju augstā temperatūrā.
Nekad nenoslogojiet un nepalaidiet ierīci, ja filtra audums nav izžāvēts.

5. Ievietojiet filtra audumu filtra pārsegā, kā redzams 1. un 2. attēlā, pēc tam salāgojiet atbloķēšanas simbolu uz filtra pārsega ar trijstūrveida pozīcijas izcilni uz galvenā korpusa. Visbeidzot, grieziet filtra pārsegu bloķēta pozīcijā atbilstoši tālāk 3., 4. un 5. attēlā redzamajai secībai.
   (Pievērsiet uzmanību atveres pozīcijai)



6. Salāgojiet simbolu uz putekļu vāciņa ar atbloķēšanas pozīciju uz filtra, salieciet putekļu vāciņu uz galvenā korpusa, kā redzams 1. attēlā. Pēc putekļu vāciņa ievietošanas grieziet to 2. attēlā redzamajā virzienā. Pēc uzstādīšanas putekļu vāciņa simbols ir vērsts pret filtra bloķēšanas pozīciju, kā redzams 3. attēlā. Pēc tam spiediet putekļu vāciņa slēdzi uz augšu bloķētā pozīcijā, kā redzams 4. attēlā. (Ņemiet vērā, ka putekļu vāciņa slēdzis ir atbloķēts pirms putekļu vāciņa uzstādīšanas.)

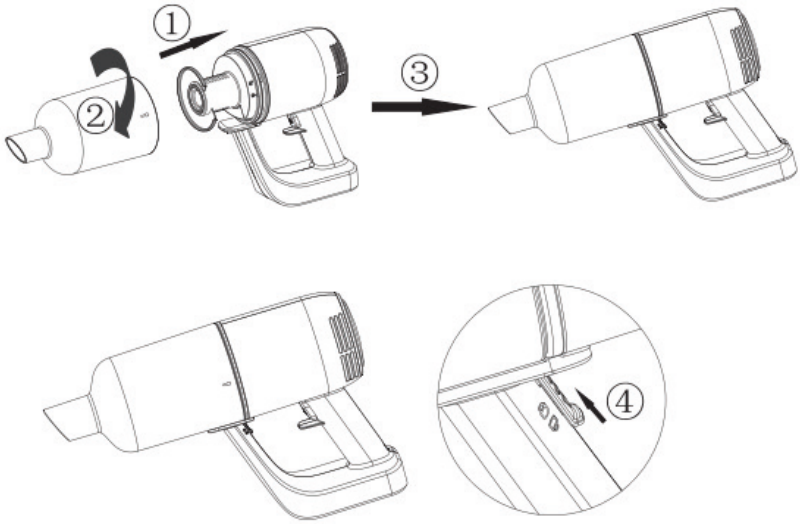

5. Specifikācija

PRODUKTA SPECIFIKĀCIJAS

Barošanas bloka nominālie parametri: 100–240 V, 50/60 Hz, 0,3 A
Strāvas avota veids: akumulatora jauda
Kontaktdakša: Adapteris
Strāvas vada garums: 1 m
Maksimālais elektroenerģijas patēriņš: 80 W
Putekļu ietilpība: 0,5 l
Materiāls: ABS plastmasa
Ar putekļu maisu vai bez tā: bez maisa
Uzlādes pamatne: nē
Piemērots šķidrumiem: nē
Bezvadu: jā
Jaudas iestatījumu skaits: 2
HEPA gaisa filtrs: nav attiecināms
Darba spriegums: 11,1 V 2200 mAh
Birstes veids: plastmasas birste
Maksimālā sūkšanas jauda: 6000 Pa
Bezsuku motors: nē
Svars: 1300 g
Darba laiks viszemākās jaudas režīmā: 25 min
Darba laiks visaugstākajā jaudas režīmā: 15 min
Uzlādes laiks: 5 h
Skaņa: ≤78 dB

IEPAKOJUMA SATURS

1 spieķa tipa putekļsūcējs
1 šauru vietu sprausla
1 strāvas vads

Sūkšanas pakāpe	>6KPa	Trokšņu līmenis	78 dB
Akumulators	11,1 V / 2200 mAh	Uzlādes laiks	Apt. ≈ 5 stundas
Adaptera ievade	100–240 V ~50/60 Hz 0,3 A	Adaptera izvade	13,5 V ⎓ 0,8 A
Uzsilšanas laiks	≈25 min (mazs ātrums), ≈15 min (liels ātrums)	Jauda	80 W
Putekļu ietilpība	0,5 l	Produkta lielums	346*105*225 mm
Neto svars	1,3 kg	Bruto svars	2,3 kg

6. Iespējamā problēma un risinājums

Šajā nodaļā ir apkopotas viszināmākās problēmas, kas varētu rasties ierīcei. Ja nevarat atrisināt problēmu, izmantojot tālāk sniegto informāciju, sazinieties ar savas valsts klientu apkalpošanas centru.		
Problēma	Iemesls	Risinājums
Ierīce nedarbojas	Akumulatoru uzlādes līmenis var būt zems	Uzlādējiet akumulatorus.
Uzlādes lampiņa nenodziest	1. Iespējams, adapters nav pareizi pievienots sienas kontaktligzdai. 2. Produkts nav pievienots elektrotīklam 3. Iespējams, neesat pareizi ievietojis ierīci lādētājā. 4. Kontaktpunkti uz ierīces un/vai uz lādētāja ir netīri. 5. Ierīce, iespējams, bija ieslēgta, kamēr tā bija lādētājā.	1. Pareizi ievietojiet adapteri sienas kontaktligzdā. 2. Nodrošiniet, ka ierīces kontaktdakša ir atbilstoši ievietota ierīcē un ierīce ir izslēgta 3. Atbilstoši ievietojiet ierīci lādētājā un pārliecinieties, ka uzlādes lampiņa iedegas. 4. Noslaukiet tos ar sausu drānu. 5. Nodrošiniet, ka ierīces uzlādes laikā tā ir izslēgta.
Putekļsūcējs nesūc pareizi	1.Iespējams, putekļu tvertne nav pareizi piestiprināta ierīcei. 2.Iespējams, putekļu tvertne ir pilna. 3.Putekļu tvertnes filtrs, iespējams, ir nosprostots.	1. Atbilstoši piestipriniet putekļu tvertni ierīcei. 2. Iztukšojiet putekļu tvertni. 3. Tīriet abas filtra daļas.
Putekļi izplūst no putekļsūcēja.	1.Iespējams, putekļu tvertne ir pilna. 2.Iespējams, putekļu tvertne nav pareizi piestiprināta ierīcei. 3.Iespējams, filtrs nav pareizi ievietots putekļu tvertnē.	1. Iztukšojiet putekļu tvertni. 2. Atbilstoši piestipriniet putekļu tvertni ierīcei. 3. Atbilstoši ievietojiet filtru putekļu tvertnē.
Putekļsūcējs nedarbojas pareizi, kad viena no palīgierīcēm ir piestiprināta, piemēram, mazā plastmasas birste.	1.Pārbaudiet, vai palīgierīce nav nosprostota. 2.Iespējams, putekļu tvertne ir pilna. 3.Filtrs, iespējams, ir nosprostots.	1. Šādā gadījumā noņemiet nosprostojumu. 2. Iztukšojiet putekļu tvertni. Tīriet abas filtra daļas.
Ierīce rada daudz trokšņa	Putekļu tvertnē, iespējams, ir cietas daļiņas.	Iztukšojiet putekļu tvertni.

Ⓣ KULLANIM KILAVUZU
DİKEY ELEKTRİKLİ SÜPÜRGE
2’si 1 arada
ÜRÜN NO: 871125247505
MODEL: HS-V01-80

QR kodu taratın:
genişletilmiş kılavuz

İlk kez kullanmadan önce lütfen dikkatlice okuyun

1. Güvenlik talimatları

Bu ürün, yeniden şarj edilebilir bir elektrikli süpürgedir: Normal koşullarda kullanılmalıdır. Çalışan bir elektrikli süpürgeyi asla gözetimsiz bırakmayın.
Not: Kullanmadan önce talimatları lütfen dikkatlice okuyun.
Lütfen kullanım kılavuzunu gelecekte başvurmak üzere saklayın.
Lütfen yağmurlu havada dış mekanda kullanmayın.
Uyarı: Bunlarla sınırlı kalmaksızın, yangın, kısa devre ve kişisel yaralanmanın önlenmesi gibi gerekçelerle, herhangi bir elektrikli ev aletini kullanırken güvenlik talimatları son derece önemlidir.

Kişisel Güvenlik

- Cihazı bağlamadan önce, cihaz üzerinde belirtilen gerilimin yerel şebeke gerilimiyle aynı olup olmadığını kontrol edin.
- Elektrikli süpürgeyi veya şarj cihazını, hasarlı ise kullanmayın.
- Şarj cihazı ve adaptörü değiştirilemez. Şarj cihazı veya adaptörü hasarlı ise cihaz bertaraf edilmelidir.
- Adaptör bir transformatör içerir. Tehlikeli bir duruma neden olacağından, adaptörü başka bir fişle değiştirmek amacıyla kesmeyin.
- Cihazı, toz bölmesi yukarıya bakar halde tutmayın ve sıvıları çekerken cihazı bir tarafa eğmeyin.
- Bu cihaz, cihazın güvenli bir şekilde kullanımına ilişkin gözetim sağlandığı veya talimat verildiği takdirde ve cihazın içerdiği tehlikelerin anlaşılması koşuluyla 8 yaş üstü çocuklar ve fiziksel, duyusal veya zihinsel yetenekleri azalmış veya deneyim ve bilgi eksikliği olan kişiler tarafından kullanılabilir.
- Çocuklar cihazla oynamamalıdır.
- Kullanıcı tarafından bakım ve temizlik işlemleri denetim olmadan çocuklar tarafından gerçekleştirilmemelidir.
- Cihazı ve kablosunu çocukların erişemeyeceği bir yerde tutun.
- Cihazı temizlemeden veya bakım yapmadan önce fiş prizden

çıkartılmalıdır.
- Bu cihaz, değiştirilemez piller içerir.

Dikkat
- Lütfen şarj cihazını herhangi bir şekilde değiştirmeyin.
- Lütfen giriş geriliminin şarj cihazı üzerinde belirtilen gerilimle aynı olduğundan emin olun.
- Şarj cihazları ve piller uyumludurlar. Eğer başka teknik özelliklere sahip şarj cihazları kullanılırsa yangın tehlikesi ortaya çıkabilir.
- Kullanım öncesinde lütfen şarj cihazı güç kablosunun hasarlı veya yıpranmış olmadığından emin olun. Hasarlı veya dolaşmış şarj cihazları yangın ve kısa devre riskini artırır.
- Lütfen şarj cihazı kablosunu doğru biçimde kullanın.
- Elektrikli cihazları şarj kablosundan tutarak çekmeyin.
- Şarj cihazını prizden çıkartmak için şarj kablosunu çekmeyin. Şarj cihazını takarken ve çıkartırken elinizle tutmalısınız.
- Şarj cihazını, şarj cihazı kablosunu sararak saklamayın.
- Şarj cihazı kablosu sıcak yüzeyler veya keskin nesnelerden uzak olmalıdır.
- Şarj cihazı kablosu tek başına değiştirilemez. Eğer şarj cihazı hattı zarar görürse lütfen değişim için satış sonrası servisle iletişime geçin.
- Şarj cihazına veya makineye ıslak ellerle dokunmayın.
- Makineyi dış mekanda saklamayın veya şarj etmeyin.
- Makineyi temizlerken ve bakımını yaparken, şarj cihazını prizden çıkarttığınızdan emin olun.

Servisler:
- Kullanımdan önce lütfen ürünün hasarlı veya anormal olmadığından emin olun.
- Ürünün bir parçası hasarlı veya arızalı ise lütfen onu kullanmayın.
- Lütfen profesyonel bir satış sonrası servis bulun ve ilgili güvenlik düzenlemelerine göre bakım yapın. Profesyonel olmayan kişilerce yapılacak bakım tehlikeli olabilir.
- Herhangi bir kişisel yaralanmayı önlemek için, lütfen bu ürünü herhangi bir şekilde değiştirmeyin.
- Lütfen üretici tarafından sağlanan veya tavsiye edilen ikame parçalar veya yedek parçalar kullanın.

İpuçları:
1. Kuru elektrikli süpürge.
2. Bu elektrikli süpürge su geçirmez değildir, lütfen su veya nemli toz çekmeyin.
3. Bu elektrikli süpürge, yanan veya tüten tozları ememez.
4. Lütfen talimatlara uygun olarak kullanın.
5. Lütfen beton yol, asfalt yol ve diğer sert yüzeylerde kullanmayın;
6. Bu elektrikli süpürge modeli ev kullanımı içindir. Lütfen fabrikalarda veya ticari yerlerde kullanmayın.
7. İnşaat atıklarını ve ağır metal tozunu çekmek için kullanmayın.
8. Cihaz, ilk kullanımdan önce tamamen şarj edilmelidir.

Uyarı:
1. Elektrikli aletlerin yüzeyini temizlemek için lütfen su, solvent veya parlatma maddeleri kullanmayın. Lütfen kuru bez kullanarak temizleyin.
2. Elektrikli süpürgeyi suya daldırmayın veya bulaşık makinesinde yıkamayın.
3. Cihazı, merkezi filtrasyon sistemi takılı olmaksızın kullanmayın.
4. Makineyi kullanırken tiz bir ses duyarsanız, bu ses emme kuvvetinin azalmasından kaynaklanıyor olmalıdır. Bu sırada cihazı kapatın ve tüm havalandırma kanallarını temizleyin.
5. Temizlemeden önce toz kovasına ve merkez filtre sistemine zarar vermemek için büyük veya keskin nesneleri çıkarın.
6. Pili şarj etmek için yalnızca bu cihazla birlikte verilen çıkarılabilir güç adaptörünü kullanın.

Tehlike:
1. Elektrikli ekipmanın (ark veya kıvılcım) neden olabileceği yangın veya patlamayı önlemek için elektrikli süpürgeyi çalıştırırken yanıcı, patlayıcı ve diğer nesnelerden veya sıvılardan uzak tutun.
2. Elektrikli süpürge çalışmıyor, şarj olmuyor veya pilin çalışma süresi çalışmaya yetmiyorsa, elektrik süpürgesi bir profesyonel tarafından değiştirilmelidir.

2. Parçalar

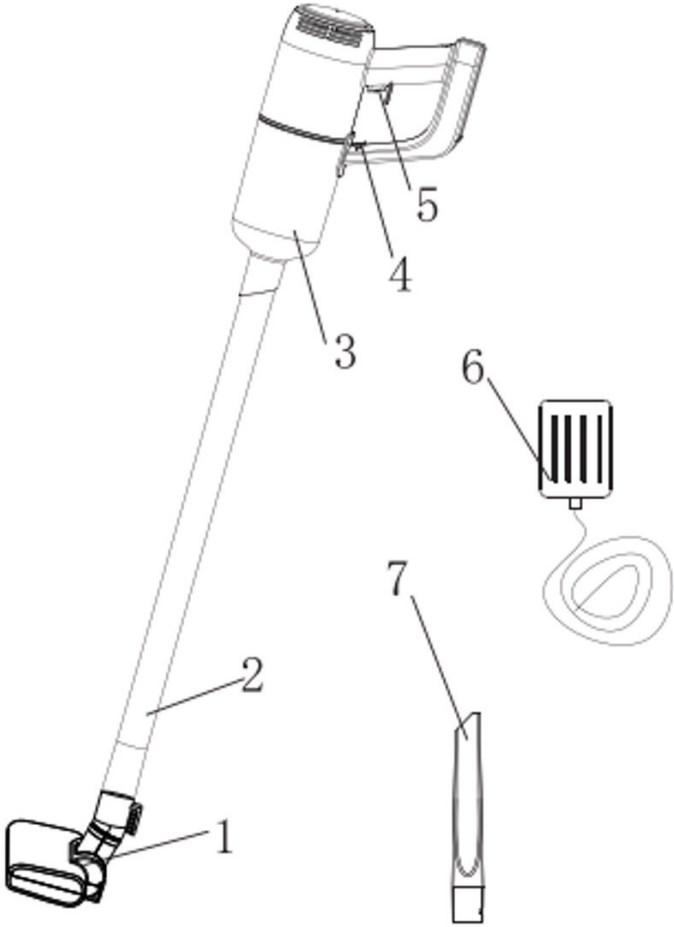

1. Plastik zemin fırçası
2. Plastik boru
3. Toz kabı
4. Kilit
5. Güç açma/kapama
6. Adaptör
7. Küçük plastik fırça

3. Nasıl kullanılır?

I. Dikey

1. 2 plastik boruyu birleştirin.



2. Plastik boruyu, aşağıdaki resme göre makineye takın (eşmerkezli daraltıcıya dikkat edin).

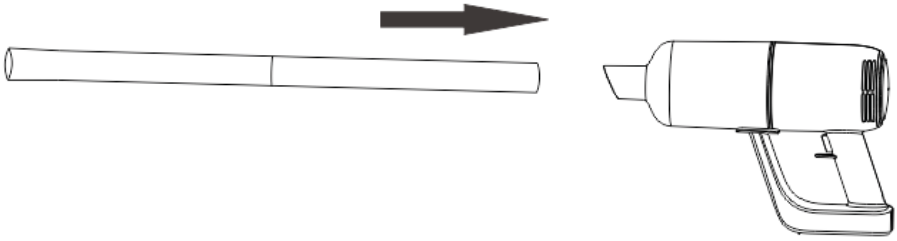

3. İstenen aksesuarları plastik borunun ucuna takın (Plastik zemin fırçası, küçük plastik fırça vb.).

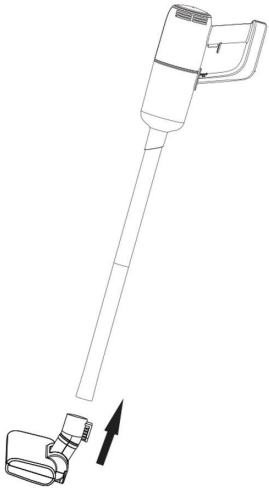

4. Güç Açma/Kapama



a) Açma/kapama düğmesine bir kez basın, makine açılır ve düşük hızda çalışır, gösterge yanar.
b) Açma/kapama düğmesine tekrar bastığınızda makine yüksek hızda çalışmaya geçiş yapar.
c) Açma/Kapama tekrar bastığınızda makine çalışmayı durdurur.

II. El Tipi

Küçük plastik fırçayı düz bir şekilde makineye takın.

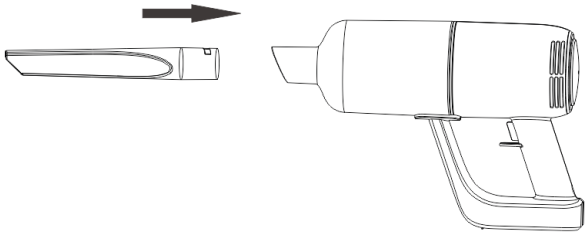

III. Şarj Etme

1. Gösterge ışığı kırmızı renkte yanıp söndüğünde bu, pil seviyesinin düşük olduğuna ve pilin şarj edilmesi gerektiğine işaret eder. Şarj etmek için adaptörü güç kaynağına ve makineye bağlayın. Makine üzerindeki kırmızı ışığın yanması şarj işleminin yapıldığına işaret eder. Mavi ışık yandığında pil dolmuş demektir.

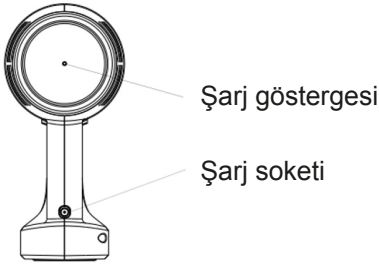

4. Filtre Sistemini Temizleme

1. Şekil 1'de gösterildiği gibi toz kabını "kilit açma" konumuna çekin, toz kabını döndürün ve Şekil 2, 3 ve 4'te gösterildiği gibi çıkartın.

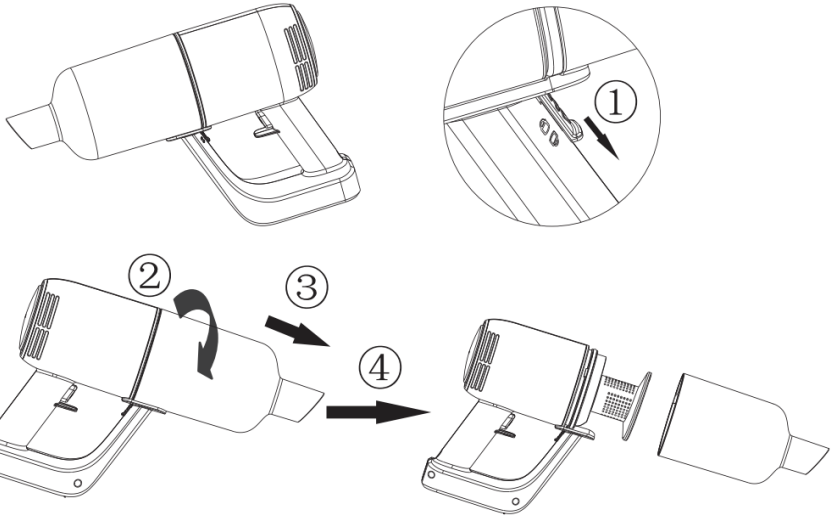

2. Filtre kapağını bir, iki, üç, dört ve beşte gösterilen yönde döndürün ve filtrenin pamuğunu yukarıya doğru çıkartın.

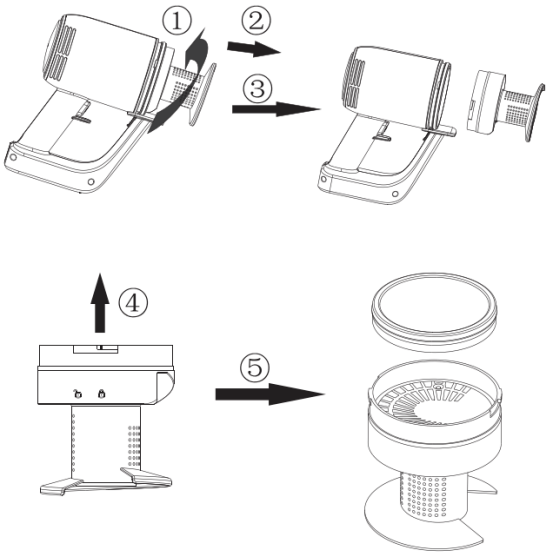

3. Toz kabı, filtre kapağı ve filtre pamuğu aşağıdaki resimdeki gibi suyla temizlenebilir.

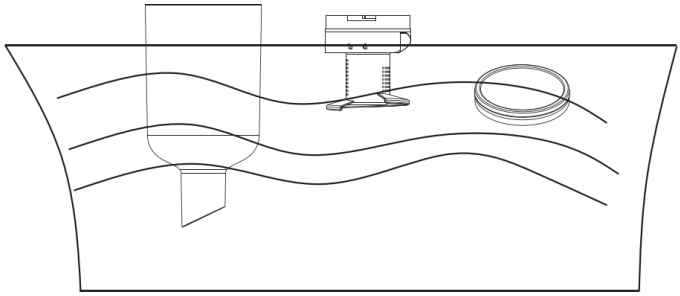

4. Temizleme işleminden sonra toz kabı, filtre kapağı ve filtre pamuğunu kurutmayı unutmayın.

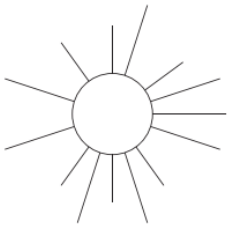

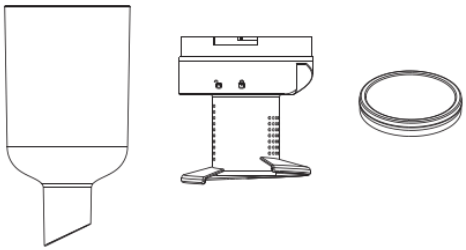

Dikkat. Filtre pamuğu, yüksek sıcaklığa bağlı deformasyonu önlemek amacıyla bir ısı kaynağı üzerinde değil havayla kurutulmalıdır.
Filtre pamuğunu kurutmadan makineyi asla birleştirmeyin veya çalıştırmayın.

5. Filtre pamuğunu Şekil 1 ve 2'de gösterildiği gibi filtre kapağına yerleştirin ve filtre kapağındaki "kilit açma" sembolünü ana gövde üzerindeki üçgen konumlandırma çıkıntısına hizalayın. Son olarak, filtre kapağını döndürerek aşağıda gösterildiği gibi Şekil 3, 4 ve 5'e göre sırayla "kilitleme" konumuna getirin.
(Boşluk konumuna dikkat edin)

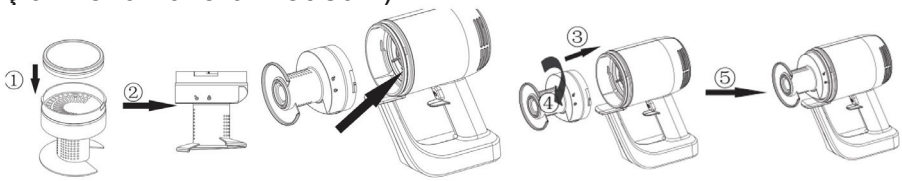

6. Toz kabındaki sembolü filtre üzerindeki "kilit açma" işareti ile hizalayın, toz kabını Şekil 1'de gösterildiği gibi ana gövdeye monte edin. Toz kabını, yerine takıldıktan sonra Şekil 2'deki yönde döndürün. Yerine takıldıktan sonra, toz kabının sembolü Şekil 3'te gösterildiği gibi filtrenin "kilitleme" sembolüne bakar. Ardından, toz kabı düğmesini Şekil 4'te gösterildiği gibi yukarıya "kilitleme" konumuna itin . (Toz kabı takılmadan önce toz kabı düğmesinin kilitli olmadığını unutmayın.)

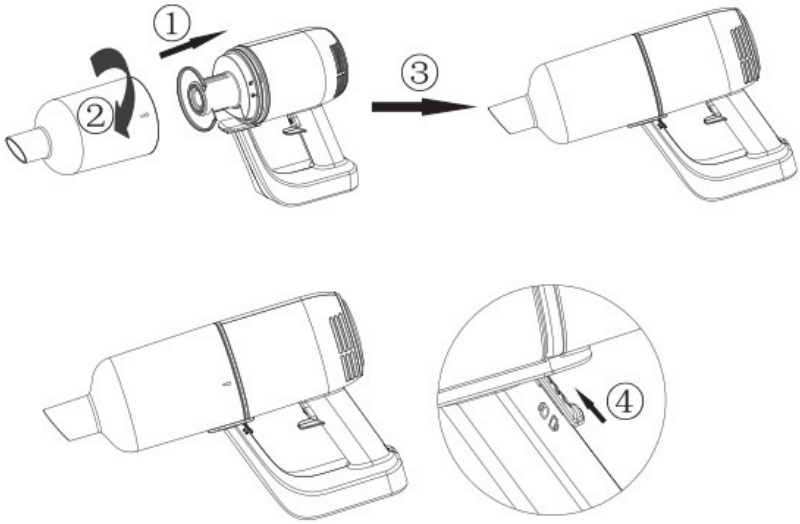

5. Teknik Özellikler

ÜRÜN TEKNİK ÖZELLİKLERİ

Güç adaptörü değerleri: 100–240 V, 50/60 Hz, 0,3 A
Güç kaynağı türü: Pil gücü
Fiş: adaptör
Güç adaptörü kablo uzunluğu: 1 m
Maksimum güç tüketimi: 80 W
Toz kapasitesi: 0,5 L
Malzeme: ABS plastik
Toz torbalı veya torbasız: Torbasız
Şarj istasyonu: Hayır
Sıvılar için uygun mu: Hayır
Kablosuz: Evet
Güç ayarları sayısı: 2
HEPA hava filtresi: Yok
Çalışma gerilimi: 11,1 V 2200 mAh
Fırça türü: Plastik fırça
Maximum emme gücü: 6000 Pa
Fırçasız motor: Hayır
Ağırlık: 1300 g
En düşük güç modunda çalışma süresi: 25 dak
En yüksek güç modunda çalışma süresi: 15 dak
Şarj süresi: 5 sa
Ses: ≤70 dB

AMBALAJ İÇERİĞİ

1x dikey elektrikli süpürge
1x dar aralık nozülü
1x güç adaptörü

Vakum Derecesi	>6 KPa	Gürültü Seviyesi	78 dB
Pil	11,1 V/2200 mAh	Şarj Süresi	Yaklaşık ≈ 5 saat
Adaptör Girişi	100-240 V~50/60 Hz 0,3 A	Adaptör Çıkışı	13,5 V ⎓ 0,8 A
Çalışma Süresi	≈25 dak. (düşük hız), ≈15 dak. (yüksek hız)	Güç	80 W
Toz Kapasitesi	0,5 L	Ürün Boyutu	346*105*225 mm
Net Ağırlık	1,3 Kg	Brüt Ağırlık	2,3 Kg

6. Olası sorun ve çözüm

Bu bölümde, cihazı kullanırken karşılaşabileceğiniz en yaygın sorunlar özetlenmektedir. Sorunu aşağıdaki bilgilerle çözemezseniz, ülkenizdeki Müşteri Hizmetleri Merkezi ile iletişime geçin.

Sorun	Neden	Çözüm
Cihaz çalışmıyor	Pillerin şarj seviyesi düşük olabilir	Pilleri yeniden şarj edin.
Şarj ışığı yanmıyor	1. Adaptörü prize düzgün biçimde takmamış olabilirsiniz. 2. Ürün güç kaynağına bağlanmamış 3. Cihazı şarj cihazına düzgün biçimde yerleştirmemiş olabilirsiniz. 4. Cihazın ve/veya şarj cihazının temas noktaları kirli olabilir. 5. Cihaz, şarj cihazı üzerindeyken açılmış olabilir.	1. Adaptörü prize düzgün biçimde takın. 2. Cihazın fişinin cihaza düzgün biçimde takıldığından ve cihazın kapatıldığından emin olun 3. Cihazı şarj cihazına düzgün biçimde yerleştirin ve şarj ışığının yandığından emin olun. 4. Kuru bir bezle silerek temizleyin. 5. Cihazı şarj ederken, kapalı olduğundan emin olun.
Elektrikli süpürge düzgün biçimde emme yapmıyor	1.Toz bölmesi cihaza düzgün biçimde takılmamış olabilir. 2.Toz bölmesi dolu olabilir. 3.Toz bölmesindeki filtre ünitesi tıkanmış olabilir.	1. Toz bölmesini cihaza düzgün biçimde takın. 2. Toz bölmesini boşaltın. 3. Filtre ünitesinin her iki parçasını temizleyin.
Elektrikli süpürgeden toz kaçıyor.	1.Toz bölmesi dolu olabilir. 2.Toz bölmesi cihaza düzgün biçimde takılmamış olabilir. 3.Belki filtre ünitesi, toz bölmesine düzgün biçimde yerleştirilmemiştir.	1. Toz bölmesini boşaltın. 2. Toz bölmesini cihaza düzgün biçimde takın. 3. Toz bölmesindeki filtre ünitesini düzgün biçimde yerleştirin.
Küçük plastik fırçaya ek parçalardan biri takıldığında elektrikli süpürge düzgün biçimde çalışmıyor	1.Ek parçanın tıkanmış olup olmadığını kontrol edin. 2.Toz bölmesi dolu olabilir. 3.Filtre ünitesi tıkanmış olabilir.	1. Eğer öyleyse tıkanıklığı giderin. 2. Toz bölmesini boşaltın. Filtre ünitesinin her iki parçasını temizleyin.

Cihaz çok gürültü çıkarıyor	Toz bölmesinde sert parçacıklar olabilir.	Toz bölmesini boşaltın.

(EL) ΕΓΧΕΙΡΙΔΙΟ ΟΔΗΓΙΩΝ
ΗΛΕΚΤΡΙΚΗ ΣΚΟΥΠΑ ΜΕ ΚΟΝΤΑΡΙ 2-σε-1
ΚΩΔ. ΠΡΟΪΟΝΤΟΣ: 871125247505
ΜΟΝΤΕΛΟ: HS-V01-80

Σαρώστε τον κωδικό QR για το πλήρες εγχειρίδιο

Διαβάστε αυτές τις οδηγίες προσεκτικά πριν από την πρώτη χρήση

1. Οδηγίες ασφαλείας

Αυτό το προϊόν είναι μια επαναφορτιζόμενη ηλεκτρική σκούπα: Πρέπει να χρησιμοποιείται υπό κανονικές συνθήκες. Μην αφήνετε ποτέ την ηλεκτρική σκούπα σε λειτουργία χωρίς επίβλεψη.
Σημείωση: Διαβάστε αυτές τις οδηγίες προσεκτικά πριν από τη χρήση.
Φυλάξτε το εγχειρίδιο οδηγιών για μελλοντική αναφορά.
Μην χρησιμοποιείτε τη συσκευή σε εξωτερικό χώρο υπό βροχή.
Προειδοποίηση: Οι προφυλάξεις ασφαλείας είναι απαραίτητες κατά τη χρήση οποιασδήποτε οικιακής συσκευής, για την αποτροπή, ενδεικτικά, πυρκαγιάς, βραχυκυκλώματος και τραυματισμού.

Προσωπική ασφάλεια

- Πριν συνδέσετε τη συσκευή, ελέγξτε αν η τάση που αναγράφεται στη συσκευή αντιστοιχεί στην τάση του δικτύου.
- Μην χρησιμοποιείτε την ηλεκτρική σκούπα ή τον φορτιστή, αν έχει υποστεί ζημιά.
- Δεν είναι δυνατή η αντικατάσταση του φορτιστή και του προσαρμογέα του. Αν ο φορτιστής ή ο προσαρμογέας του υποστεί ζημιά, η συσκευή πρέπει να απορριφθεί.
- Ο προσαρμογέας περιλαμβάνει έναν μετασχηματιστή. Μην αποκόψετε τον προσαρμογέα για να τον αντικαταστήσετε με άλλο βύσμα, καθώς μπορεί να δημιουργηθεί επικίνδυνη κατάσταση.
- Μην κρατάτε τη συσκευή με το δοχείο συλλογής σκόνης να έχει κατεύθυνση προς τα πάνω και μην γέρνετε τη συσκευή προς μια πλευρά, όταν αναρροφάτε υγρά.
- Αυτή η συσκευή μπορεί να χρησιμοποιηθεί από παιδιά ηλικίας από 8 ετών και άνω και από άτομα με μειωμένες σωματικές, αισθητηριακές ή διανοητικές ικανότητες ή έλλειψη εμπειρίας και γνώσης, εάν υπάρχει επίβλεψη ή τους έχουν δοθεί οδηγίες σχετικά με την ασφαλή χρήση της συσκευής και εάν κατανοούν τους πιθανούς κινδύνους.
- Μην επιτρέπετε στα παιδιά να παίζουν με τη συσκευή.
- Η συντήρηση και ο καθαρισμός από τον χρήστη δεν θα πρέπει να πραγματοποιούνται από παιδιά που δεν εποπτεύονται.
- Η συσκευή και το καλώδιο θα πρέπει να βρίσκονται σε σημείο όπου δεν έχουν πρόσβαση παιδιά.
- Αφαιρείτε το φις από την πρίζα πριν καθαρίσετε τη συσκευή ή

πραγματοποιήσετε εργασίες συντήρησης.
- Αυτή η συσκευή περιέχει μπαταρίες χωρίς δυνατότητα αντικατάστασης.

Προσοχή
- Μην κάνετε τροποποιήσεις οποιουδήποτε είδους στον φορτιστή.
- Βεβαιωθείτε ότι η τάση εισόδου είναι ίδια με την τάση που επισημαίνεται στον φορτιστή.
- Οι φορτιστές και οι μπαταρίες έχουν συμβατότητα μεταξύ τους. Αν χρησιμοποιηθούν φορτιστές διαφορετικών προδιαγραφών, ενδέχεται να παρουσιαστεί κίνδυνος πυρκαγιάς.
- Ελέγξτε αν το καλώδιο τροφοδοσίας του φορτιστή έχει υποστεί ζημιά ή είναι γηρασμένο πριν από τη χρήση. Αν ο φορτιστής υποστεί ζημιά ή το καλώδιό του έχει μπερδευτεί, αυξάνεται ο κίνδυνος πυρκαγιάς και ηλεκτροπληξίας.
- Χειρίζεστε σωστά το καλώδιο τροφοδοσίας του φορτιστή.
- Μην τραβάτε τις ηλεκτρικές συσκευές από το καλώδιο φόρτισης.
- Μην τραβάτε το καλώδιο φόρτισης για να βγάλετε τον φορτιστή από την πρίζα. Όταν συνδέετε και αποσυνδέετε τον φορτιστή, πρέπει να τον κρατάτε με το χέρι.
- Μην αποθηκεύετε τον φορτιστή τυλίγοντας το καλώδιό του.
- Το καλώδιο του φορτιστή πρέπει να μην βρίσκεται κοντά σε θερμές επιφάνειες ή αιχμηρά αντικείμενα.
- Δεν είναι δυνατή η αντικατάσταση του καλωδίου του φορτιστή αυτόνομα. Αν το καλώδιο του φορτιστή υποστεί ζημιά, επικοινωνήστε με την υπηρεσία μετά την πώληση για αντικατάσταση.
- Μην αγγίζετε τον φορτιστή ή τη συσκευή με υγρά χέρια.
- Μην αποθηκεύετε και μην φορτίζετε το μηχάνημα σε εξωτερικό χώρο.
- Όταν καθαρίζετε τη συσκευή ή πραγματοποείτε εργασίες συντήρησης σε αυτήν, φροντίστε να έχετε αφαιρέσει τον φορτιστή από την πρίζα.

Υπηρεσίες:
- Πριν από τη χρήση, ελέγξτε προσεκτικά αν το προϊόν έχει υποστεί ζημιά ή είναι δεν είναι φυσιολογικό.
- Σε περίπτωση που κάποιο μέρος του προϊόντος έχει ζημιά ή είναι ελαττωματικό, μην το χρησιμοποιήσετε.
- Βρείτε μια επαγγελματική υπηρεσία εξυπηρέτησης μετά την πώληση και πραγματοποιήστε συντήρηση σύμφωνα με τους σχετικούς κανονισμούς ασφαλείας. Η συντήρηση από μη επαγγελματίες μπορεί να είναι επικίνδυνη.
- Μην κάνετε τροποποιήσεις οποιουδήποτε είδους σε αυτό το προϊόν για την αποφυγή τυχόν τραυματισμού.
- Χρησιμοποιείτε ανταλλακτικά που παρέχονται ή συνιστώνται από τον κατασκευαστή.

Συμβουλές:
1. Διατηρείτε την ηλεκτρική σκούπα στεγνή.
2. Η ηλεκτρική σκούπα δεν είναι αδιάβροχη, γι' αυτό μην αναρροφάτε νερό ή υγρή σκόνη.
3. Αυτή η ηλεκτρική σκούπα δεν μπορεί να αναρροφήσει σκόνη που καίγεται ή καπνίζει.
4. Χρησιμοποιήστε τη σύμφωνα με τις οδηγίες.
5. Μην τη χρησιμοποιείτε σε τσιμεντρόστρωτους ή ασφαλτόστρωτους δρόμους ή σε άλλες τραχιές επιφάνειες,
6. Αυτός ο τύπος ηλεκτρικής σκούπας προορίζεται αποκλειστικά για οικιακή χρήση. Μην τη χρησιμοποιείτε σε εργοστάσια ή εμπορικούς χώρους.
7. Μην τη χρησιμοποιείτε για την αναρρόφηση οικοδομικών αποβλήτων και σκόνης από βαρέα μέταλλα.
8. Πριν από την πρώτη χρήση, η συσκευή πρέπει να έχει φορτιστεί πλήρως.

Προειδοποίηση:
1. Μην χρησιμοποιείτε νερό, διαλύτη ή λειαντικό μέσο για να καθαρίσετε την επιφάνεια των ηλεκτρικών συσκευών. Χρησιμοποιείτε στεγνό πανί.
2. Μην βυθίζετε την ηλεκτρική σκούπα σε νερό και μην την πλένετε στο πλυντήριο πιάτων.
3. Μην τη χρησιμοποιείτε χωρίς εγκατεστημένο κεντρικό σύστημα φιλτραρίσματος.
4. Αν ακούσετε έναν οξύ θόρυβο κατά τη χρήση της συσκευής, οφείλεται στη μείωση της ισχύος αναρρόφησης. Αυτή τη στιγμή απενεργοποιήστε τη συσκευή και καθαρίστε όλους τους αγωγούς εξαερισμού.
5. Αφαιρέστε μεγάλα ή αιχμηρά αντικείμενα για να αποφύγετε ζημιά στον κάδο σκόνης και στο κεντρικό σύστημα φίλτρου πριν τον καθαρισμό.
6. Για τη φόρτιση της μπαταρίας χρησιμοποιείτε μόνο το αποσπώμενο τροφοδοτικό που παρέχεται με αυτή τη συσκευή.

Κίνδυνος:
1. Για να αποφύγετε πυρκαγιά ή έκρηξη που προκαλείται από ηλεκτρικό εξοπλισμό (κιβωτός ή σπινθήρας), κρατήστε τον μακριά από εύφλεκτα, εκρηκτικά και άλλα αντικείμενα ή υγρά κατά τη λειτουργία της ηλεκτρικής σκούπας.
2. Όταν η ηλεκτρική σκούπα δεν λειτουργεί, δεν φορτίζει ή ο χρόνος λειτουργίας της μπαταρίας δεν επαρκεί για να λειτουργήσει, η ηλεκτρική σκούπα πρέπει να αντικατασταθεί από επαγγελματία.

2. Εξαρτήματα

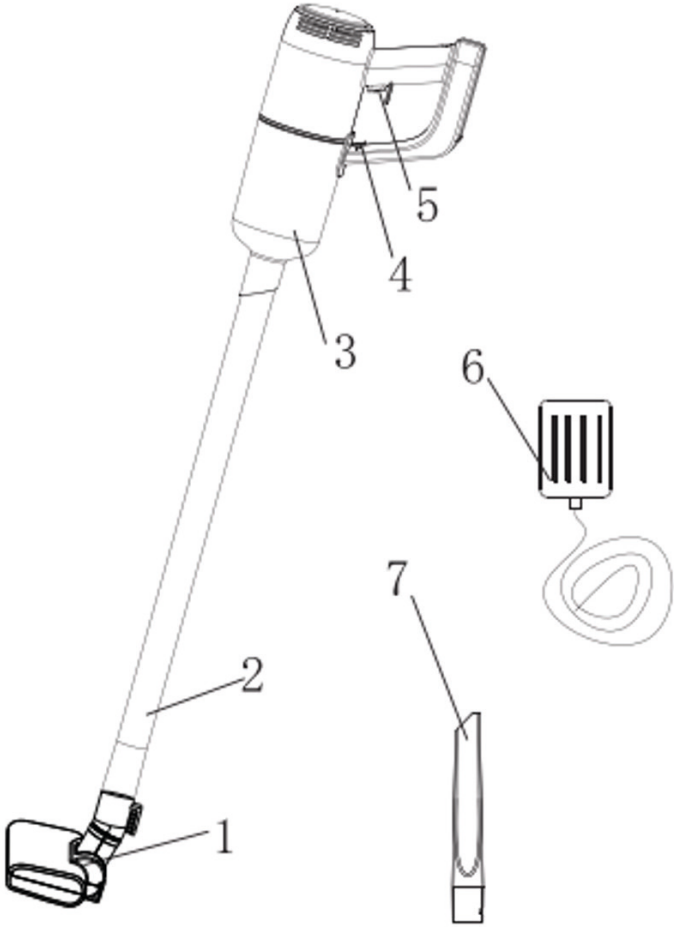

1. Πλαστική βούρτσα δαπέδου
2. Πλαστικός σωλήνας
3. Δοχείο συλλογής σκόνης
4. Ασφάλιση
5. Ενεργοποίηση/απενεργοποίηση
6. Προσαρμογέας
7. Μικρή πλαστική βούρτσα

3. Τρόπος χρήσης

I. Κοντάρι

1. Συνδέστε τον πλαστικό σωλήνα που αποτελείται από 2 τεμάχια.



2. Εισαγάγετε τον πλαστικό σωλήνα στη συσκευή όπως απεικονίζεται παρακάτω (προσέξτε τον συγκεντρικό μειωτήρα).

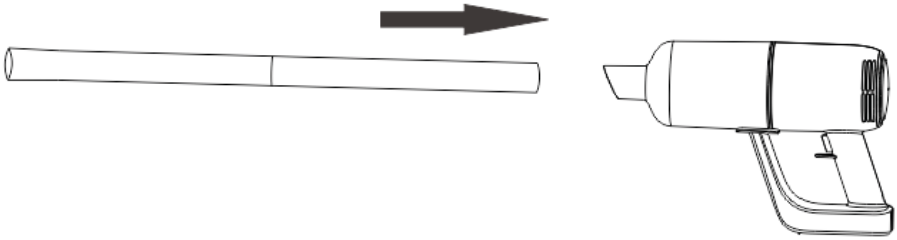

3. Εισαγάγετε τα απαιτούμενα αξεσουάρ στο άκρο του πλαστικού σωλήνα (πλαστική βούρτσα δαπέδου, μικρή πλαστική βούρτσα, κ.λπ.).

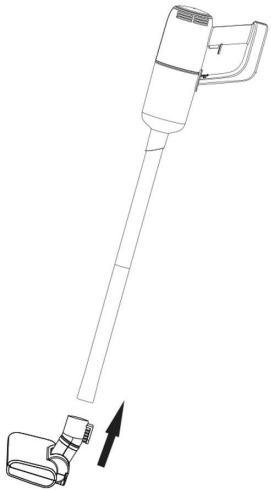

4. Ενεργοποίηση/απενεργοποίηση

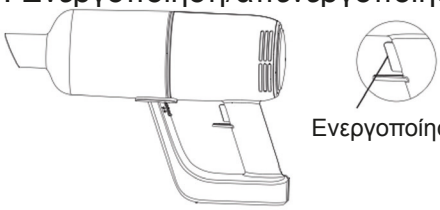

a) Πατήστε το κουμπί on/off μία φορά, το μηχάνημα ανάβει και λειτουργεί σε χαμηλή ταχύτητα, η ένδειξη ανάβει.
b) Πατήστε ξανά το κουμπί ενεργοποίησης/απενεργοποίησης για μετάβαση σε λειτουργία υψηλής ταχύτητας.
c) Πατήστε ξανά το κουμπί ενεργοποίησης/απενεργοποίησης για να απενεργοποιηθεί η συσκευή.

II. Μονάδα χειρός

Εισαγάγετε τη μικρή πλαστική βούρτσα ευθεία στη συσκευή.

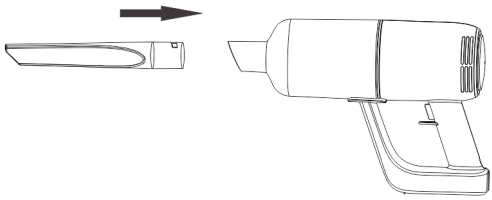

III. Φόρτιση

1. Όταν η ενδεικτική λυχνία ανάβει με κόκκινο χρώμα, υποδεικνύει ότι η στάθμη της μπαταρίας είναι χαμηλή και απαιτείται φόρτιση. Κατά τη φόρτιση, συνδέστε τον προσαρμογέα στην παροχή ρεύματος και στη συσκευή. Η κόκκινη λυχνία στη συσκευή είναι αναμμένη και υποδεικνύει ότι η συσκευή φορτίζεται. Όταν ανάψει η μπλε λυχνία, αυτό σημαίνει ότι η μπαταρία είναι πλήρως φορτισμένη.



4. Καθαρισμός του συστήματος φίλτρου

1. Όπως φαίνεται στην εικόνα 1, μετακινήστε τον διακόπτη του δοχείου συλλογής σκόνης στη θέση «απασφάλισης», περιστρέψτε το δοχείο συλλογής σκόνης και αφαιρέστε το, όπως εμφανίζεται στις εικόνες 2, 3 και 4.

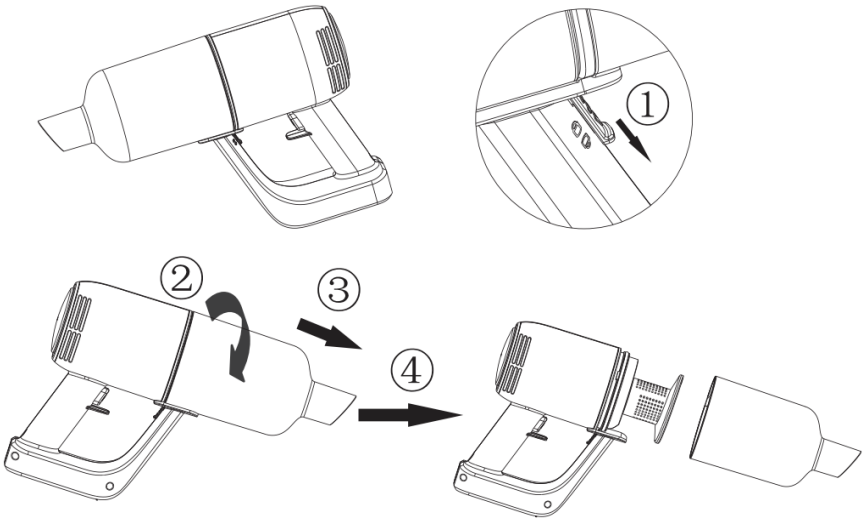

2. Περιστρέψτε το κάλυμμα του φίλτρου στην κατεύθυνση που υποδεικνύεται στην εικόνα 1 και αφαιρέστε το βαμβακερό φίλτρο προς τα πάνω, όπως υποδεικνύεται στις εικόνες 2, 3, 4 και 5.

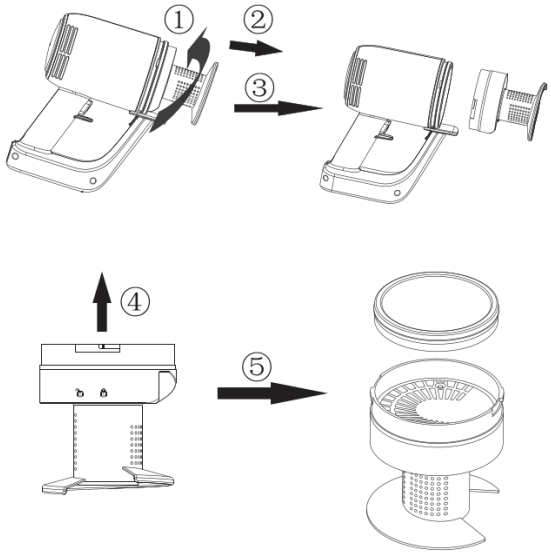

3. Το δοχείο συλλογής σκόνης, το κάλυμμα του φίλτρου και το βαμβακερό φίλτρο μπορούν να καθαριστούν με νερό, όπως φαίνεται στην παρακάτω εικόνα.

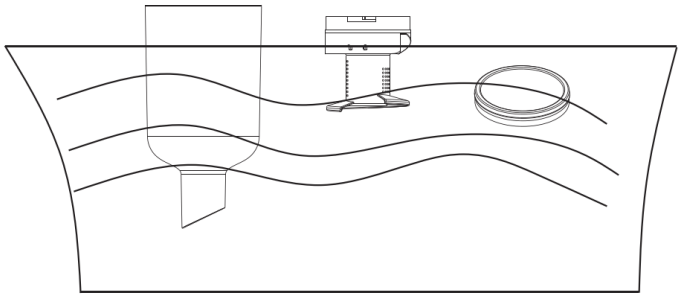

4. Μετά τον καθαρισμό, αφήστε το δοχείο συλλογής σκόνης, το κάλυμμα του φίλτρου και το βαμβακερό φίλτρο να στεγνώσουν.

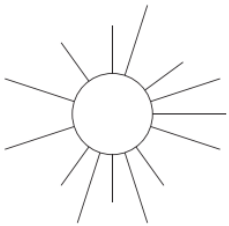

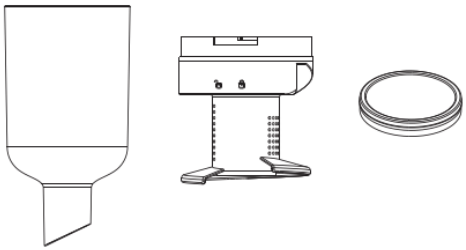

Προσοχή. Το βαμβακερό φίλτρο πρέπει να στεγνώνει στον αέρα και όχι σε φούρνο, για να αποφευχθεί τυχόν παραμόρφωση λόγω υψηλής θερμοκρασίας.
Μη συναρμολογείτε ή θέτετε σε λειτουργία τη συσκευή χωρίς να έχετε αφήσει το βαμβακερό φίλτρο να στεγνώσει.

5. Τοποθετήστε το βαμβακερό φίλτρο στο κάλυμμα του φίλτρου, όπως φαίνεται στις εικόνες 1 και 2 και, στη συνέχεια, ευθυγραμμίστε το σύμβολο απασφάλισης του καλύμματος φίλτρου με το τρίγωνο στοιχείο τοποθέτησης στο κύριο σώμα. Τέλος, περιστρέψτε το κάλυμμα του φίλτρου στη θέση ασφάλισης διαδοχικά, όπως φαίνεται στις εικόνες 3, 4 και 5 παρακάτω.
(Προσέξτε τη θέση της υποδοχής)

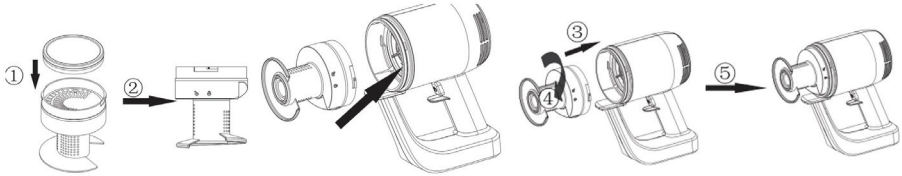

6. Ευθυγραμμίστε το σύμβολο στο δοχείο συλλογής σκόνης με το σύμβολο απασφάλισης στο φίλτρο, προσαρτήστε το δοχείο συλλογής σκόνης στο κύριο σώμα, όπως φαίνεται στην εικόνα 1. Αφού τοποθετήσετε το δοχείο συλλογής σκόνης, περιστρέψτε το στην κατεύθυνση της εικόνας 2. Μετά την τοποθέτηση, το σύμβολο του δοχείου συλλογής σκόνης δείχνει προς το σύμβολο απασφάλισης στο φίλτρο, όπως φαίνεται στην εικόνα 3. Στη συνέχεια, ωθήστε τον διακόπτη του δοχείου συλλογής σκόνης προς τα πάνω στη θέση ασφάλισης, όπως φαίνεται στην εικόνα 4. (Έχετε υπόψη ότι ο διακόπτης του δοχείου συλλογής σκόνης είναι σε θέση απασφάλισης πριν από την τοποθέτηση του δοχείου συλλογής σκόνης).

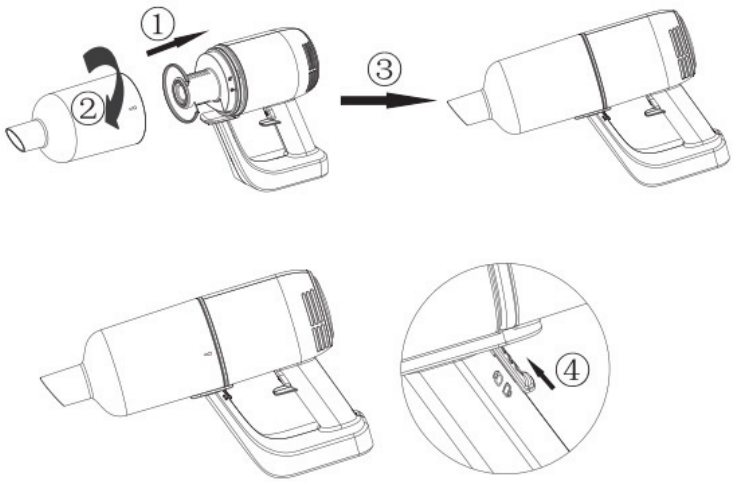

5. Προδιαγραφές

ΠΡΟΔΙΑΓΡΑΦΕΣ ΠΡΟΪΟΝΤΟΣ

Ονομαστικές τιμές τροφοδοτικού: 100–240 V, 50/60 Hz, 0,3 A
Τύπος πηγής ισχύος : Τροφοδοσία με μπαταρία
Φις : Προσαρμογέας
Μήκος καλωδίου προσαρμογέα ρεύματος: 1 μέτρο
Μέγιστη κατανάλωση ισχύος : 80 W
Χωρητικότητα σκόνης : 0,5 l
Υλικό : Πλαστικό ABS
Με ή χωρίς σακούλα για σκόνη : Χωρίς σακούλα
Βάση φόρτισης : Όχι
Κατάλληλη για υγρά : Όχι
Ασύρματη : Ναι
Αριθμός ρυθμίσεων ισχύος : 2
Φίλτρο αέρα HEPA : Δ/Υ
Τάση λειτουργίας : 11,1 V 2200 mAh
Τύπος βούρτσας : Πλαστική βούρτσα
Μέγιστη ισχύς αναρρόφησης : 6000 Pa
Άψηκτρο μοτέρ : Όχι
Βάρος : 1300 g
Χρόνος λειτουργίας στη λειτουργία χαμηλότερης ισχύος : 25 λεπτά
Χρόνος λειτουργίας στη λειτουργία υψηλότερης ισχύος : 15 λεπτά
Χρόνος φόρτισης : 5 ώρες
Θόρυβος : ≤78 dB

ΠΕΡΙΕΧΟΜΕΝΟ ΣΥΣΚΕΥΑΣΙΑΣ

1 ηλεκτρική σκούπα με κοντάρι
1 ακροφύσιο για γωνίες
1 προσαρμογέας ρεύματος

Βαθμός κενού	>6 KPa	Επίπεδο θορύβου	78 dB
Μπαταρία	11,1 V/2200 mAh	Χρόνος φόρτισης	Περίπου ≈ 5 ώρες
Είσοδος προσαρμογέα	100-240 V~50/60 Hz 0,3 A	Έξοδος προσαρμογέα	13,5 V ⎓ 0,8 A
Διάρκεια λειτουργίας	≈25 λεπτά (χαμηλή ταχύτητα), ≈15 λεπτά (υψηλή ταχύτητα)	Ισχύς	80 W
Χωρητικότητα σκόνης	0,5 l	Διαστάσεις προϊόντος	346*105*225 mm
Καθαρό βάρος	1,3 kg	Μεικτό βάρος	2,3 kg

6. Πιθανό πρόβλημα και λύση

Σε αυτό το κεφάλαιο συνοψίζονται τα συνηθέστερα προβλήματα που μπορεί να αντιμετωπίσετε με τη συσκευή. Αν δεν μπορείτε να λύσετε το πρόβλημα με τις πληροφορίες που παρέχονται παρακάτω, επικοινωνήστε με το Κέντρο εξυπηρέτησης πελατών στη χώρα σας.

Πρόβλημα	Αιτία	Λύση
Η συσκευή δεν λειτουργεί	Η στάθμη των μπαταριών μπορεί να είναι χαμηλή	Επαναφορτίστε τις μπαταρίες.
Η λυχνία φόρτισης δεν ανάβει	1. Μπορεί να μην έχετε τοποθετήσει σωστά τον προσαρμογέα στην πρίζα. 2. Το προϊόν δεν έχει συνδεθεί με την παροχή ρεύματος 3. Μπορεί να μην έχετε τοποθετήσει σωστά τη συσκευή στον φορτιστή. 4. Τα σημεία επαφής στη συσκευή ή/ και στον φορτιστή μπορεί να έχουν ρύπους. 5. Η συσκευή μπορεί να μην έχει ενεργοποιηθεί ενώ ήταν συνδεδεμένη με τον φορτιστή.	1. Τοποθετήστε σωστά τον προσαρμογέα στην πρίζα. 2. Βεβαιωθείτε ότι το φις της συσκευής είναι σωστά τοποθετημένο στη συσκευή και η συσκευή είναι απενεργοποιημένη 3. Τοποθετήστε σωστά τη συσκευή στον φορτιστή και βεβαιωθείτε ότι η λυχνία φόρτισης έχει ανάψει. 4. Καθαρίστε και τα δύο με ένα στεγνό πανί. 5. Βεβαιωθείτε ότι η συσκευή είναι απενεργοποιημένη όταν τη φορτίζετε.
Η ηλεκτρική σκούπα δεν αναρροφά τους ρύπους σωστά	1.Μπορεί να μην έχετε προσαρτήσει σωστά το δοχείο συλλογής σκόνης στη συσκευή. 2.Το δοχείο συλλογής σκόνης μπορεί να είναι γεμάτο. 3.Η μονάδα φίλτρου στο δοχείο συλλογής σκόνης μπορεί να έχει φράξει.	1. Προσαρτήστε σωστά το δοχείο συλλογής σκόνης στη συσκευή. 2. Αδειάστε το δοχείο συλλογής σκόνης. 3. Καθαρίστε και τα δύο μέρη της μονάδας φίλτρου.
Από την ηλεκτρική σκούπα διαφεύγει σκόνη.	1.Το δοχείο συλλογής σκόνης μπορεί να είναι γεμάτο. 2.Μπορεί να μην έχετε προσαρτήσει σωστά το δοχείο συλλογής σκόνης στη συσκευή. 3.Η μονάδα φίλτρου ενδεχομένως να μην έχει τοποθετηθεί σωστά στο δοχείο συλλογής σκόνης.	1. Αδειάστε το δοχείο συλλογής σκόνης. 2. Προσαρτήστε σωστά το δοχείο συλλογής σκόνης στη συσκευή. 3. Τοποθετήστε σωστά τη μονάδα φίλτρου στο δοχείο συλλογής σκόνης.
Η ηλεκτρική σκούπα δεν λειτουργεί σωστά, όταν ένα από τα εξαρτήματα, η μικρή πλαστική βούρτσα, είναι φραγμένο	1.Ελέγξτε αν το εξάρτημα είναι μπλοκαρισμένο. 2.Το δοχείο συλλογής σκόνης μπορεί να είναι γεμάτο. 3.Η μονάδα φίλτρου μπορεί να έχει φράξει.	1. Σε αυτήν την περίπτωση, αφαιρέστε το εμπόδιο. 2. Αδειάστε το δοχείο συλλογής σκόνης. Καθαρίστε και τα δύο μέρη της μονάδας φίλτρου.
Η συσκευή παράγει πολύ θόρυβο	Ενδέχεται να υπάρχουν στερεά σωματίδια στο δοχείο συλλογής σκόνης.	Αδειάστε το δοχείο συλλογής σκόνης.

(SR) UPUTSTVO ZA UPOTREBU
STICK USISIVAČ 2u1
BR. ARTIKLA: 871125247505
MODEL: DD9001 / HS-V01-80

Skenirajte QR kod za
Prošireni priručnik

Pažljivo pročitajte pre prvog korišćenja

1. Bezbednosno uputstvo

Ovaj proizvod je punjivi električni usisivač: Mora se koristiti u normalnim uslovima. Nikada ne ostavljajte usisivač bez nadzora dok radi.
Napomena: Molimo vas da pažljivo pročitate uputstva pre upotrebe.
Sačuvajte uputstvo za upotrebu za buduću upotrebu.
Molimo vas da ne koristite na otvorenom u kišnom vremenu.
Upozorenje: Mere predostrožnosti su od suštinskog značaja kada koristite bilo koje kućne aparate, uključujući, ali ne ograničavajući se na požar, kratki spoj i sprečavanje ličnih povreda.

Lična bezbednost

- Proverite da li napon naznačen na uređaju odgovara lokalnom mrežnom naponu pre nego što priključite uređaj.
- Nemojte koristiti usisivač ili punjač ako je oštećen.
- Punjač i njegov adapter se ne mogu zameniti. Ako je punjač ili njegov adapter oštećen, uređaj se mora odbaciti.
- Adapter sadrži transformator. Ne odsecite adapter da biste ga zamenili drugim utikačem, jer to izaziva opasnu situaciju.
- Ne držite uređaj sa odeljkom za prašinu okrenutim prema gore i ne naginjte uređaj na jednu stranu kada usisavate tečnosti.
- Ovaj aparat mogu da koriste deca od 8 godina i starija, kao i osobe sa smanjenim fizičkim, čulnim ili mentalnim sposobnostima ili nedostatkom iskustva i znanja ukoliko su pod nadzorom ili su dobili uputstva o bezbednom korišćenju aparata i razumeju opasnosti koje mogu da se jave.
- Deca ne smeju da se igraju ovim aparatom.
- Deca ne smeju da čiste i obavljaju korisničko održavanje uređaja ako nisu pod nadzorom odrasle osobe.
- Držite aparat i njegov kabl van domašaja dece.
- Utikač mora biti uklonjen iz utičnice pre čišćenja ili održavanja uređaja.
- Ovaj uređaj sadrži baterije koje se ne mogu zameniti.

Oprez

- Molimo vas da ne menjate punjač na bilo koji način.
- Uverite se da je ulazni napon u skladu sa naponom označenim na punjaču.
- Punjači i baterije su kompatibilni. Ako se koriste punjači drugih specifikacija, može doći do opasnosti od požara.
- Pre upotrebe proverite da li je kabl za napajanje punjača oštećen ili star. Oštećeni ili zamršeni punjači povećavaju rizik od požara i kratkog spoja.
- Molimo Vas da pravilno tretirate kabl za napajanje punjača.
- Ne povlačite električne uređaje pomoću kabla za punjenje.
- Ne povlačite kabl za punjenje da biste isključili punjač. Potrebno je da držite punjač rukom za uključivanje i isključivanje.
- Ne skladištite punjač tako što ćete namotati kabl punjača.
- Kabl punjača mora biti udaljen od vruće površine ili oštrih predmeta.
- Ne možete sami zameniti kabl punjača. Ako je linija punjača oštećena, obratite se servisu nakon prodaje za zamenu.
- Ne dodirujte punjač ili mašinu vlažnim rukama.
- Ne skladištite mašinu na otvorenom ili punite mašinu na otvorenom.
- Prilikom čišćenja i održavanja mašine, obavezno isključite punjač iz utičnice.

Services:

- Pre upotrebe, pažljivo proverite da li je proizvod oštećen ili neispravan.
- Ako je deo proizvoda oštećen ili neispravan, nemojte ga koristiti.
- Molimo Vas da pronađete profesionalnu uslugu nakon prodaje i izvršite održavanje u skladu sa relevantnim bezbednosnim propisima. Održavanje od strane neprofesionalaca može biti opasno.
- Molimo vas da ne menjate ovaj proizvod na bilo koji način kako biste izbegli bilo kakve lične povrede.
- Koristite rezervne ili zamenske delove koje obezbeđuje ili preporučuje proizvođač.

Saveti:
1. Suvi usisivač.
2. Ovaj usisivač nije vodootporan, pa ne usisavate vodu ili vlažnu prašinu.
3. Ovaj usisivač ne može da apsorbuje goruću ili dimnu prašinu.
4. Molimo vas da ga koristite u skladu sa uputstvima.
5. Molimo vas da ne koristite na cementnom putu, asfaltnom putu i drugim neravnim površinama;
6. Ovaj tip usisivača je za kućnu upotrebu. Molimo vas da ga ne koristite u fabrikama ili komercijalnim mestima.
7. Nemojte ga koristiti za apsorpciju građevinskog otpada i prašine od teških metala.
8. Za prvu upotrebu, mora biti potpuno napunjen pre upotrebe.

Upozorenje:
1. Ne koristite vodu, rastvarač ili sredstvo za poliranje za čišćenje površine električnih uređaja. Koristite suvu krpu za čišćenje.
2. Ne potapajte usisivač u vodu niti ga perite u mašini za pranje sudova.
3. Nemojte ga koristiti bez instaliranog centralnog sistema za filtriranje.
4. Ako čujete prodoran zvuk kada koristite mašinu, to mora biti zbog smanjenja usisne sile. U ovom trenutku isključite uređaj i očistite sve ventilacione kanale.
5. Uklonite velike ili oštre predmete kako biste sprečili oštećenje kante za prašinu i centralnog sistema filtera pre čišćenja.
6. Za punjenje baterije koristite samo odvojivu jedinicu napajanja isporučenu uz ovaj uređaj.

Opasnost:
1. Da biste izbegli požar ili eksploziju izazvanu električnom opremom (luk ili iskra), držite ga dalje od zapaljivih, eksplozivnih i drugih predmeta ili tečnosti prilikom rada usisivača.
2. Kada usisivač ne radi, ne puni ili vreme rada baterije nije dovoljno za rad, potrebno je da stručnjak zameni usisivač.

2. Delovi

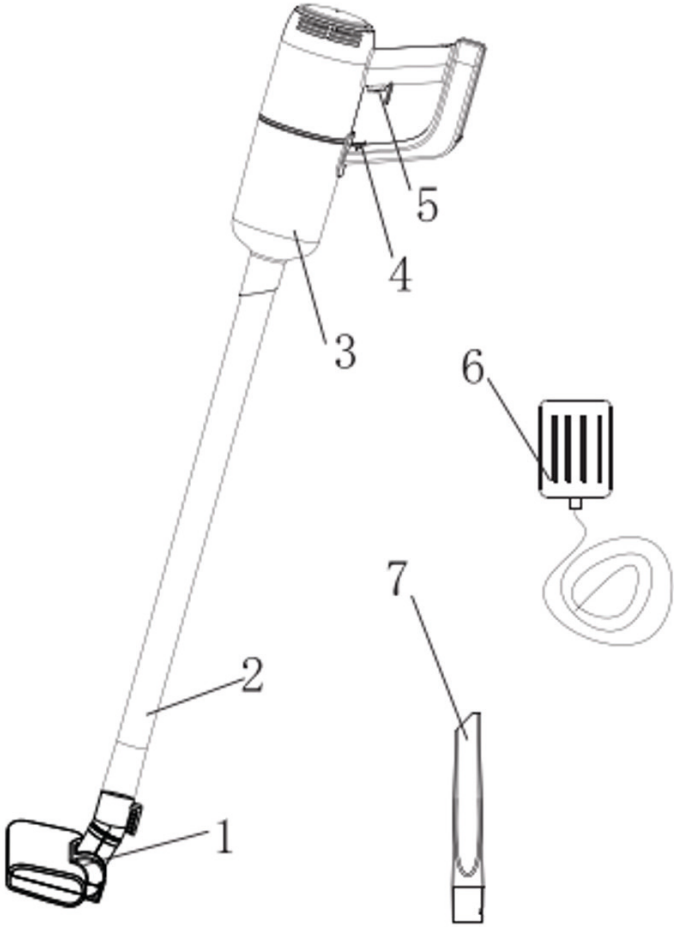

1. Plastična četka za pod
2. Plastična cev
3. Posuda za prašinu
4. Brava
5. Uključivanje / isključivanje
6. Adapter
7. Mala plastična četka

3. Kako koristiti

I. Štap

1. Povežite 2 plastične cevi.



2. Umetnite plastičnu cev u mašinu prema slici ispod (obratite pažnju na koncentrični reduktor).

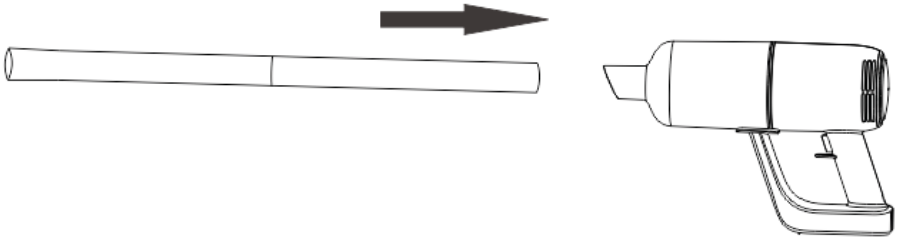

3. Ubacite potrebnu dodatnu opremu na kraju plastične cevi (plastična podna četka, mala plastična četka, itd).

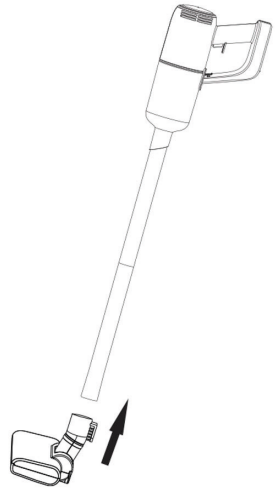

4. Uključivanje/isključivanje

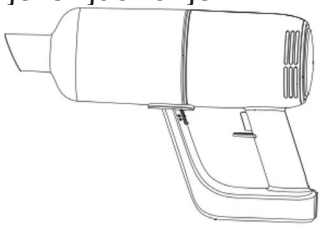



Uključivanje / isključivanje

a) Pritisnite dugme za uključivanje / isključivanje jednom, mašina se uključuje i radi pri maloj
brzini, indikator svetli.
b) Pritisnite dugme za uključivanje / isključivanje ponovo da biste se prebacili na veliku brzinu.
c) Ponovo pritisnite dugme za uključivanje / isključivanje i mašina prestaje da radi.

II. Praktično

Umetnite malu plastičnu četku u mašinu ravno.

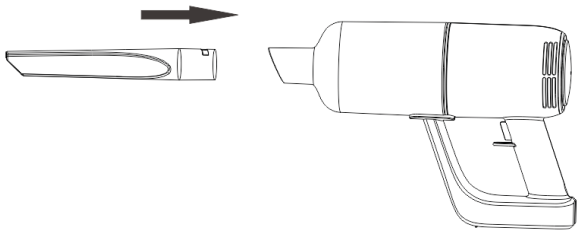

III. Punjenje

1. Kada indikatorska lampica treperi crveno, to znači da je baterija prazna i da je treba napuniti. Prilikom punjenja, priključite adapter na napajanje i mašinu. Crveno svetlo na mašini je uključeno, što ukazuje da se puni. Kada je plavo svetlo uključeno, to znači da je baterija puna.

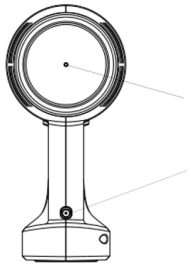

4. Očistite sistem filtera

1. Kao što je prikazano na slici 1, povucite prekidač posude za prašinu u položaj „otključano“, okrenite posudu za prašinu postepeno i izvadite je kao što je prikazano na slikama 2, 3 i 4.

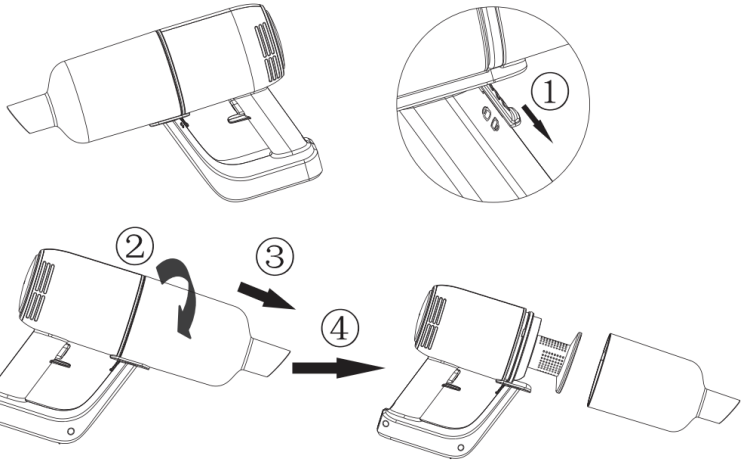

2. Okrenite poklopac filtera u pravcu prikazanom u jedan, dva, tri, četiri, pet i izvadite pamučni filter nagore.

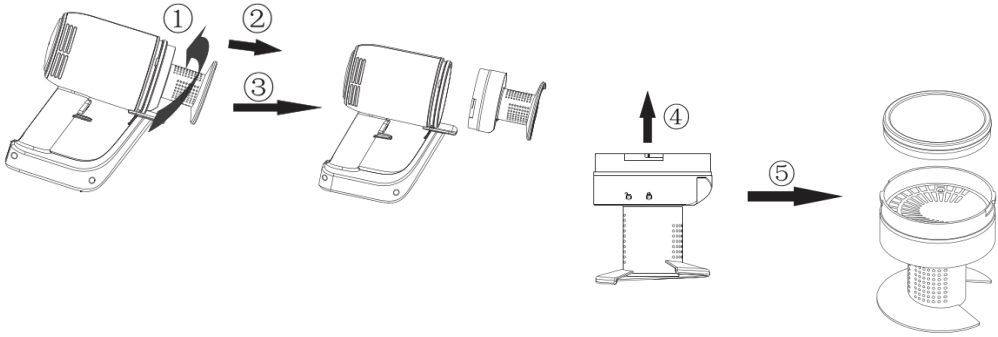

3. Posuda za prašinu, poklopac filtera i pamučni filter mogu se čistiti vodom kao što je prikazano na slici.

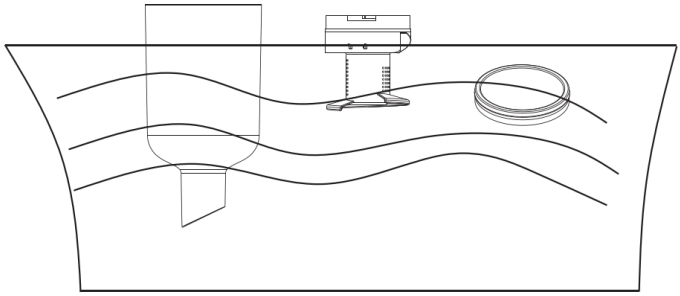

4. Nakon čišćenja, obavezno osušite posudu za prašinu, poklopac filtera i pamučni filter.

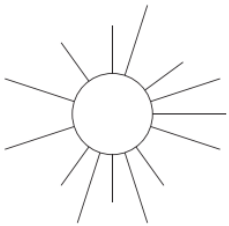

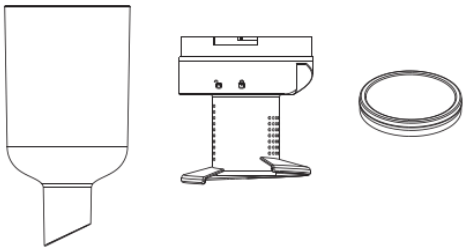

Pažnja. Pamučni filter treba da se suši na vazduhu, a ne u peći, kako bi se sprečila deformacija usled visoke temperature.
Nikada ne uključujte niti pokrećite mašinu bez sušenja pamučnog filtera.

5. Stavite pamučni filter u poklopac filtera kao što je prikazano na slici 1 i 2, a zatim poravnajte simbol „otključano“ poklopca filtera sa trouglastim rebrima za pozicioniranje na glavnom telu. Na kraju, okrenite poklopac filtera na „zaključano“ u nizu prema slici 3, 4 i 5, kao što je prikazano ispod.
   (Obratite pažnju na položaj slota)



6. Poravnajte simbol na posudi za prašinu sa „otključano“ na filteru, sklopite posudu za prašinu na glavno kućište, kao što je prikazano na slici 1. Okrenite posudu za prašinu u pravcu prikazanom na slici 2 nakon što je postavljena na mesto. Nakon postavljanja na mesto, simbol posude za prašinu okrenut je ka „zaključano“ na filteru, kao što je prikazano na slici 3. Zatim gurnite prekidač posude za prašinu nagore u položaj „zaključano“, kao što je prikazano na slici 4. (Imajte u vidu da je prekidač za posudu za prašinu otključan pre nego što se postavi posuda za prašinu.)

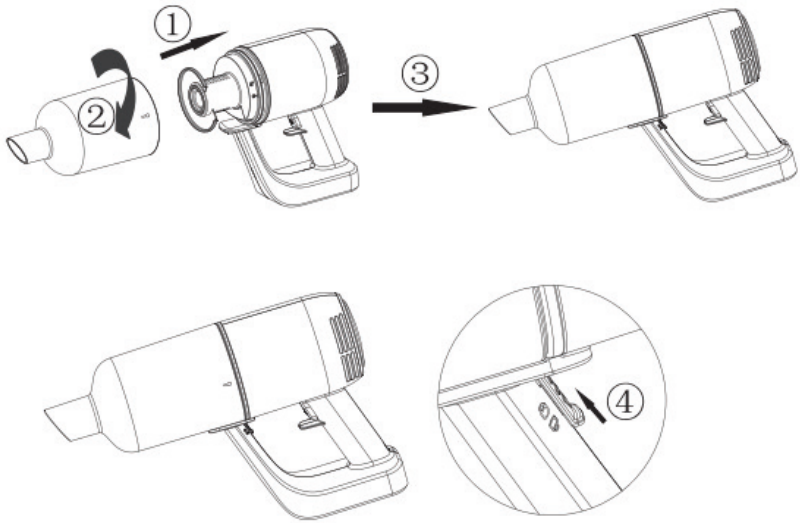

5. Specifikacija

SPECIFIKACIJE PROIZVODA

Nazivne vrednosti napajanja: 100–240 V, 50/60 Hz, 0,3 A
Tip izvora napajanja: Napajanje baterijama
Utikač: Adapter
Dužina kabla adaptera za napajanje: 1m
Maksimalna potrošnja energije: 80 W
Kapacitet prašine: 0.5L
Materijal: ABS plastika
Sa kesom za prašinu ili bez kese: Bez kese
Postolje za punjenje: Ne
Pogodno za tečnosti: Ne
Bežični: Da
Broj podešavanja snage: 2
HEPA filter za vazduh: N/A
Radni napon: 11.1V 2200mAh
Tip četke: Plastična četka
Maksimalna snaga usisavanja: 6000Pa
Motor bez četkica: Ne
Težina: 1300 g
Vreme rada u režimu najniže snage: 25 min
Vreme rada u režimu najveće snage: 15 min
Vreme punjenja: 5h
Zvuk: ≤78dB

SADRŽAJ PAKOVANJA

1 štapni usisivač
1 mlaznica za pukotine
1 adapter za napajanje

Vakuum Stepen	>6KPa	Nivo buke	78dB
Baterija	11.1V / 2200mAh	Vreme punjenja	Oko ≈5 sati
Ulaz za adapter	100-240V ~ 50 / 60Hz 0.3A	Adapter Izlaz	13.5V ⎓ 0.8A
Radno vreme	≈25 min (mala brzina), ≈15 min (velika brzina)	Snaga	80 W
Kapacitet prašine	0.5L	Veličina proizvoda	346 * 105 * 225 mm
Neto težina	1,3 kg	G.W	2,3 kg

6. Mogući problem i rešenje

Ovo poglavlje rezimira najčešće probleme sa kojima se možete susresti kod uređaja. Ako ne možete da rešite problem sa informacijama ispod, obratite se Centru za brigu o potrošačima u vašoj zemlji.

Problem	Uzrok	Rešenje
Aparat ne radi	Baterije mogu biti prazne	Napunite baterije.
Lampica za punjenje se ne pali	1. Možda niste pravilno stavili adapter u zidnu utičnicu. 2. Proizvod nije povezan sa napajanjem 3. Možda niste pravilno postavili uređaj na punjač. 4. Kontaktne tačke na uređaju i / ili na punjaču mogu biti prljave. 5. Uređaj je možda bio uključen dok je bio na punjaču.	1. Stavite adapter u zidnu utičnicu pravilno. 2. Uverite se da je utikač uređaja pravilno umetnut u uređaj i da je uređaj isključen 3. Pravilno postavite uređaj na punjač i uverite se da se lampica za punjenje upali. 4. Obrišite ih suvom krpom. 5. Uverite se da je uređaj isključen kada ga napunite.
Usisivač ne usisava pravilno	1.Odeljak za prašinu možda nije pravilno pričvršćen za uređaj. 2.Odeljak za prašinu je možda pun. 3.Jedinica filtera u odeljku za prašinu je možda začepljena.	1. Pravilno pričvrstite odeljak za prašinu na uređaj. 2. Ispraznite odeljak za prašinu. 3. Očistite oba dela filterske jedinice.
Prašina izlazi iz usisivača.	1.Odeljak za prašinu je možda pun. 2.Odeljak za prašinu možda nije pravilno pričvršćen za uređaj. 3.Jedinica filtera možda nije pravilno postavljena u odeljak za prašinu.	1. Ispraznite odeljak za prašinu. 2. Pravilno pričvrstite odeljak za prašinu na uređaj. 3. Postavite jedinicu filtera u odeljak za prašinu pravilno.
Usisivač ne radi ispravno kada je jedan od dodataka pričvršćen na malu plastičnu četku.	1.Proverite da li je priključak blokiran. 2.Odeljak za prašinu je možda pun. 3.Jedinica filtera je možda zapušena.	1. Ako je to slučaj, uklonite prepreku. 2. Ispraznite odeljak za prašinu. Očistite oba dela filterske jedinice.
Aparat proizvodi mnogo buke	U odeljku za prašinu mogu biti čvrste čestice.	Ispraznite odeljak za prašinu.

EN

Electrical and electronic devices/ information for private households
The Directive 2012/19/EU on waste electrical and electronic equipment contains a large number of requirements for handling electrical and electronic equipment. The most important are compiled here.
1. Separate collection of waste electrical and electronic equipment
Electrical and electronic equipment that has become waste is referred to as waste electrical and electronic equipment (WEEE). Owners of WEEE must collect them separately from unsorted municipal waste. WEEE do not belong in household waste, but in special collection and return systems.
2. Batteries, accumulators and lamps
Owners of WEEE must hand over them in complete condition. However, owners of WEEE have to separate old batteries and accumulators which are not enclosed by the WEEE, as well as lamps which can be removed, from the WEEE without destroying it before handing it over to a collection point.
3. Ways to return the WEEE
Owners of WEEE from private households can hand them in free of charge at the designated collection points of the public waste disposal authorities or at the take-back points set up by manufacturers or distributors in terms of the Directive 2012/19/EU.
4. Privacy Protection Notice
WEEE often contain sensitive personal data. This applies especially to information and telecommunications technology devices such as computers and smartphones. In your own interest, please note that each end user is responsible for deleting the data on the WEEE before disposing it.
5. Potential environmental impact
WEEE contain substances that may have a negative impact on the environment and human health if their collection, hand-over, re-use or material recovery is not done in compliance with respective legislation.
6. Your role in WEEE waste treatment
By fulfilling these obligations and especially by fulfilling the obligation to collect WEEE separately, not to dispose it together with unsorted municipal waste and to hand it over to at collection points, you as the end user contribute to the re-use and material recovery of WEEE.
7. Meaning of the crossed-out dustbin symbol
The crossed-out dustbin, which is regularly displayed on electrical and electronic equipment, indicates that the respective device must be collected separately from unsorted municipal waste at the end of its life cycle.



DE

Elektro- und Elektronikgeräte / Informationen für private Haushalte
Das Elektro- und Elektronikgerätegesetz (ElektroG) enthält eine Vielzahl von Anforderungen an den Umgang mit Elektro- und Elektronikgeräten. Die Wichtigsten sind hier zusammengestellt.
1. Getrennte Erfassung von Altgeräten
Elektro- und Elektronikgeräte, die zu Abfall geworden sind, werden als Altgeräte bezeichnet. Besitzer von Altgeräten haben diese einer vom unsortierten Siedlungsabfall getrennten Erfassung zuzuführen. Altgeräte gehören insbesondere nicht in den Hausmüll, sondern in spezielle Sammel- und Rückgabesysteme.
2. Batterien und Akkus sowie Lampen
Besitzer von Altgeräten haben Altbatterien und Altakkumulatoren, die nicht vom Altgerät umschlossen sind, sowie Lampen, die aus dem Altgerät entnommen werden können, im Regelfall vor der Abgabe an einer Erfassungsstelle vom Altgerät zerstörungsfrei zu trennen.
3. Möglichkeiten der Rückgabe von Altgeräten
Besitzer von Altgeräten aus privaten Haushalten können diese bei den Sammelstellen der öffentlich-rechtlichen Entsorgungsträger oder bei den von Herstellern oder Vertreibern im Sinne des ElektroG eingerichteten Rücknahmestellen unentgeltlich abgeben. Rücknahmepflichtig sind Geschäfte mit einer Verkaufsfläche von mindestens 400 m² für Elektro- und Elektronikgeräte. Ab dem 01.07.2022 unterliegen auch diejenigen Lebensmittelgeschäfte mit einer Gesamtverkaufsfläche von mindestens 800 m², die mehrmals pro Jahr oder dauerhaft Elektro- und Elektronikgeräte anbieten und auf dem Markt bereitstellen. Dies gilt auch bei Vertrieb unter Verwendung von Fernkommunikationsmitteln, wenn die Lager- und Versandflächen für Elektro- und Elektronikgeräte mindestens 400 m² betragen oder die gesamten Lager- und Versandflächen mindestens 800 m² betragen. Sie können Ihre Altgeräte kostenlos an den ausgewiesenen örtlichen Sammel- und Rückgabesystemen abgeben.
4. Datenschutz-Hinweis
Altgeräte enthalten häufig sensible personenbezogene Daten. Dies gilt insbesondere für Geräte der Informations- und Telekommunikationstechnik wie Computer und Smartphones. Bitte beachten Sie in Ihrem eigenen Interesse, dass für die Löschung der Daten auf den zu entsorgenden Altgeräten jeder Endnutzer selbst verantwortlich ist.
5. Bedeutung des Symbols „durchgestrichene Mülltonne“
Das auf Elektro- und Elektronikgeräten regelmäßig abgebildete Symbol einer durchgestrichenen Mülltonne weist darauf hin, dass das jeweilige Gerät am Ende seiner Lebensdauer getrennt vom unsortierten Siedlungsabfall zu erfassen ist.



NL

Elektrische en elektronische apparaten/ informatie voor particuliere huishoudens
Richtlijn 2012/19/EU over afgedankte elektrische en elektronische apparatuur bevat een groot aantal verplichtingen met betrekking tot de omgang met elektrische en elektronische apparatuur. De belangrijkste zijn hier samengevat.
1. Gescheiden inzameling van afgedankte elektrische en elektronische apparatuur
Elektrische en elektronische apparatuur die afval is geworden, wordt afgedankte elektrische en elektronische apparatuur genoemd (waste electrical and electronic equipment, WEEE). Eigenaars van WEEE moeten deze gescheiden van het ongesorteerde huishoudelijke afval inzamelen. WEEE hoort niet bij huishoudelijk afval, maar moet via speciale systemen worden ingezameld.
2. Batterijen, accu's en lampen
Eigenaars van WEEE moeten de afgedankte apparatuur in zijn geheel inleveren. Eigenaars van WEEE moeten echter wel niet-ingebouwde oude batterijen en accu's gescheiden inleveren. Hetzelfde geldt voor lampen die voor het inleveren uit WEEE kunnen worden verwijderd zonder ze stuk te maken.
3. Manieren om WEEE in te leveren
Eigenaars van WEEE uit particuliere huishoudens kunnen de afgedankte apparatuur gratis inleveren bij de aangewezen inzamelpunten van de openbare afvalverwerkende autoriteiten of bij inzamelpunten van fabrikanten of distributeurs in de zin van richtlijn 2012/19/EU.
4. Informatie over de bescherming van privacy
WEEE bevat vaak gevoelige persoonsgegevens. Dit is vooral van toepassing op informatie- en telecommunicatieapparaten, zoals computers en smartphones. Wees er in uw eigen belang van bewust dat iedere eindgebruiker zelf verantwoordelijk is voor het wissen van de gegevens op WEEE, voordat deze wordt ingeleverd.
5. Potentiële milieu-impact
WEEE bevat materialen met een negatieve impact op het milieu en de menselijke gezondheid als de inzameling, de overhandiging, het hergebruik of de materiaalherwinning niet in overeenstemming met de respectieve wetgeving plaatsvindt.
6. Uw rol in de omgang met WEEE
Door aan deze verplichtingen te voldoen en vooral door te voldoen aan de verplichting om WEEE gescheiden in te zamelen, door het niet weg te gooien bij het ongesorteerde huishoudelijke afval maar het bij een inzamelpunt in te leveren, levert u als eindgebruiker een bijdrage aan het hergebruik en de materiaalherwinning van WEEE.
7. Betekenis van de doorgekruiste afvalcontainer
De regelmatig op elektrische en elektronische apparatuur weergegeven doorgekruiste afvalcontainer geeft aan dat het betreffende apparaat aan het einde van zijn levensduur gescheiden van het ongesorteerde huishoudelijke afval moet worden ingeleverd.



ES

Aparells électriques et électroniques / information pour les ménages privés
La directive 2012/19/UE relative aux déchets d'équipements électriques et électroniques contient un grand nombre d'exigences concernant le ramassage et le recyclage de ces équipements. Les plus importantes sont résumées ici.
1. Collecte séparée des déchets d'équipements électriques et électroniques
On appelle « déchets d'équipements électriques et électroniques » (DEEE) les équipements électriques et électroniques qui sont devenus des déchets. Les possesseurs de DEEE doivent les collecter séparément des déchets municipaux non triés. Les DEEE n'ont pas leur place parmi les déchets ménagers mais dans des systèmes de collecte et de retour spéciaux.
2. Piles, accumulateurs et lampes
Les possesseurs de DEEE doivent en remettre tous les éléments. Ils doivent cependant en retirer les piles ou accumulateurs usagés qui n'y sont pas intégrés, ainsi que les lampes qui peuvent en être sorties sans devoir détruire le DEEE, avant de les remettre à un point de collecte approprié.
3. Éliminer les DEEE
Les possesseurs de DEEE provenant de ménages privés peuvent les déposer gratuitement aux points de collecte désignés des autorités publiques d'élimination des déchets ou aux points de reprise mis en place par les fabricants ou les distributeurs conformément à la directive 2012/19/UE.
4. Protection de la vie privée
Les DEEE contiennent souvent des données à caractère personnel sensibles. Cela concerne en particulier les appareils des technologies de l'information et des télécommunications tels que les ordinateurs et les smartphones. Dans votre propre intérêt, n'oubliez pas que chaque utilisateur final est responsable de l'effacement des données contenues dans ses DEEE avant de s'en défaire.
5. Impact environnemental potentiel
Les DEEE contiennent des substances pouvant avoir un impact négatif sur l'environnement et la santé humaine si leur collecte, leur remise, leur réutilisation ou leur valorisation matérielle ne sont pas effectuées conformément à la législation en vigueur.
6. Votre rôle dans le traitement des DEEE
En remplissant ces obligations, et notamment en respectant l'obligation de collecter séparément les DEEE, de ne pas les jeter avec les déchets municipaux non triés et de les remettre aux points de collecte, vous contribuez, en tant qu'utilisateur final, à la réutilisation et à la valorisation matérielle des DEEE.
7. Signification du symbole poubelle barrée
La poubelle barrée, qui figure régulièrement sur les équipements électriques et électroniques, indique que l'appareil concerné doit être collecté séparément des déchets municipaux non triés à la fin de son cycle de vie.



IT

Dispositivi elettrici ed elettronici/ Informazioni per nuclei domestici privati
La Direttiva 2012/19/UE sui rifiuti di apparecchiature elettriche ed elettroniche contiene molti requisiti per la gestione di tali apparecchiature. Di seguito sono elencati i più importanti.
1. Raccolta differenziata dei rifiuti di apparecchiature elettriche ed elettroniche
Le apparecchiature elettriche ed elettroniche diventate rifiuti sono definite rifiuti di apparecchiature elettriche ed elettroniche (RAEE). I proprietari di RAEE devono raccoglierli separatamente dai rifiuti domestici indifferenziati. I RAEE non rientrano nei rifiuti domestici, bensì in speciali sistemi di raccolta e reso.
2. Batterie, accumulatori e lampadine
I proprietari dei RAEE devono consegnarli nel loro stato completo. Prima di consegnarli a un punto di raccolta, i proprietari dei RAEE devono tuttavia rimuovere le vecchie batterie e gli accumulatori non integrati nei RAEE, nonché le lampadine che possono essere rimosse senza distruggere i RAEE.
3. Modalità di reso dei RAEE
I proprietari di RAEE presenti in nuclei domestici privati possono conferirli gratuitamente presso i centri di raccolta designati dalle autorità pubbliche di smaltimento dei rifiuti o ai punti di ritiro istituiti dai produttori o distributori ai sensi della Direttiva 2012/19/UE.
4. Tutela della privacy
Spesso i RAEE contengono dati personali sensibili. Ciò riguarda soprattutto i dispositivi tecnologici informatici e di telecomunicazione quali computer e smartphone. Nel tuo interesse, tieni presente che il singolo utilizzatore finale ha la responsabilità di cancellare i dati contenuti nei RAEE prima di smaltirli.
5. Potenziale impatto ambientale
I RAEE contengono sostanze che possono esercitare un impatto negativo sull'ambiente e sulla salute umana qualora la raccolta, la consegna, il riutilizzo o il recupero dei materiali non siano effettuati conformemente alle relative norme di legge.
6. Il tuo ruolo nel trattamento dei rifiuti RAEE
Rispettando tali obblighi, e in particolare quello di raccogliere i RAEE separatamente, di non smaltirli tra i rifiuti domestici indifferenziati e di consegnarli ai centri di raccolta, tu in quanto utilizzatore finale contribuisci al riutilizzo e al recupero dei materiali contenuti nei RAEE.
7. Significato del simbolo della pattumiera barrata
Il simbolo della pattumiera barrata è presente su tutte le apparecchiature elettriche ed elettroniche e sta ad indicare che, al termine del suo ciclo di vita, il dispositivo così contrassegnato deve essere raccolto separatamente dai rifiuti domestici indifferenziati.



ES

Dispositivos eléctricos y electrónicos/información para hogares particulares
La Directiva 2012/19/UE sobre residuos de aparatos eléctricos y electrónicos contiene un gran número de requisitos para la manipulación de aparatos eléctricos y electrónicos. Aquí se resumen los más importantes.
1. Recogida separada de residuos de aparatos eléctricos y electrónicos
Los aparatos eléctricos y electrónicos que se hayan convertido en residuos se denominan residuos de aparatos eléctricos y electrónicos (RAEE). Los propietarios de RAEE deben separarlos de los residuos urbanos no seleccionados. Los RAEE no deben desecharse con los residuos domésticos, sino en sistemas especiales de recogida y devolución.
2. Pilas, acumuladores y lámparas
Los propietarios de RAEE deben entregarlos completos. No obstante, los propietarios de RAEE deben separar las pilas y acumuladores usados que no estén integrados en el RAEE, así como las lámparas que puedan extraerse del RAEE sin destruirlo, antes de entregarlos en un punto de recogida.
3. Formas de devolver el RAEE
Los propietarios de RAEE de hogares particulares pueden entregarlos de forma gratuita en los puntos de recogida designados por las autoridades públicas de eliminación de residuos o en puntos de devolución proporcionados por fabricantes o distribuidores en virtud de la Directiva 2012/19/UE.
4. Aviso sobre protección de la privacidad
Los RAEE suelen contener datos personales sensibles. Esto se refiere, en particular, a los dispositivos informáticos y de telecomunicaciones, como los ordenadores y teléfonos móviles. Por su propio interés, le advertimos de que todo usuario final es responsable de la eliminación de los datos del RAEE antes de desecharlo.
5. Posible impacto medioambiental
Los RAEE contienen sustancias que pueden tener efectos negativos en el medio ambiente y la salud humana si su recogida, entrega, reutilización o recuperación de materiales no se lleva a cabo de conformidad con la legislación aplicable.
6. Su papel en el tratamiento de residuos RAEE
Cumpliendo estas obligaciones y, en particular, cumpliendo la obligación de recoger los RAEE por separado, no desecharlos junto con los residuos urbanos no seleccionados y entregarlos en puntos de recogida, usted, como usuario final, contribuye a la reutilización y recuperación de materiales de los RAEE.
7. Significado del símbolo del contenedor de basura tachado con un aspa
El contenedor de basura tachado con un aspa que suele mostrarse en los aparatos eléctricos y electrónicos indica que el dispositivo en cuestión debe separarse de los residuos urbanos no seleccionados al final de su vida útil.



PT

Dispositivos elétricos e eletrónicos/informações para residências privadas
A Diretiva 2012/19/UE sobre resíduos de equipamentos elétricos e eletrónicos contém um grande número de requisitos para o manuseamento de equipamentos elétricos e eletrónicos. Os mais importantes estão compilados aqui.
1. Recolha separada de resíduos de equipamentos elétricos e eletrónicos
Os equipamentos elétricos e eletrónicos que se tornaram resíduos são chamados de resíduos de equipamentos elétricos e eletrónicos (REEE). Os proprietários de REEE devem recolhê-los separadamente dos resíduos municipais não separados. Os REEE não pertencem ao lixo doméstico, mas sim aos sistemas especiais de recolha e devolução.
2. Baterias, acumuladores e lâmpadas
Os proprietários de REEE devem entregá-los em perfeitas condições. No entanto, antes de entregá-los a um ponto de recolha, os proprietários de REEE devem separar as baterias e acumuladores antigos que não estão incluídos nos REEE, bem como as lâmpadas que podem ser removidas, dos REEE sem destruí-los.
3. Formas de devolução dos REEE

Os proprietários de REEE de residências particulares podem entregá-los gratuitamente nos pontos de recolha designados pelas autoridades públicas de eliminação de resíduos ou nos pontos de recolha estabelecidos pelos fabricantes ou distribuidores nos termos da Diretiva 2012/19/UE.

4. Aviso de Proteção de Privacidade

Os REEE geralmente contêm dados pessoais confidenciais. Isto aplica-se especialmente a dispositivos de tecnologia da informação e telecomunicações, como computadores e smartphones. No seu próprio interesse, tenha em atenção que cada utilizador final é responsável por eliminar os dados do REEE antes de descartá-lo.

5. Potencial impacto ambiental

Os REEE contêm substâncias que podem ter um impacto negativo no ambiente e na saúde humana se a sua recolha, entrega, reutilização ou recuperação do material não for feita em conformidade com a respetiva legislação.

6. Ó seu papel no tratamento de resíduos WEEE

Ao cumprir estas obrigações e especialmente ao cumprir a obrigação de recolher os REEE separadamente, de não os eliminar juntamente com os resíduos urbanos indiferenciados e de entregá-los nos pontos de recolha, o utilizador final contribui para a reutilização e recuperação de materiais dos REEE.

7. Significado do símbolo do caixote do lixo cruzado

O caixote do lixo cruzado, que é regularmente apresentado em equipamentos elétricos e eletrónicos, indica que o respetivo dispositivo deve ser recolhido separadamente dos resíduos urbanos indiferenciados no final do seu ciclo de vida.



FI

Sähkö- ja elektroniikkalaitteet / tietoa kotitalouksille

Sähkö- ja elektroniikkalaiteromua koskeva direktiivi 2012/19/EU sisältää suuren määrän sähkö- ja elektroniikkalaitteiden käsittelyyn liittyviä vaatimuksia. Tärkeimmät on koottu tähän.

1. Sähkö- ja elektroniikkaromun erillinen keräys

Sähkö- ja elektroniikkalaitteita, joista on tullut jätettä, kutsutaan sähkö- ja elektroniikkalaiteromuksi (WEEE). Sähkö- ja elektroniikkalaiteromun omistajien on kerättävä romu erillään lajittelemattomasta yhdyskuntajätteestä. Sähkö- ja elektroniikkalaiteromu ei kuulu kotitalousjätteeseen, vaan erityisiin keräys- ja palautusjärjestelmiin.

2. Paristot, akut ja lamput

Sähkö- ja elektroniikkalaiteromun omistajien on luovutettava ne täydellisessä kunnossa. Sähkö- ja elektroniikkalaiteromun omistajien on kuitenkin erotettava vanhat paristot ja akut, jotka eivät ole sähkö- ja elektroniikkalaiteromun sisällä, sekä lamput, jotka voidaan irrottaa sähkö- ja elektroniikkalaiteromusta tuhoamatta laitetta, ennen luovuttamista keräyspisteeseen.

3. Sähkö- ja elektroniikkalaiteromun palautustavat

Kotitalouskäyttöön tarkoitetun sähkö- ja elektroniikkalaiteromun omistajat voivat luovuttaa romun maksutta julkisten jätehuoltoviranomaisten määrittämiin keräyspisteisiin tai valmistajan tai jakelijan direktiivin 2012/19/EU mukaisesti perustamiin keräyspisteisiin.

4. Tietosuojailmoitus

Sähkö- ja elektroniikkalaiteromu sisältää usein arkaluontoisia henkilötietoja. Tämä koskee erityisesti tietoja tietoliikenneteknikkalaitteita, kuten tietokoneita ja älypuhelimia. Huomioi oman etusi vuoksi, että jokainen loppukäyttäjä on itse vastuussa sähkö- ja elektroniikkalaiteromun tietojen poistamisesta ennen hävittämistä.

5. Mahdolliset ympäristövaikutukset

Sähkö- ja elektroniikkalaiteromu sisältää aineita, joilla voi olla kielteisiä vaikutuksia ympäristöön ja ihmisten terveyteen, jos niiden keräämistä, luovuttamista, uudelleenkäyttöä tai materiaalien hyödyntämistä ei suoriteta vastaavan lainsäädännön mukaisesti.

6. Sinun roolisi sähkö- ja elektroniikkalaiteromun jätteenkäsittelyssä

Täyttämällä nämä velvoitteet ja erityisesti täyttämällä velvoitteen kerätä sähkö- ja elektroniikkalaiteromu erikseen, olla hävittämättä romua lajittelemattomam yhdyskuntajätteen mukana ja luovuttamalla romu keräyspisteisiin, osallistut loppukäyttäjänä sähkö- ja elektroniikkalaiteromun uudelleenkäyttöön ja materiaalien hyödyntämiseen.

7. Ylivedettyä roska-astiaa esittävän symbolin merkitys

Ylivedettyä roska-astia, joka näkyy säännöllisesti sähkö- ja elektroniikkalaitteissa, osoittaa, että kyseinen laite on elinkaarensa lopussa kerättävä erillään lajittelemattomasta yhdyskuntajätteestä.



NO

Elektrisk og elektronisk utstyr/informasjon for private husholdninger

Direktiv 2012/19/EU om avfall fra elektrisk og elektronisk utstyr inneholder en lang rekke krav til håndtering av elektrisk og elektronisk utstyr. De viktigste er samlet her.

1. Separat innsamling av elektrisk og elektronisk utstyr

Elektrisk og elektronisk utstyr som har blitt til avfall omtales som avfall fra elektrisk og elektronisk utstyr (WEEE). Eiere av EE-avfall må innhente det separat fra usortert kommunalt avfall. EE-avfall hører ikke hjemme i husholdningsavfallet, men i spesielle innsamlings- og retursystemer.

2. Batterier, akkumulatorer og lamper

Eiere av EE-avfall må overlevere dem i fullstendig stand. Eiere av EE-avfall må imidlertid skille gamle batterier og akkumulatorer som ikke er omslutter av EE-avfallet, samt lamper som kan fjernes, fra EE-avfallet uten å ødelegge det før det overleveres til et innsamlingssted.

3. Måter å returnere EE-avfallet

Eiere av EE-avfall fra private husholdninger kan levere dem inn gratis på de utpekte innsamlingsstedene til offentlige avfallshåndteringsmyndigheter eller ved returpunktene som er satt opp av produsenter eller distributører i henhold til direktiv 2012/19/EU.

4. Personvernerklæring

EE-avfall inneholder ofte sensitive personopplysninger. Dette gjelder spesielt informasjons- og telekommunikasjonsteknologiske apparater som datamaskiner og smarttelefoner. I din egen interesse, vær oppmerksom på at hver sluttbruker er ansvarlig for å slette dataene på EE-avfall før de kastes.

5. Potensiell miljøpåvirkning

EE-avfall inneholder stoffer som kan ha en negativ innvirkning på miljøet og menneskers helse dersom innsamling, overlevering, gjenbruk eller materialgjenvinning ikke skjer i samsvar med respektive lovverk.

6. Din rolle i EE-avfallsbehandlingen

Ved å oppfylle disse forpliktelsene og spesielt ved å oppfylle plikten til å samle inn EE-avfall separat, ikke å kaste det sammen med usortert kommunalt avfall og levere det til på innsamlingssteder, bidrar du som sluttbruker til gjenbruk og materialgjenvinning av EE-avfall.

7. Betydningen av søppelkassesymbolet med kryss over

Søppelkassen med kryss over, som jevnlig vises på elektrisk og elektronisk utstyr, indikerer at den respektive enheten må samles inn separat fra usortert kommunalt avfall ved slutten av livssyklusen.



SV

Elektriska och elektroniska produkter/information för privata hushåll

Direktivet 2012/19/EU om avfall som utgörs av eller innehåller elektriska eller elektroniska produkter innefattar ett stort antal krav om hantering av elektriska eller elektroniska produkter. Här har vi sammanställt de viktigaste.

1. Separat insamling av avfall som utgörs av eller innehåller elektriska eller elektroniska produkter

Elektriska och elektroniska produkter som har blivit avfall kallas för avfall som utgörs av eller innehåller elektriska eller elektroniska produkter (WEEE). Ägare av WEEE måste samla in produkterna separat och inte blanda dem med osorterat kommunalt avfall. WEEE hör inte hemma bland hushållsavfall, utan i särskilda system för insamling och återlämning.

2. Batterier, ackumulatorer och lampor

Produkter som ska lämnas in av WEEE-ägare måste vara fullständiga. Ägare av WEEE måste emellertid separera utbjänta batterier och ackumulatorer som inte innefattas av WEEE samt lampor som kan tas bort från WEEE utan att de går sönder innan produkterna överlämnas till en insamlingsanläggning.

3. Sätt att återlämna WEEE

Ägare av WEEE från privata hushåll kan lämna in produkterna kostnadsfritt till avsedda insamlingsanläggningar tillhörande offentliga avfallshanteringsmyndigheter eller till de återlämningsplatser som tillverkare eller distributörer har upprättat enligt direktiv 2012/19/EU.

4. Integritetsmeddelande

WEEE innehåller ofta känsliga personuppgifter. Detta gäller särskilt enheter som använder informations- och telekommunikationsteknik, t.ex. datorer och smartphones. Observera att ansvaret för att radera data om WEEE före avfallshanteringen åligger varje slutanvändare.

5. Eventuell miljöpåverkan

WEEE innehåller ämnen som kan ha negativ inverkan på miljön och människors hälsa om insamlingen, överlämningen, återanvändningen eller materialåtervinningen inte genomförs enligt tillämplig lagstiftning.

6. Din uppgift som avfallshanterare av WEEE

Genom att fullgöra dessa skyldigheter och särskilt skyldigheten att samla in WEEE separat och inte bortskaffa produkterna tillsammans med osorterat kommunalt avfall samt lämna över dessa till insamlingsanläggningar bidrar du i egenskap av slutanvändare till återanvändning och återvinning av WEEE-produkter.

7. Vad symbolen med den överkorsade soptunnan betyder

Den överkorsade soptunnan som ofta visas på elektriska och elektroniska produkter betyder att den ifrågavarande produkten måste samlas in separat och inte får blandas med kommunalt avfall när servicelivet har gått ut.



DA

Elektriske og elektroniske enheder/ information til private husholdninger

Direktivet 2012/19/EU der omhandler affald af elektrisk og elektronisk udstyr, indeholder mange krav til håndteringen af elektrisk og elektronisk udstyr. De vigtigste punkter er samlet her.

1. En separat indsamling af affald af elektrisk og elektronisk udstyr

Elektrisk og elektronisk udstyr, som er blevet til affald, omtales fremadrettet som affald af elektrisk og elektronisk udstyr (WEEE). Indehavere af WEEE skal indsamle det separat fra usorteret kommunal affald. WEEE hører ikke til i husholdningsaffaldet, men derimod i et specielt indsamlings- og returneringssystem.

2. Batterier, akkumulatorer og lamper

Indehavere af WEEE skal indlevere det i sin helhed. Men Indehavere af WEEE skal separere gamle batterier og akkumulatorer, der ikke er indbygget i WEEE, såvel som lamper, der ikke kan fjernes fra WEEE, uden at ødelægge det, inden det indleveres til et indsamlingssted.

3. Måder at returnere WEEE

Private husholdninger, som er indehaver af WEEE, kan gratis indlevere det ved et af de tildelte kommunale indsamlingssteder eller ved et af producentens eller distributørens tilbagetagningssteder, i henhold til direktivet 2012/19/EU.

4. Meddelelse om beskyttelse af personlige oplysninger

WEEE indeholder ofte personfølsomme oplysninger. Dette gælder i sær for informations- og telekommunikationsteknologiske enheder, såsom computere og smartphones. For din egen skyld, så er det vigtigt at du notere dig, at det er slutbrugerens eget ansvar, at slette alt data på WEEE, inden det bortskaffes.

5. Potentiel miljømæssig effekt

WEEE indeholder substanser, der kan have en negativ effekt på miljøet og på menneskets sundhed, hvis det ikke indsamles, overgives, genbruges eller materielgenanvendelse ikke udføres i overensstemmelse med gældende lovgivning.

6. Din rolle i affaldssortering af WEEE

Ved at opfylde disse betingelser og i sær ved at opfylde betingelsen for indsamlingen af WEEE separat, ikke at bortskaffe det sammen med usorteret kommunal affald og ved at overlevere det ved indsamlingsstederne, gør du dit for at bidrage til genbruget og materielgenanvendelsen af WEEE.

7. Betydningen af den overstreget skraldespand

Den overstreget skraldespand, der oftest ses på elektrisk og elektronisk udstyr, betyder at den respektive enhed skal indsamles separat fra usorteret kommunal affald, når de ikke kan bruges længere.



HU

Elektromos és elektronikus eszközök/tájékoztató magánháztartások részére

Az elektromos és elektronikus berendezések hulladékairól szóló 2012/19/EU irányelv számos követelményt tartalmaz az elektromos és elektronikus berendezések kezelésére vonatkozóan. A legfontosabbakat itt gyűjtöttük össze.

1. Az elektromos és elektronikus berendezések hulladékainak

elkülönített gyűjtése A hulladékká vált elektromos és elektronikus berendezéseket hulladék elektromos és elektronikus berendezéseknek (WEEE – waste electrical and electronic equipment) nevezik. A WEEE tulajdonosainak a nem szelektív települési hulladéktól elkülönítve kell gyűjteniük azokat. A WEEE nem a háztartási hulladékok közé, hanem a speciális gyűjtési és visszavételi rendszerekhez tartoznak.

2. Elemek, akkumulátorok és fényforrások

A WEEE tulajdonosainak teljes állapotban kell átadniuk azokat. A WEEE tulajdonosainak azonban el kell különíteniük azokat a régi elemeket és akkumulátorokat, amelyeket a WEEE-k nem foglalnak magukban, valamint azokat a fényforrásokat, amelyek tönkretétel nélkül eltávolíthatók a WEEEkből, mielőtt azokat a gyűjtőhelyre leadnák.

3. A WEEE visszajuttatásainak módjai

A magánháztartásokból származó WEEE-ket a tulajdonosok térítésmentesen leadhatják a 2012/19/EU irányelv értelmében a hulladékkezelő hatóságok kijelölt gyűjtőhelyein, illetve a gyártók vagy forgalmazók által létrehozott átvételi helyeken.

4. Adatvédelmi nyilatkozat

A WEEE-k sok esetben érzékeny személyes adatokat tartalmaznak. Ez különösen vonatkozik az informatikai és távközléstechnológiai eszközökre, például számítógépekre és okostelefonokra. Saját érdekében vegye figyelembe, hogy minden végfelhasználó felelős azért, hogy a WEEE-kről az ártalmatlanítás előtt törölje az adatokat.

5. Potenciális környezeti hatás

A WEEE-k olyan anyagokat tartalmaznak, amelyek negatív hatással lehetnek a környezetre és az emberi egészségre, ha begyűjtésük, átadásuk, újrafelhasználásuk vagy anyaghasznosításuk nem a vonatkozó jogszabályoknak megfelelően történik.

6. Az Ön szerepe a WEEE kezelésében

Ezen kötelezettségek teljesítésével, és különösen a WEEE-k szelektív gyűjtésének, a valogatás nélküli települési hulladékkal együtt történő elhelyezésének és a gyűjtőhelyeken történő átadásának kötelezettségének teljesítésével Ön mint végfelhasználó hozzájárul a WEEE-k újrafelhasználásához és anyaghasznosításához.

7. Az áthúzott hulladékgyűjtő edény szimbólum jelentése

Az elektromos és elektronikus berendezéseken rendszeresen kihelyezett áthúzott hulladékgyűjtő edény azt jelzi, hogy az adott készüléket életciklusa végén a válogatatlan kommunális hulladéktól elkülönítve kell gyűjteni.



BG

Електрически и електронни устройства / информация за частни домакинства

Директива 2012/19/ЕС относно отпадъци от електрическо и електронно оборудване съдържа голям брой изисквания за боравенето с електрическо и електронно оборудване. Най-важните са подбрани тук.

1. Разделно събиране на отпадъци от електрическо и електронно оборудване

Електрическото и електронното оборудване, което се е превърнало в отпадък, се нарича „отпадъци от електрическо и електронно оборудване“ (ОЕЕО). Собствениците на ОЕЕО трябва да ги събират разделно от несортираните битови отпадъци. Мястото на ОЕЕО не е при домакинските отпадъци, а в специалните системи за събиране и връщане.

2. Батерии, акумулатори и лампи

Собствениците на ОЕЕО трябва да ги предават в окомплектовано състояние. Собствениците на ОЕЕО обаче трябва да разделят старите батерии и акумулатори, които не са част от ОЕЕО, както и лампи, които могат да се отстранят от ОЕЕО, без последните да се разрушават, преди да бъдат предадени в събирателен пункт.

3. Начини за връщане на ОЕЕО

Собствениците на ОЕЕО от частни домакинства могат да ги предават безплатно в обозначените събирателни пунктове на обществените органи за сметосъбиране или в пунктовете за обратно приемане, организирани от производителите или дистрибуторите съгласно Директива 2012/19/ЕС.

4. Известие за поверителността на личните данни

ОЕЕО често съдържат чувствителни лични данни. Това важи особено за информационни и телекомуникационни устройства като компютри и смартфони. Във Ваш интерес е да не забравяте, че всеки краен потребител носи отговорност за изтриването на данните от своите ОЕЕО, преди да ги изхвърли.

5. Потенциално въздействие върху околната среда

ОЕЕО съдържат вещества, които могат да окажат отрицателно въздействие върху околната среда и човешкото здраве, ако събирането, предаването, повторната им употреба или извличането на материали от тях не бъдат извършени в съответствие с приложимото законодателство.

6. Вашата роля при обработването на ОЕЕО

Като изпълнявате тези си задължения и особено като изпълнявате задължението си за разделно събиране на ОЕЕО, т.е. да не ги изхвърляте заедно с несортираните битови отпадъци, а да ги предавате в събирателни пунктове, като краен потребител Вие допринасяте за повторното използване и извличането на материали от ОЕЕО.

7. Значение на символа „задраскано кошче за отпадъци"
Символът „задраскано кошче за отпадъци", който обичайно можете да видите отпечатан върху електрическо и електронно оборудване, показва, че в края на жизнения си цикъл съответното устройство трябва да бъде събрано разделно от несортираните битови отпадъци.



RO
Dispozitive electrice şi electronice/informaţii pentru gospodăriile private
Directiva 2012/19/UE privind deşeurile de echipamente electrice şi electronice conţine un număr mare de cerinţe pentru manipularea echipamentelor electrice şi electronice. Aici sunt rezumate cele mai importante.
1. Colectarea separată a deşeurilor de echipamente electrice şi electronice
Echipamentele electrice şi electronice care au devenit deşeuri sunt denumite deşeuri de echipamente electrice şi electronice (DEEE). Deţinătorii de DEEE trebuie să le colecteze separat de deşeurile municipale nesortate. DEEE nu se aruncă împreună cu deşeurilor menajere, ci se predau în sistemele speciale de colectare şi returnare.
2. Baterii, acumulatoare şi lămpi
Deţinătorii de DEEE trebuie să le predea în stare completă. Însă deţinătorii de DEEE trebuie să îndepărteze de DEEE bateriile şi acumulatoarele vechi care nu sunt închise, precum şi lămpile care pot fi îndepărtate, fără a le distruge, înainte de a le preda unui punct de colectare.
3. Modalităţi de returnare a DEEE
Deţinătorii de DEEE din gospodăriile private le pot preda gratuit la punctele de colectare desemnate ale autorităţilor publice de eliminare a deşeurilor sau la punctele de preluare înfiinţate de producători sau distribuitori în conformitate cu Directiva 2012/19/UE.
4. Notificare privind protecţia confidenţialităţii
Deseori, DEEE conţin date cu caracter personal sensibile. Acest lucru se aplică în special dispozitivelor de tehnologie a informaţiei şi de telecomunicaţii, cum ar fi computerele şi smartphone-urile. În interesul dvs., vă rugăm să reţineţi că fiecare utilizator final este responsabil pentru ştergerea datelor de pe DEEE înainte de a le elimina.
5. Impactul potenţial asupra mediului
DEEE conţin substanţe care pot avea un impact negativ asupra mediului şi sănătăţii umane în cazul în care colectarea, predarea, reutilizarea sau recuperarea materialelor nu se face în conformitate cu legislaţia respectivă.
6. Rolul dvs. în tratarea deşeurilor DEEE
Prin îndeplinirea acestor obligaţii şi, în special, prin îndeplinirea obligaţiei de colectare separată a DEEE, de a nu le elimina împreună cu deşeurile municipale nesortate şi de a le preda la punctele de colectare, dvs., în calitate de utilizator final, contribuiţi la reutilizarea şi valorificarea materială a DEEE.
7. Semnificaţia simbolului tomberonului tăiat
Tomberonul tăiat, care este prezent în mod regulat pe echipamentele electrice şi electronice, indică faptul că dispozitivul respectiv trebuie colectat separat de deşeurile municipale nesortate la sfârşitul ciclului său de viaţă.



CS
Elektrická a elektronická zařízení / informace pro soukromé domácnosti
Směrnice 2012/19/EU o odpadních elektrických a elektronických zařízeních obsahuje celou řadu požadavků na manipulaci s elektrickými a elektronickými zařízeními. Zde jsou shrnuty ty nejdůležitější.
1. Oddělený sběr odpadních elektrických a elektronických zařízení
Elektrická a elektronická zařízení, jež se stala odpadem, se označují jako odpadní elektrická a elektronická zařízení (OEEZ). Majitelé OEEZ je musí sbírat odděleně od netříděného komunálního odpadu. OEEZ nepatří do domovního odpadu, ale do zvláštních systémů pro sběr a vracení.
2. Baterie, akumulátory a lampy
Majitelé OEEZ je musí odevzdat v úplném stavu. Před jejich odevzdáním na sběrném místě ale musí oddělit staré baterie a akumulátory od OEEZ, které nejsou jejich pevnou součástí, stejně tak i lampy, které z nich lze vyjmout, aniž by OEEZ zničili.
3. Způsoby, jak vrátit OEEZ
Majitelé OEEZ ze soukromých domácností je mohou odevzdat bezplatně na určených sběrných místech zřízených orgány pro nakládání s komunálním odpadem nebo na místech pro jejich vracení zřízených výrobci nebo distributory podle Směrnice 2012/19/EU.
4. Prohlášení o ochraně osobních údajů
OEEZ často obsahují citlivé osobní údaje. To se týká zejména zařízení informačních technologií a telekomunikačních zařízení, jako jsou počítače a chytré telefony. Ve vašem vlastním zájmu vezměte prosím na vědomí, že každý koncový uživatel odpovídá za vymazání údajů z OEEZ před jeho likvidací.
5. Možný vliv na životní prostředí
OEEZ obsahují látky, které mohou mít nepříznivý vliv na životní prostředí a lidské zdraví, pokud jejich sběr, vracení, opětovné použití nebo materiálové využití neprobíhá v souladu s příslušnými právními předpisy.
6. Vaše úloha při zpracování OEEZ
Plněním těchto povinností, zejména plněním povinnosti sbírat OEEZ odděleně, nevyhazovat je spolu s netříděným komunálním odpadem, ale odevzdat je na sběrných místech, přispíváte jako koncový uživatel k opětovnému použití OEEZ a využití materiálu z nich.
7. Význam symbolu přeškrtnuté popelnice
Symbol přeškrtnuté popelnice, který se uvádí na elektrických a elektronických zařízeních, značí, že se příslušné zařízení po ukončení své životnosti musí zlikvidovat odděleně od netříděného komunálního odpadu.



SK
Elektrické a elektronické zariadenia/ informácie pre súkromné domácnosti
Smernica 2012/19/EÚ o odpadovom elektrickom a elektronickom zariadení obsahuje veľké množstvo požiadaviek na manipuláciu s elektrickými a elektronickými zariadeniami. Tie najdôležitejšie sú zhrnuté tu.
1. Separátny výber odpadových elektrických a elektronických zariadení
Elektrické a elektronické zariadenia, ktoré sa stali odpadom, sa označujú ako odpadové elektrické a elektronické zariadenia (WEEE). Majitelia WEEE ich musia zbierať osobitne z netriedeného mestského odpadu. WEEE nepatrí do odpadu z domácností, ale do špeciálnych systémov zberu a návratu.
2. Batérie, akumulátory a žiarovky
Majitelia WEEE ich musia odovzdať v úplnom stave. Majitelia WEEE však musia separovať staré batérie a akumulátory, ktoré nie sú zahrnuté do WEEE, ako aj žiarovky, ktoré je možné odstrániť, z WEEE bez toho, aby ich zničili skôr, ako ich odovzdajú do zberného bodu.
3. Spôsoby, ako vrátiť WEEE
Majitelia WEEE zo súkromných domácností ich môžu bezplatne odovzdať na určených zberných miestach orgánov na zneškodňovanie odpadu z verejného odpadu alebo v miestach, ktoré zabezpečujú výrobcovia alebo distribútori podľa smernice 2012/19/EÚ.
4. Oznámenie o ochrane súkromia
WEEE často obsahuje citlivé osobné údaje. Platí to najmä na informačné a telekomunikačné technologické zariadenia, ako sú počítače a smartfóny. Vo vašom vlastnom záujme zoberte na vedomie, že každý koncový používateľ je zodpovedný za odstránenie údajov na WEEE pred ich zneškodnením.
5. Potenciálny vplyv na životné prostredie
WEEE obsahuje látky, ktoré môžu mať negatívny vplyv na životné prostredie a ľudské zdravie, ak ich zber, odovzdanie, opakované použitie alebo opätovné použitie materiálu sa nevykonáva v súlade s príslušnými právnymi predpismi.
6. Vaša úloha v odpadovom zbieraní WEEE
Plnením týchto povinností a najmä splnením povinnosti zbierať Weee separátne, nezbavovať sa ho spolu s netriedeným komunálnym odpadom a odovzdať ho v zberných miestach, ako koncový používateľ prispievate k opätovnému použitiu a materiálnemu obnoveniu WEEE.
7. Význam prekríženého symbolu odpadkového koša
Prekrížený odpadkový kôš, ktorý sa pravidelne zobrazuje na elektrickom a elektronickom zariadení, naznačuje, že príslušné zariadenie sa musí zbierať oddelene od netriedeného komunálneho odpadu na konci svojho životného cyklu.



HR
Električni i elektronički uređaji / informacije za privatna kućanstva
Direktiva 2012/19/EU o otpadnoj električnoj i elektroničkoj opremi sadrži velik broj zahtjeva za rukovanje električnom i elektroničkom opremom. Ovdje su sažeti najvažniji.
1. Odvojeno prikupljanje otpadne električne i elektroničke opreme
Električna i elektronička oprema koja je postala otpad naziva se otpadna električna i elektronička oprema (OEEO). Vlasnici OEEO-a moraju ga prikupljati odvojeno od nesortiranog komunalnog otpada. OEEO ne smije se zbrinjavati u kućnom otpadu, već u posebnim sustavima prikupljanja i povrata.
2. Baterije, akumulatori i svjetiljke
Vlasnici OEEO-a moraju ga predati u cjelovitom stanju. Međutim, vlasnici OEEO-a moraju odvojiti stare baterije i akumulatore koji nisu sastavni dio OEEO-a te izvaditi svjetiljke koje se mogu ukloniti iz OEEO-a, a da ga pri tome ne unište, prije nego što ga predaju na prikupno mjesto.
3. Načini povrata OEEO-a
Vlasnici OEEO-a iz privatnih kućanstava mogu ga besplatno predati na predviđena prikupna mjesta nadležnih tijela za zbrinjavanje otpada ili na mjesta za povrat koja uspostave proizvođači ili distributeri u skladu s Direktivom 2012/19/EU.
4. Obavijest o zaštiti podataka
OEEO često sadrži povjerljive osobne podatke. To se posebno odnosi na uređaje za informacijsku i telekomunikacijsku tehnologiju kao što su računala ili pametni telefoni. Uzmite u obzir da je svaki krajnji korisnik odgovoran za brisanje podataka s OEEO-a prije njegova zbrinjavanja.
5. Potencijalni utjecaj na okoliš
OEEO sadrži tvari koje mogu imati negativan utjecaj na okoliš i ljudsko zdravlje ako se njihovo prikupljanje, predaja, ponovna upotreba ili oporaba materijala ne provede u skladu s mjerodavnim zakonima.
6. Vaša uloga u obradi otpada i OEEO-a
Poštivanjem ovih obveza i, posebice, obvezе odvojena prikupljanja OEEO-a, zabrane njegova zbrinjavanja s nesortiranim komunalnim otpadom i njegovom predajom na prikupnim mjestima, vi kao krajnji korisnik doprinosite ponovnoj upotrebi i oporabi materijala OEEO-a.
7. Značenje simbola prekrižene kante za smeće
Prekrižena kanta za smeće, koja se redovito nalazi na električnoj i elektroničkoj opremi, označava da se dotični uređaj mora prikupljati odvojeno od nesortiranog komunalnog otpada na kraju svojeg vijeka trajanja.



PL
Urządzenia elektryczne i elektroniczne / informacje dla prywatnych gospodarstw domowych
Dyrektywa 2012/19/UE w sprawie zużytego sprzętu elektrycznego i elektronicznego zawiera szereg wymagań dotyczących postępowania ze sprzętem elektrycznym i elektronicznym. Najważniejsze z nich wymieniono poniżej.
1. Selektywna zbiórka zużytego sprzętu elektrycznego i elektronicznego
Sprzęt elektryczny i elektroniczny, który stał się odpadem, określa się jako zużyty sprzęt elektryczny i elektroniczny (ZSEE). Właściciele ZSEE muszą zbierać go oddzielnie od niesegregowanych odpadów komunalnych. ZSEE nie utylizuje się wraz z odpadami z gospodarstw domowych, ale w ramach specjalnych systemów odbioru i zwrotu.
2. Baterie, akumulatory i lampy
Właściciele ZSEE muszą przekazać go w stanie kompletnym. Właściciele ZSEE muszą jednak przed przekazaniem odpadów do punktu zbiórki oddzielić od ZSEE zużyte baterie i akumulatory, które nie wchodzą w skład ZSEE, a także lampy, które można wyjąć, nie niszcząc ich.
3. Sposoby zwrotu ZSEE
Właściciele ZSEE pochodzącego z gospodarstw domowych mogą go bezpłatnie oddać w wyznaczonych punktach zbiórki odpadów komunalnych lub w punktach odbioru utworzonych przez producentów lub dystrybutorów zgodnie z dyrektywą 2012/19/UE.
4. Informacja o ochronie prywatności
ZSEE często zawiera poufne dane osobowe. Dotyczy to w szczególności urządzeń technologii informacyjnych i telekomunikacyjnych, takich jak komputery i smartfony. We własnym interesie należy pamiętać, że każdy użytkownik końcowy jest odpowiedzialny za usunięcie danych z ZSEE przed jego utylizacją.
5. Potencjalny wpływ na środowisko
ZSEE zawiera substancje, które mogą mieć negatywny wpływ na środowisko i zdrowie ludzkie, jeśli jego zbieranie, przekazywanie, ponowne użycie lub odzysk materiałów nie odbywa się zgodnie z odpowiednimi przepisami.
6. Rola użytkownika w przetwarzaniu odpadów ZSEE
Wypełniając te obowiązki, a w szczególności wypełniając obowiązek selektywnej zbiórki ZSEE zamiast wyrzucania go razem z niesortowanymi odpadami komunalnymi oraz przekazywania go w punktach zbiórki, użytkownik końcowy przyczynia się do ponownego użycia i odzysku materiałów wchodzących w skład ZSEE.
7. Znaczenie symbolu przekreślonego kosza na śmieci
Przekreślony kosz na śmieci, który jest zwykle umieszczany na sprzęcie elektrycznym i elektronicznym, oznacza, że dane urządzenie po zakończeniu cyklu eksploatacji musi być poddawane utylizacji oddzielnie od niesortowanych odpadów komunalnych.



LT
Elektriniai ir elektroniniai įrenginiai/ informacija privatiems namų ūkiams
2012/19/ES direktyvoje dėl elektrinės ir elektroninės įrangos atliekų yra daugybė reikalavimų dėl elektrinės ir elektroninės įrangos tvarkymo. Didžioji jų dalis yra pateikta čia.
1. Atskiras elektrinės ir elektroninės įrangos atliekų surinkimas
Elektrinė ir elektroninė įranga, tapusi atliekomis, yra laikoma elektrinės ir elektroninės įrangos atliekomis (EEĮ). EEĮ savininkai privalo šalinti atliekas atskirai nuo nerūšiuotų buitinių atliekų. EEĮ nepriklauso buitinėms atliekoms, nes turi būti šalinamos atskirai per grąžinimo sistemas.
2. Akumuliatoriai, baterijos ir lempos
EEĮ savininkai privalo atliekas perduoti tokios būklės, kokios jos yra. Nepaisant to, EEĮ savininkai privalo surinkti senas baterijas ir akumuliatorius, kurie nepatenka į EEĮ, taip pat draudžiamas šalinti lempas kaip ne EEĮ ir jų nenaikinti prieš perduodant į surinkimo punktą.
3. Būdai grąžinti EEĮ
EEĮ savininkai iš privačių namų ūkių gali nemokamai perduoti atliekas tam skirtiems buitinių atliekų surinkimo taškams ar pristatyti jas į gamintojų ar platintojų nurodytas vietas pagal 2012/19/ES direktyvą.
4. Pranešimas dėl privatumo
EEĮ dažnai apima jautrius asmens duomenis. Tai taikoma atskirai informacijai ir telekomunikacijų technologiniai įrangai, tokiai kaip kompiuteriai ir išmaniejі telefonai. Savo nuožiūra, prašome nepamiršti, kad visi galutiniai naudotojai yra atsakingi už duomenų panaikinimą ant EEĮ prieš ją pašalinant.
5. Galimas poveikis aplinkai
EEĮ yra medžiagų, kurios gali turėti neigiamą įtaką aplinkai ir žmogaus sveikatai tada, kai yra surenkamos, perduodamos, pakartotinai naudojamos ar kai iš jų paimamos medžiagos ne pagal atitinkamus teisės aktus.
6. Jūsų vaidmuo dėl EEĮ atliekų tvarkymo
Įgyvendinami šiuos įpareigojimus ir konkrečiai įpareigojimą surinkti EEĮ atskirai, nešalinti jos kartu su nerūšiuotomis buitinėmis atliekomis ir perduoti atliekas surinkimo taškams, Jūs, būdamas (-a) galutiniu naudotoju, prisidedate prie pakartotinio EEĮ ir medžiagų panaudojimo.
7. Perbrauktos šiukšlių dėžės simbolis
Perbrauktos šiukšlių dėžės simbolis, kuris yra nuolatos pateikiamas ant elektrinės ir elektroninės įrangos, rodo, kad atitinkamas prietaisas turi būti surenkamas atskirai nuo nerūšiuotų buitinių atliekų jo gyvavimo pabaigoje.



RU
Информация для частных домохозяйств относительно электротехнических и электронных изделий
Директива 2012/19/EU об отходах электротехнического и электронного оборудования (WEEE) содержит большое количество требований по утилизации электротехнических и электронных изделий. Наиболее важные из этих требований представлены в настоящем документе.
1. Отдельный сбор отходов электротехнического и электронного оборудования
Отработавшее срок службы электротехническое и электронное оборудование называется отходами

электротехнического и электронного оборудования (WEEE). Владельцы WEEE должны собирать такие отходы отдельно от несортированных бытовых отходов. WEEE недопустимо утилизировать вместе с бытовыми отходами. WEEE подлежат сбору и утилизации с использованием специальных систем.
2. Батарейки, аккумуляторы и лампы
Владельцы WEEE должны сдавать такие отходы в неразобранном состоянии. Тем не менее, владельцы WEEE перед сдачей таких отходов в пункт сбора должны отсоединять отработавшие батарейки и аккумуляторы, не являющиеся составной частью WEEE, а также лампы, которые можно снять без нарушения целостности WEEE.
3. Способы сдачи WEEE на утилизацию
Владельцы WEEE из частных домохозяйств могут бесплатно сдать такие отходы в специальные пункты сбора, организованные учреждениями по утилизации отходов, или в пунктах возврата продукции, организованных производителями или дистрибуторами, как установлено Директивой 2012/19/EU.
4. Информация о защите персональных данных
WEEE зачастую содержат конфиденциальные персональные данные. Это относится прежде всего к информационным и телекоммуникационным устройствам, таким как компьютеры и смартфоны. В ваших собственных интересах следует учитывать, что каждый конечный пользователь несёт ответственность за удаление данных с WEEE перед их утилизацией.
5. Потенциальный вред окружающей среде
WEEE содержат вещества, которые могут оказывать негативное влияние на окружающую среду и здоровье людей, в случае сбора, передачи или повторного использования таких отходов, а также при извлечении материалов из них, без соблюдения соответствующих законодательных актов.
6. Ваш вклад в утилизацию WEEE
Чтобы внести вклад в повторное использование WEEE и извлечение материалов из таких отходов, вам, как конечному пользователю, следует выполнять вышеприведённые требования, в особенности осуществлять отдельный сбор WEEE и не утилизировать такие отходы вместе с бытовыми отходами.
7. Значение символа перечёркнутого мусорного бака
Символ перечёркнутого мусорного бака, часто имеющийся на электротехнических и электронных изделиях, указывает, что по окончании срока службы такие изделия подлежат сбору отдельно от бытовых отходов.



[redacted]

ET

Elektri- ja elektroonikaseadmed/ teave kodumajapidamiste jaoks
Direktiiv 2012/19/EU elektri- ja elektroonikaseadmete jäätmete kohta sisaldab paljusid nõudeid elektri- ja elektroonikaseadmete käitlemise kohta. Neist kõige olulisemad on siin kokku võetud.
1. Elektri- ja elektroonikaseadmete jäätmete lahuskogumine
Elektri- ja elektroonikaseadmeid, mida enam ei kasutata, nimetatakse elektroonikaromudeks (WEEE). Elektroonikaromude omanikud peavad need sortimata olmejäätmetest lahus kokku koguma. Elektroonikaromud ei kuulu olmeprügisse, vaid spetsiaalsetesse kogumise ja tagasivõtmise süsteemidesse.
2. Patareid, akud ja lambid
Elektroonikaromude omanikud peavad need tervena üle andma. Elektroonikaromude omanikud peavad enne nende üleandmist kogumispunktile eraldama neist vanad patareid ja akud, mis ei ole elektroonikaromude sees, ning samuti lambid, mida on võimalik eemaldada elektroonikaromudest ilma neid hävitamata.
3. Elektroonikaromude tagastamise meetodid
Kodumajapidamiste elektroonikaromude omanikud saavad anda need tasuta üle avalike jäätmekäitlusasutuste ettenähtud kogumispunktides või tootjate või levitajate määratud tagasivõtupunktides vastavalt direktiivile 2012/19/EU.
4. Privaatsusteatis
Elektroonikaromud sisaldavad sageli tundlikke isikuandmeid. See kehtib ennekõike info- ja telekommunikatsioonitehnoloogia seadmetele, nagu arvutid ja nutitelefonid. Teie oma huvides pidage meeles, et lõppkasutaja vastutab selliste andmete kustutamise eest elektroonikaromust enne selle kasutuselt kõrvaldamist.
5. Võimalik keskkonnamõju
Elektroonikaromud sisaldavad aineid, millel võib olla negatiivne mõju keskkonnale ja inimtervisele, kui nende kogumine, üleandmine, taaskasutamine või materjalide taaskasutamine ei toimu vastavate õigusaktide kohaselt.
6. Teie roll elektroonikaromude käitlemises
Täites neid kohustusi, ennekõike elektroonikaromude lahuskogumise, sortimata olmejäätmetest lahus kasutuselt kõrvaldamise ning kogumispunkti üleandmise kohustust, aitate lõppkasutajana kaasa elektroonikaromude taaskasutamisele ja materjalide taaskasutamisele.
7. Läbikriipsutatud prügikasti sümboli tähendus
Tavaliselt elektri- ja elektroonikaseadmetel leiduv läbikriipsutatud prügikast näitab, et vastav seade tuleb olelusringi lõpus sortimata olmejäätmetest lahus kokku koguda.



[redacted]

LV

Elektriskās un elektroniskās ierīces/informācija privātām mājsaimniecībām
[redacted] 2/19/ES par elektrisko un elektronisko iekārtu atkrituma
ietvaros tiek ierobežota arī elektronisko iekārtu apstrādi. Šeit ir apkopotas svarīgākās no tām.
1. Elektrisko un elektronisko iekārtu atkritumu atsevišķa savākšana
Elektriskās un elektroniskās iekārtas, kas kļuvušas par atkritumiem, sauc par elektrisko un elektronisko iekārtu atkritumiem (EEIA). EEIA īpašniekiem šie atkritumi jāsavāc atsevišķi no nešķirotiem sadzīves atkritumiem. EEIA neietilpst sadzīves atkritumos, un ir jāsavāc, izmantojot īpašas savākšanas un nodošanas sistēmas.
2. Baterijas, akumulatori un lampas
EEIA īpašniekiem tie jānodod pilnā stāvoklī. Tomēr EEIA īpašniekiem ir jānodala vecās baterijas un akumulatori, kas nav iekļauti EEIA sastāvā, kā arī lampas, kuras var noņemt, no EEIA, tās neizničinot pirms nodošanas savākšanas punktā.
3. EEIA nodošanas veidi
Privāto mājsaimniecību EEIA īpašnieki tos var bez maksas nodot valsts atkritumu apsaimniekošanas iestāžu noteiktos savākšanas punktos vai ražotāju vai izplatītāju izveidotos savākšanas punktos saskaņā ar Direktīvu 2012/19/ES.
4. Paziņojums par privātuma aizsardzību
EEIA bieži satur sensitīvus personas datus. Īpaši tas attiecas uz informācijas un telekomunikāciju tehnoloģiju ierīcēm, piemēram, datoriem un viedtālruņiem. Jūsu pašu interesēs ņemiet vērā, ka katrs lietotājs ir atbildīgs par EEIA datu dzēšanu pirms to izničināšanas.
5. Iespējamā ietekme uz vidi
EEIA satur vielas, kas var nelabvēlīgi ietekmēt vidi un cilvēku veselību, ja to savākšana, nodošana, atkārtota izmantošana vai materiālu reģenerācija netiek veikta saskaņā ar attiecīgajiem tiesību aktiem.
6. Jūsu loma EEIA atkritumu apstrādē
Izpildot šos pienākumus un jo īpaši izpildot pienākumu savākt EEIA atsevišķi, neizmest tos kopā ar nešķirotiem sadzīves atkritumiem un nodot tos savākšanas punktos, jūs kā galalietotājs veicināt EEIA atkārtotu izmantošanu un materiālu reģenerāciju.
7. Pārsvītrotas atkritumu tvertnes simbola nozīme
Pārsvītrotā atkritumu tvertne, kas bieži tiek attēlota uz elektriskajām un elektroniskajām iekārtām, norāda, ka attiecīgā ierīce tās aprites cikla beigās ir jāsavāc atsevišķi no nešķirotiem sadzīves atkritumiem.



[redacted]

TR

Elektrikli ve elektronik cihazlar/özel evler için bilgiler
Atık elektrikli ve elektronik cihazlarla ilgili 2012/19/EU sayılı Direktif kapsamında elektrikli ve elektronik ekipmanın kullanımına dair çok sayıda gerekliliik verilmiştir. Bunların en önemlileri burada derlenmiştir.
1. Atık elektrikli ve elektronik ekipmanın ayrı toplanması
Atık haline gelen elektrikli ve elektronik ekipman, atık elektrikli ve elektronik ekipman (WEEE) olarak adlandırılır. WEEE sahipleri bunları sınıflandırılmamış belediye atıklarından ayrı olarak toplamalıdır. WEEE evsel atıklara değil, özel toplama ve geri gönderme sistemlerine aittir.
2. Piller, akümülatörler ve lambalar
WEEE sahipleri bunları eksiksiz durumda teslim etmelidir. Bununla birlikte, WEEE sahipleri, WEEE kapsamında olmayan eski pilleri ve aküleri ve ayrıca çıkarılabilen lambaları bir toplama noktasına teslim etmeden önce WEEE'ye zarar vermeden WEEE'den ayırmak zorundadır.
3. WEEE'yi geri gönderme yolları
Özel evlerdeki WEEE sahipleri, bunları ücretsiz olarak kamu atık imha makamları tarafından belirlenen toplama noktalarına veya 2012/19/EU Direktifi uyarınca üreticiler veya distribütörler tarafından kurulan geri alma noktalarına teslim edebilirler.
4. Gizlilik Koruma Bildirimi
WEEE genellikle hassas kişisel veriler içerir. Bu durum özellikle bilgisayar ve akıllı telefon gibi bilgi ve iletişim teknolojileri cihazları için geçerlidir. Kendi çıkarınız için, WEEE'yi atmadan önce üzerindeki verileri silmekten her bir son kullanıcının kendisinin sorumlu olduğunu lütfen unutmayın.
5. Olası çevresel etki
WEEE, ilgili mevzuata uygun olarak toplanmaları, devredilmeleri, yeniden kullanılmaları veya materyal geri kazanımlarının gerçekleştirilmemesi durumunda çevre ve insan sağlığı üzerinde olumsuz etkisi olabilecek maddeler içerir.
6. WEEE atık işlemlerindeki rolünüz
Bu yükümlülükleri yerine getirerek ve özellikle WEEE'yi ayrı toplama, ayrıştırılmamış belediye atıkları ile birlikte atmama ve toplama noktalarına teslim etme yükümlülüğünü gerçekleştirerek, son kullanıcı olarak WEEE'nin yeniden kullanımına ve materyal geri kazanımına katkıda bulunursunuz.
7. Üzerinde çarpı işareti olan çöp konteyneri sembolünün anlamı
Genellikle elektrikli ve elektronik ekipmanlarda görülen üzerinde çarpı işareti olan çöp konteyneri, ilgili cihazın kullanım ömrü sonunda sınıflandırılmamış belediye atıklarından ayrı olarak toplanması gerektiğini gösterir.



[redacted]

EL

Πληροφορίες για ηλεκτρικές και ηλεκτρονικές συσκευές σε ιδιωτικά νοικοκυριά
Η Οδηγία 2012/19/ΕΕ περί αποβλήτων ειδών ηλεκτρικού και ηλεκτρονικού εξοπλισμού περιέχει μεγάλο αριθμό απαιτήσεων που αφορούν τον χειρισμό ηλεκτρικού και ηλεκτρονικού εξοπλισμού. Οι πλέον σημαντικές παρατίθενται εδώ.
1. Εχωριστή συλλογή αποβλήτων ειδών ηλεκτρικού και ηλεκτρονικού εξοπλισμού
Τα είδη ηλεκτρικού και ηλεκτρονικού εξοπλισμού που έχουν καταστεί απόβλητα αναφέρονται ως απόβλητα ειδών ηλεκτρικού και ηλεκτρονικού εξοπλισμού (ΑΗΗΕ). Οι κάτοχοι ΑΗΗΕ θα πρέπει να τα συλλέγουν ξεχωριστά από τα αδιαχώριστα αστικά απόβλητα. Τα ΑΗΗΕ δεν ανήκουν στα οικιακά απόβλητα, αλλά σε ειδικά συστήματα συλλογής και επιστροφής.
2. Μπαταρίες, συσσωρευτές και λαμπτήρες
Οι κάτοχοι ΑΗΗΕ θα πρέπει να τα παραδίδουν σε πλήρη κατάσταση. Ωστόσο, οι κάτοχοι ΑΗΗΕ οφείλουν να διαχωρίζουν τις παλιές μπαταρίες και τους συσσωρευτές που δεν περιλαμβάνονται στα ΑΗΗΕ, καθώς και λαμπτήρες που μπορούν να αφαιρεθούν, από το ΑΗΗΕ χωρίς αυτό να καταστραφεί πριν παραδοθεί σε σημείο συλλογής.
3. Τρόποι επιστροφής των ΑΗΗΕ
Οι κάτοχοι ΑΗΗΕ από ιδιωτικά νοικοκυριά μπορούν να τα παραδώσουν χωρίς χρέωση στα καθορισμένα σημεία συλλογής των δημόσιων φορέων διάθεσης αποβλήτων ή στα σημεία παραλαβής που έχουν καθοριστεί από τους κατασκευαστές ή διανομείς σύμφωνα με την Οδηγία 2012/19/ΕΕ.
4. Ανακοίνωση περί προστασίας της ιδιωτικής ζωής
Συχνά, τα ΑΗΗΕ περιέχουν ευαίσθητα δεδομένα προσωπικού χαρακτήρα. Αυτό αφορά κυρίως συσκευές όπου ενσωματώνονται τεχνολογίες πληροφοριών και τηλεπικοινωνιών, όπως είναι οι υπολογιστές και τα smartphone. Για το δικό σας συμφέρον, ας σημειωθεί ότι κάθε τελικός χρήστης είναι υπεύθυνος για τη διαγραφή των δεδομένων από το ΑΗΗΕ πριν το απορρίψει.
5. Δυνητικές περιβαλλοντικές επιπτώσεις
Το ΑΗΗΕ περιέχουν ουσίες οι οποίες ενδέχεται να έχουν αρνητικές επιπτώσεις στο περιβάλλον και στην ανθρώπινη υγεία, εάν η συλλογή, η παράδοση, η επαναχρησιμοποίηση ή η ανάκτηση υλικών δεν πραγματοποιηθεί σύμφωνα με την αντίστοιχη νομοθεσία.
6. Ο ρόλος σας στην επεξεργασία αποβλήτων των ΑΗΗΕ
Εκπληρώνοντας αυτές τις υποχρεώσεις και κυρίως εκπληρώνοντας την υποχρέωση συλλογής των ΑΗΗΕ ξεχωριστά, της μη απόρριψης αυτών μαζί με αδιαχώριστα αστικά απόβλητα και της παράδοσης σε σημεία συλλογής, εσείς ως τελικός χρήστης συμβάλλετε στην επαναχρησιμοποίηση των ΑΗΗΕ και στην ανάκτηση υλικών από αυτά.
7. Η έννοια του συμβόλου διαγεγραμμένου κάδου απορριμμάτων
Το σύμβολο του διαγεγραμμένου κάδου απορριμμάτων, το οποίο εμφανίζεται συχνά σε ηλεκτρικά και ηλεκτρονικά εξοπλισμό, υποδεικνύει ότι η αντίστοιχη συσκευή θα πρέπει να συλλεχθεί ξεχωριστά από τα αδιαχώριστα αστικά απόβλητα στο τέλος του κύκλου ζωής της.



[redacted]

SR

Električni i elektronski uređaji / informacije za domaćinstva
Direktiva 2012/19/EU o otpadu od električne i elektronske opreme sadrži veliki broj zahteva za rukovanje električnom i elektronskom opremom. Ovde su navedeni najvažniji.
1. Odvojeno sakupljanje otpada od električne i elektronske opreme
Električna i elektronska oprema koja je postala otpad naziva se otpad od električne i elektronske opreme (OEEO). Vlasnici OEEO moraju da ga sakupljaju odvojeno od nesortiranog komunalnog otpada. OEEO ne spada u otpad iz domaćinstva i za njega postoje posebni sistemi sakupljanja i vraćanja.
2. Baterije, akumulatori i lampe
Vlasnici OEEO moraju da ga predaju u kompletnom stanju. Međutim, vlasnici OEEO moraju bez uništavanja sa ove opreme da uklone stare baterije i akumulatore koji nisu obuhvaćeni direktivom za OEEO, kao i lampe koje mogu da se uklone, pre nego što predaju OEEO na mesto za sakupljanje.
3. Načini vraćanja OEEO
Vlasnici OEEO iz domaćinstava mogu besplatno da ga predaju na mestima za sakupljanje javnog otpada koje su odredila nadležna tela ili na mestima za vraćanje otpada koje su uspostavili proizvođači ili distributeri u skladu sa Direktivom 2012/19/EU.
4. Obaveštenje o zaštiti privatnosti
OEEO često sadrži osetljive podatke o ličnosti. Ovo se posebno odnosi na uređaje informacione i telekomunikacione tehnologije kao što su računari i pametni telefoni. U sopstvenom interesu, imajte na umu da je svaki krajnji korisnik odgovoran za brisanje podataka na OEEO pre njenog odlaganja.
5. Potencijalni uticaj na životnu sredinu
OEEO sadrži supstance koje mogu da imaju negativan uticaj na životnu sredinu i ljudsko zdravlje ako se njihovo sakupljanje, predaja, ponovno korišćenje same opreme ili materijala ne vrši u skladu sa odgovarajućim propisima.
6. Vaša uloga u tretmanu OEEO
Ispunjavanjem ovih obaveza, a naročito ispunjavanjem obaveze da odvojite OEEO, da ga ne odlažete zajedno sa nesortiranim komunalnim otpadom i da ga predate na mestima za sakupljanje, vi kao krajnji korisnik doprinosite ponovnom korišćenju same opreme i materijala iz OEEO.
7. Značenje simbola precrtane kante za smeće
Precrtana kanta za smeće, koja se uvek nalazi na električnoj i elektronskoj opremi, označava da se odgovarajući uređaj mora odlagati odvojeno od nesortiranog komunalnog otpada na kraju svog životnog ciklusa.



[redacted]